## SEZIONE CAMERONE CENTINE scala 1:50

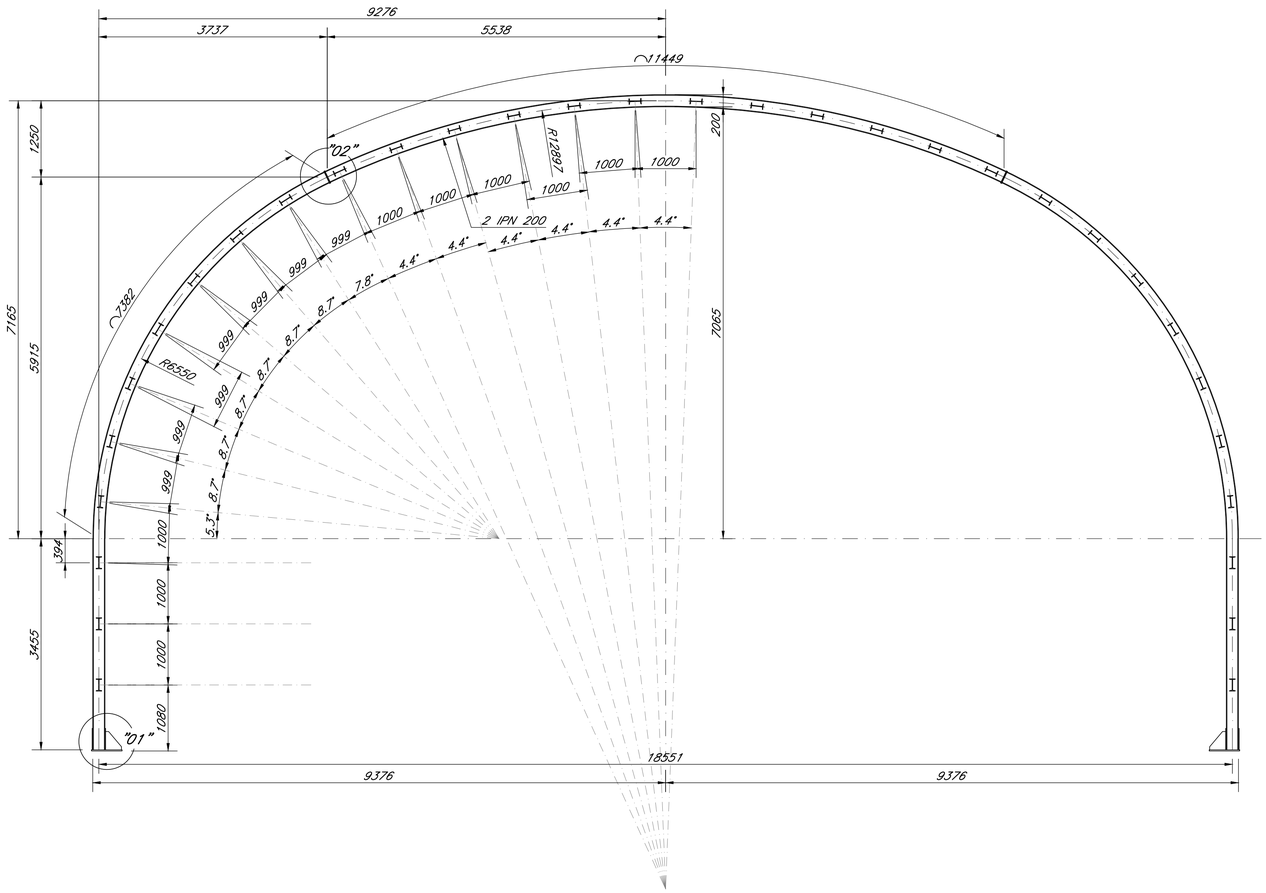


## VISTA ASSONOMETRICA PARTICOLARE "01"

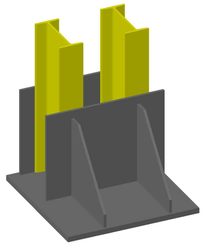

## VISTA ASSONOMETRICA PARTICOLARE "02"

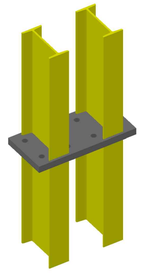

## PARTICOLARE "01" scala 1:10

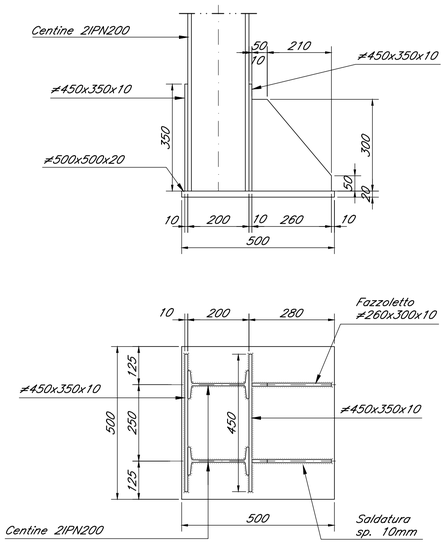


## PARTICOLARE "02" scala 1:10

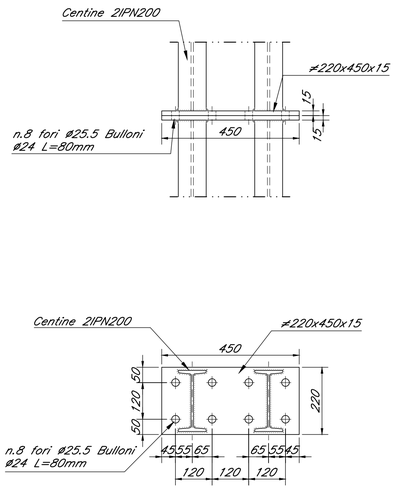


## PARTICOLARE CATENE scala 1:10

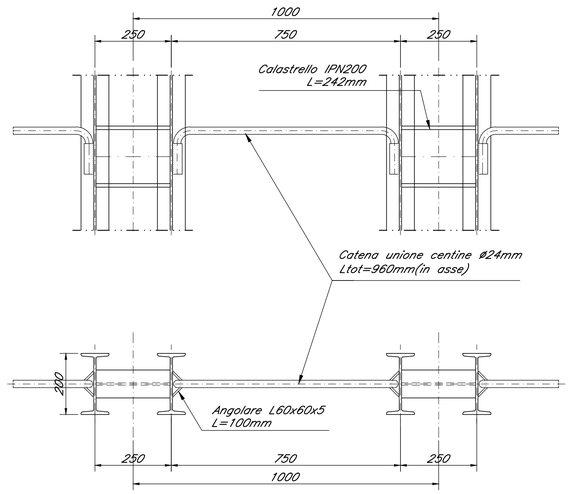


### NOTE GENERALI

Per le caratteristiche dei materiali si rimanda all'elaborato "Caratteristiche dei Materiali, note e prescrizioni – IF1N 01 E ZZ SP GN0000 001 B

COMMITTENTE:

RFI RETE FERROVIARIA ITALIANA
GRUPPO FERROVIE DELLO STATO ITALIANE

DIREZIONE LAVORI:

ITALFERR
GRUPPO FERROVIE DELLO STATO ITALIANE

APPALTATORE:

Ghella · CONSORZIO CFT · PIZZAROTTI · ITINERA

| PROGETTAZIONE: | PROGETTISTA: | DIRETTORE DELLA PROGETTAZIONE: |
|---|---|---|
| RAGGRUPPAMENTO TEMPORANEO PROGETTISTI<br>PIZZAROTTI · Sintagma · INTEGRA | Ing. G.S. KALAMARAS | Ing. PIETRO MAZZOLI<br>Responsabile integrazione fra le varie prestazioni specialistiche |

**PROGETTO ESECUTIVO**

**ITINERARIO NAPOLI-BARI**
**RADDOPPIO TRATTA CANCELLO-BENEVENTO**
**I° LOTTO FUNZIONALE CANCELLO-FRASSO TELESINO E VARIANTE ALLA LINEA ROMA-NAPOLI VIA CASSINO NEL COMUNE MADDALONI**

G. MONTE AGLIO - GALLERIA FINESTRA km 5+503.917

Camerone di manovra
Carpenteria centine

| APPALTATORE | | SCALA: |
|---|---|---|
| CONSORZIO CFT<br>IL DIRETTORE TECNICO<br>Geom. C. Bianchi<br>13/09/2018 | | 1:50 |

| COMMESSA | LOTTO | FASE | ENTE | TIPO DOC. | OPERA/DISCIPLINA | PROGR. | REV. |
|---|---|---|---|---|---|---|---|
| IF1N | 01 | E | ZZ | BB | GN0300 | 015 | B |

| Rev. | Descrizione | Redatto | Data | Verificato | Data | Approvato | Data | Autorizzato Data |
|---|---|---|---|---|---|---|---|---|
| A | Emissione | P. Enrico | 10/07/2018 | G. Kalamaras | 10/07/2018 | P. Mazzoli | 10/07/2018 | G. Kalamaras |
| B | Rev. Istruttoria ITF 29/08/18 | P. Enrico | 13/09/2018 | G. Kalamaras | 13/09/2018 | P. Mazzoli | 13/09/2018 | |
| | | | | | | | | 13/09/2018 |

File: IF1N.0.1.E.ZZ.BB.GN.03.0.0.015.B.dwg | n. Elab.: