SEZIONE A–A scala 1:50

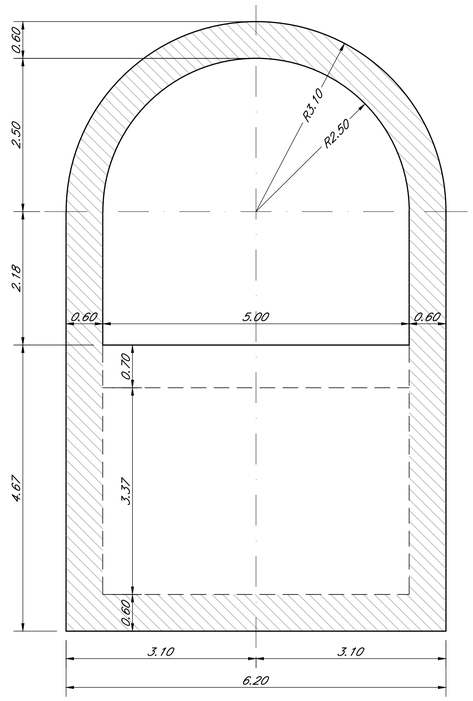

SEZIONE TIN ASSE USCITA DI EMERGENZA scala 1:50

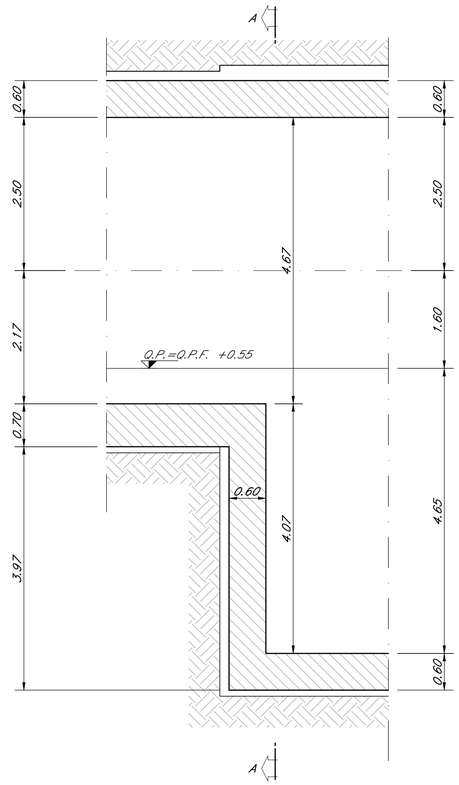

SEZIONE IN ASSE USCITA DI EMERGENZA scala 1:200

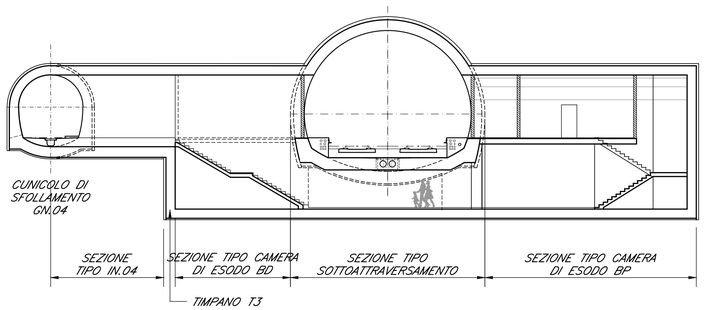

PRESCRIZIONI GENERALI

(*) LE DISTANZE DEI GETTI DI ARCO ROVESCIO E CALOTTA DAL FRONTE DI SCAVO E LA LUNGHEZZA DEI SINGOLI SFONDI POTRANNO ESSERE RITARATI IN CORSO D'OPERA IN BASE AL REALE COMPORTAMENTO DEFORMATIVO DELL'AMMASSO

(**) IL NUMERO DI DRENI SARA' FUNZIONE DELLE REALI QUANTITA' DI ACQUA RISCONTRATE AL FRONTE IN CORSO D'OPERA

INCIDENZE

TIMPANO: 85 kg/mc

NOTE GENERALI

Per le caratteristiche dei materiali si rimanda all'elaborato "Caratteristiche dei Materiali, note e prescrizioni – IF1N 01 E ZZ SP GN0000 001 B

LEGENDA

Q.P.C.= quota piano dei centri
Q.P.= quota progetto
Q.P.F.= quota pano del terro
Q.F.S.1= quota prima fase di scavo
Q.F.S.2= quota seconda fase di scavo

COMMITTENTE:

RFI RETE FERROVIARIA ITALIANA
GRUPPO FERROVIE DELLO STATO ITALIANE

DIREZIONE LAVORI:

ITALFERR
GRUPPO FERROVIE DELLO STATO ITALIANE

APPALTATORE:

Ghella · CONSORZIO CFT · PIZZAROTTI · ITINERA

PROGETTAZIONE:	PROGETTISTA:	DIRETTORE DELLA PROGETTAZIONE:
RAGGRUPPAMENTO TEMPORANEO PROGETTISTI PIZZAROTTI · Sintagma · INTEGRA		Ing. PIETRO MAZZOLI Responsabile integrazione fra le varie prestazioni specialistiche

PROGETTO ESECUTIVO

ITINERARIO NAPOLI-BARI
RADDOPPIO TRATTA CANCELLO-BENEVENTO
I° LOTTO FUNZIONALE CANCELLO-FRASSO TELESINO E VARIANTE ALLA LINEA ROMA-NAPOLI VIA CASSINO NEL COMUNE MADDALONI

USCITA DI EMERGENZA km 4+777.570

Timpano T3 tra sezione camera di esodo e sezione tipo IN.04
Carpenteria

APPALTATORE		SCALA:
CONSORZIO CFT IL DIRETTORE TECNICO Geom. C. Bianchi 13/09/2018		1:50

COMMESSA	LOTTO	FASE	ENTE	TIPO DOC.	OPERA/DISCIPLINA	PROGR.	REV.
IF1N	01	E	ZZ	BB	GN0700	003	B

Rev.	Descrizione	Redatto	Data	Verificato	Data	Approvato	Data	Autorizzato Data
A	Emissione	P. Enrico	10/07/2018	G. Kalamaras	10/07/2018	P. Mazzoli	10/07/2018	G. Kalamaras
B	Rev. Istruttoria ITF 29/08/18	P. Enrico	13/09/2018	G. Kalamaras	13/09/2018	P. Mazzoli	13/09/2018	13/09/2018

File: IF1N.0.1.E.ZZ.BB.GN.07.0.0.003.B.dwg | n. Elab.: .