SEZIONE TRASVERSALE SOTTOVIA ALLA Pk 12+269.620

SCALA 1:50

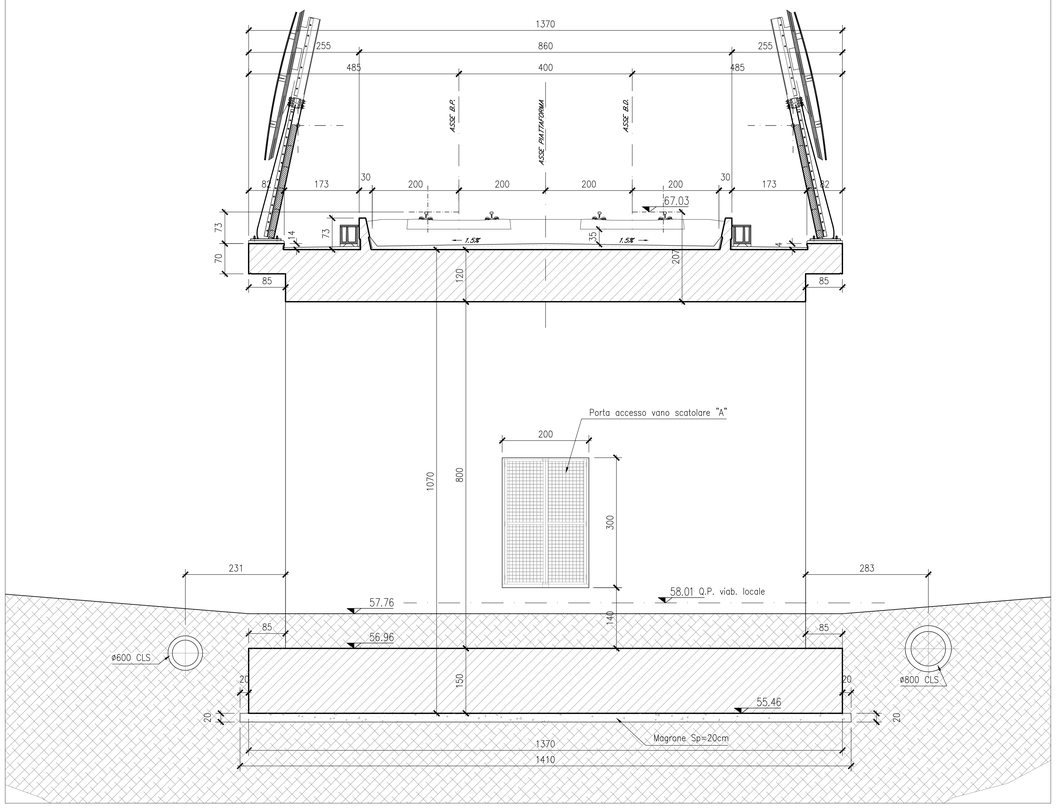

SEZIONE TRASVERSALE CONCIO "2" ALLA Pk 12+317.181

SCALA 1:50

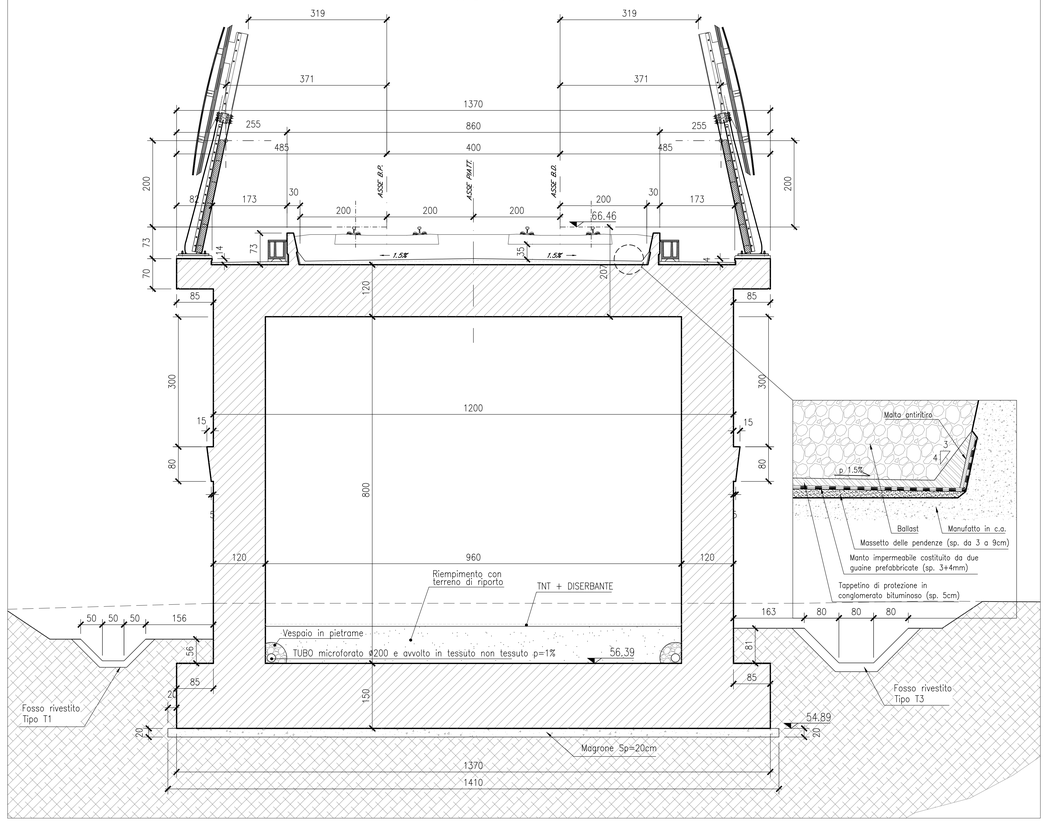

SEZIONE TRASVERSALE CONCIO "3" ALLA Pk 12+348.692

SCALA 1:50

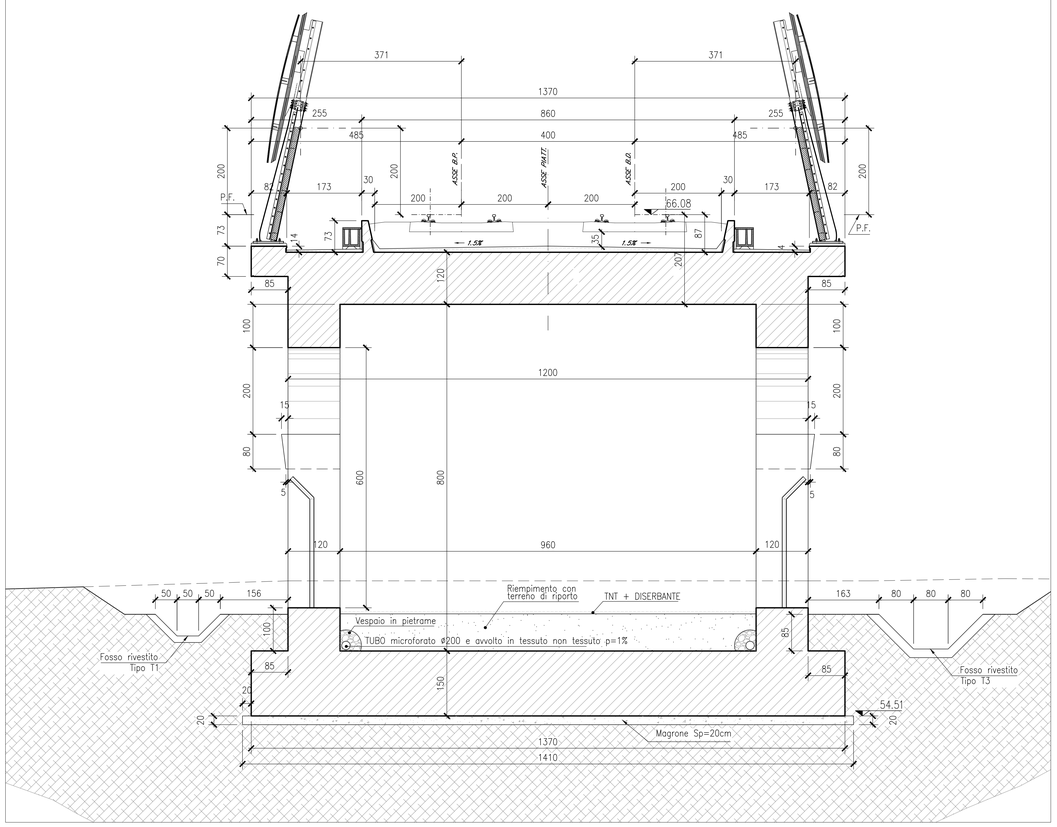

SEZIONE TRASVERSALE SCATOLARE "B" ALLA Pk 12+393.238

SCALA 1:50

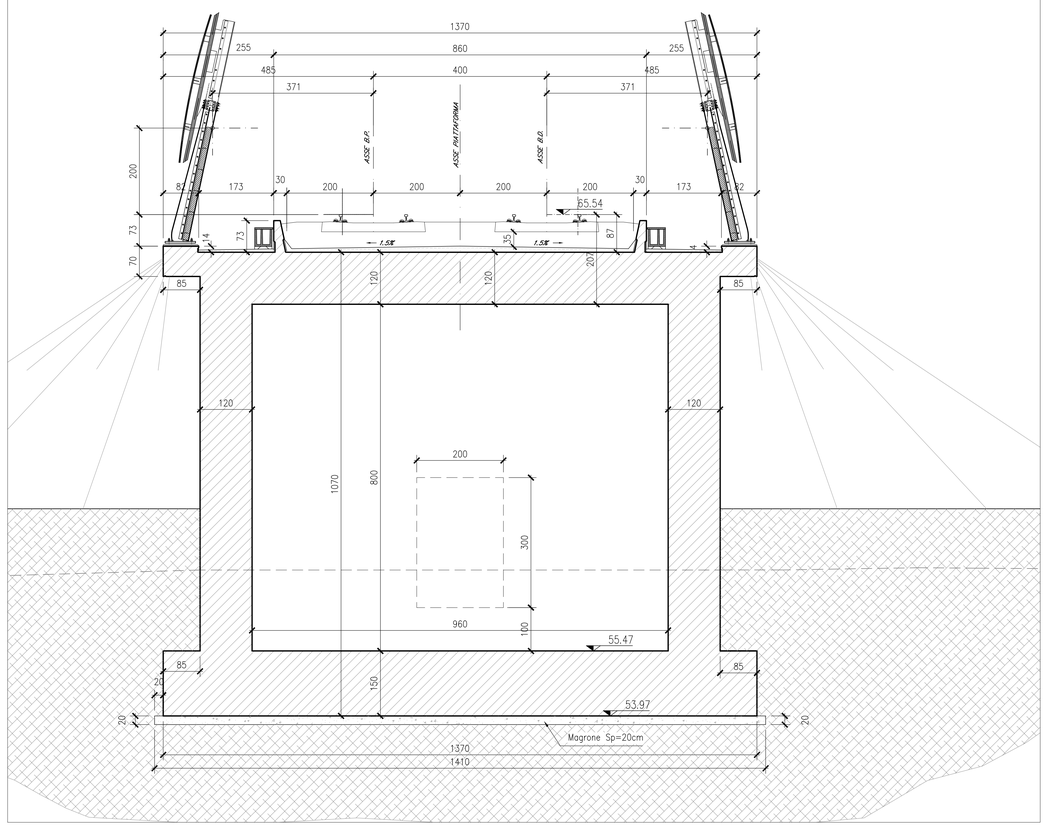

ELABORATI DI RIFERIMENTO

DESCRIZIONE	CODICE
Pianta, sezione longitudinale e prospetto	IF1N.0.1.E.ZZ.B9.VI.03.0.0.001
Sezione longitudinale	IF1N.0.1.E.ZZ.BA.VI.03.0.0.001
Sezioni trasversali	IF1N.0.1.E.ZZ.BB.VI.03.0.0001
Scavi: pianta e sezioni	IF1N.0.1.E.ZZ.P9.VI.03.0.0.001
Recinzione e capitello prefabbricato – Particolari costruttivi	IF1N.0.1.E.ZZ.BZ.VI.03.0.0.001
Opere di finitura impalcato e barriere acustiche – Particolari costruttivi	IF1N.0.1.E.ZZ.BZ.VI.03.0.0.002
Muretto paraballast e canaletta portacavi – Particolari costruttivi	IF1N.0.1.E.ZZ.BZ.VI.03.0.0.003
Smaltimento acqua di piattaforma – Sezione longitudinale e particolari costruttivi	IF1N.0.1.E.ZZ.BZ.VI.03.0.0.004

CARATTERISTICHE DEI MATERIALI

CALCESTRUZZO MAGRO
- CLASSE DI RESISTENZA MINIMA C12/15
- TIPO CEMENTO CEM I÷V
- CLASSE DI ESPOSIZIONE AMBIENTALE : X0

CALCESTRUZZO FONDAZIONI
- CLASSE DI RESISTENZA MINIMA C28/35
- TIPO CEMENTO CEM III÷V
- RAPPORTO A/C : ≤ 0.60
- CLASSE MINIMA DI CONSISTENZA : S4
- CLASSE DI ESPOSIZIONE AMBIENTALE : XC2
- COPRIFERRO = 40 mm
- DIAMETRO MASSIMO INERTI : 25 mm

CALCESTRUZZO ELEVAZIONI
- CLASSE DI RESISTENZA MINIMA C32/40
- TIPO CEMENTO CEM III÷V
- RAPPORTO A/C : ≤ 0.50
- CLASSE MINIMA DI CONSISTENZA : S4
- CLASSE DI ESPOSIZIONE AMBIENTALE : XC4
- COPRIFERRO = 40 mm
- DIAMETRO MASSIMO INERTI : 25 mm

ACCIAIO ORDINARIO PER CALCESTRUZZO ARMATO

IN BARRE E RETI ELETTROSALDATE
B450C saldabile che presenta le seguenti caratteristiche :
- Tensione di snervamento caratteristica $f_{yk} \geq 450\ N/mm^2$
- Tensione caratteristica a rottura $f_{tk} \geq 540\ N/mm^2$

$1.15 \leq f_{tk}/f_{yk} < 1.35$

NOTE GENERALI

1) Trattamento "a matrice" delle superfici esterne in elevazione dei conci "SCATOLARE A", "SCATOLARE B" e sottovia.

2) Verniciatura delle superfici esterne in elevazione dei conci da "1" a "4":
–preparazione delle superfici mediante idropittura per esterno a base di resine sintetiche disperse in acqua e pigmenti al quarzo;
–mano di fissativo ed isolante composto da leganti della medesima natura;
–verniciatura a più mani mediante pittura per esterni per una quantità totale non inferiore a 1.2 Kg/m2.

COMMITTENTE:

RFI RETE FERROVIARIA ITALIANA
GRUPPO FERROVIE DELLO STATO ITALIANE

DIREZIONE LAVORI:

ITALFERR
GRUPPO FERROVIE DELLO STATO ITALIANE

APPALTATORE:

Cedic — CONSORZIO CFT — ITINERA — PIZZAROTTI

PROGETTAZIONE:	PROGETTISTA:	DIRETTORE DELLA PROGETTAZIONE:
RAGGRUPPAMENTO TEMPORANEO PROGETTISTI PIZZAROTTI Sintagma INTERA	Prof. Ing. MARCO PETRANGELI	Ing. PIETRO MAZZOLI Responsabile integrazione fra le varie prestazioni specialistiche

PROGETTO ESECUTIVO

ITINERARIO NAPOLI-BARI
RADDOPPIO TRATTA CANCELLO-BENEVENTO
I° LOTTO FUNZIONALE CANCELLO-FRASSO TELESINO E VARIANTE ALLA LINEA ROMA-NAPOLI VIA CASSINO NEL COMUNE MADDALONI

VIADOTTO dal km 12+245.256 al km 12+407.221 "Struttura ad archi"

Viadotto Cantinella
Sezioni trasversali

APPALTATORE		SCALA:
CONSORZIO CFT IL DIRETTORE TECNICO Geom. C. Bianchi 13/09/2018		1:50

COMMESSA	LOTTO	FASE	ENTE	TIPO DOC.	OPERA/DISCIPLINA	PROGR.	REV.
IF1N	01	E	ZZ	BB	VI0300	001	C

Rev.	Descrizione	Redatto	Data	Verificato	Data	Approvato	Data	Autorizzato Data
A	Emissione	L. Gasperoni	11/05/2018	G. Usai	11/05/2018	P. Mazzoli	11/05/2018	M. Petrangeli
B	Incremento spessore magrone	L. Gasperoni	28/05/2018	G. Usai	28/05/2018	P. Mazzoli	28/05/2018	
C	Rev. Istruttoria ITF 29/06/18	L. Gasperoni	13/09/2018	G. Usai	13/09/2018	P. Mazzoli	13/09/2018	
								13/09/2018

File: IF1N.0.1.E.ZZ.BB.VI.03.0.0.001.C.dwg | n. Elab.: