PIANTA 1-1

Scala 1:50

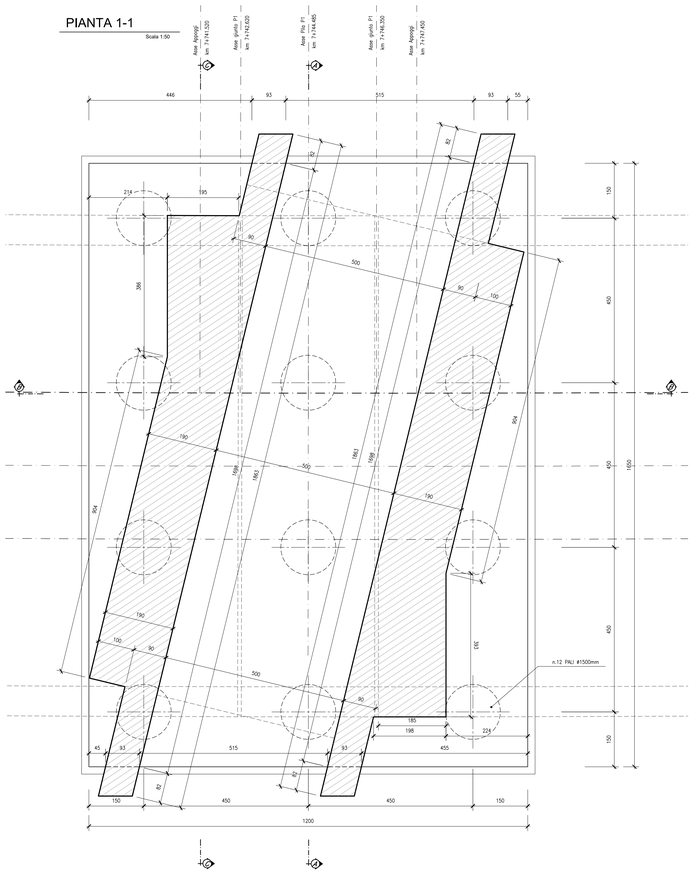

PIANTA 2-2

Scala 1:50

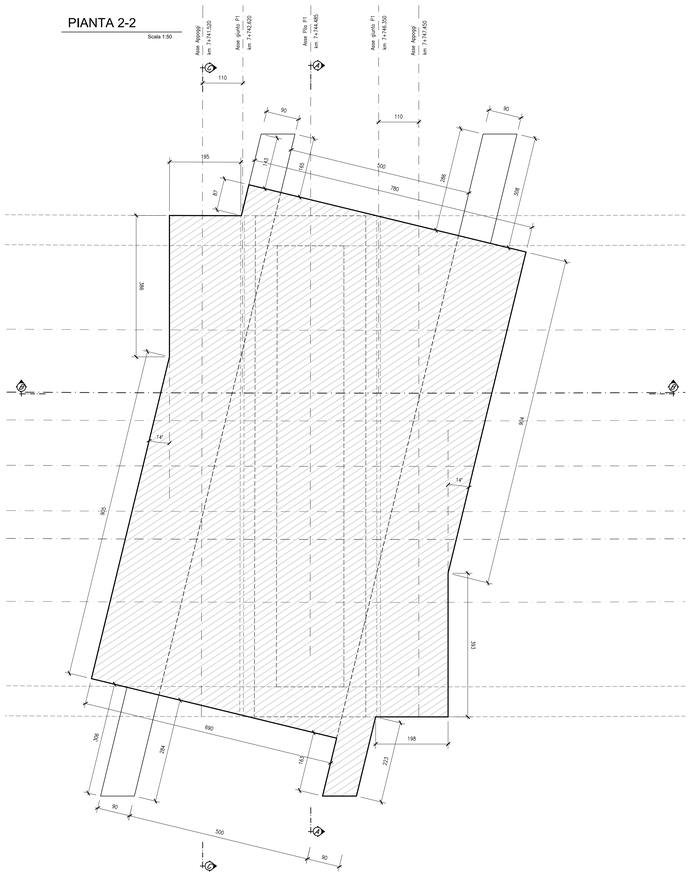

PIANTA 3-3

Scala 1:50

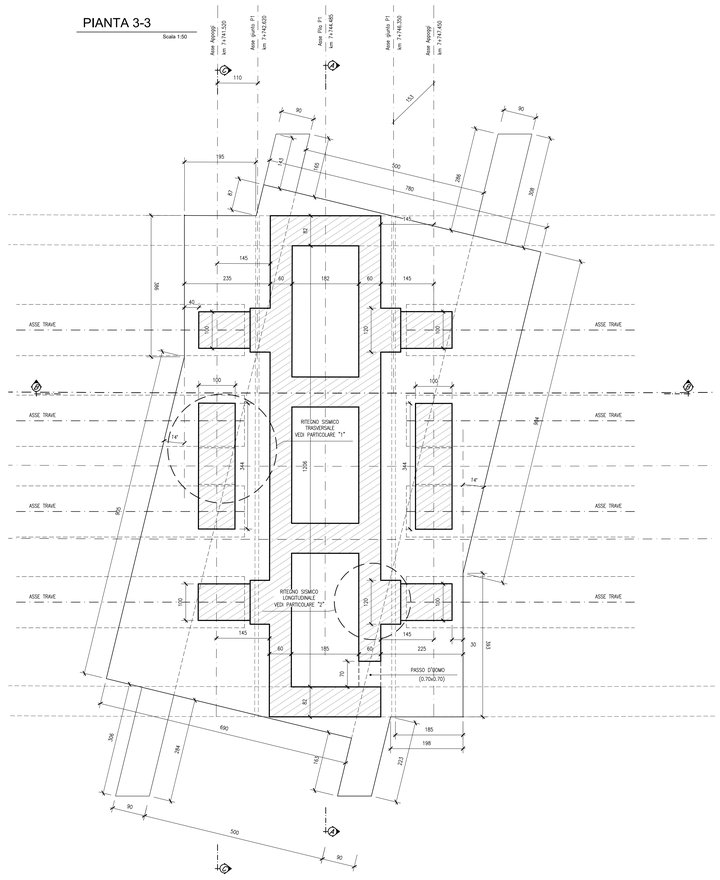

PARTICOLARE "1"

SEZIONE

Scala 1:20

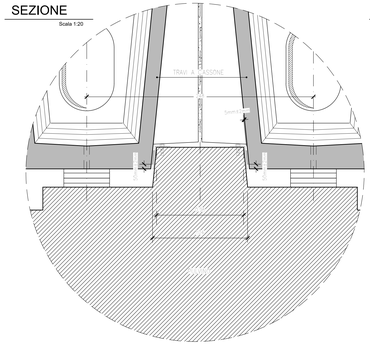

PIANTA

Scala 1:20

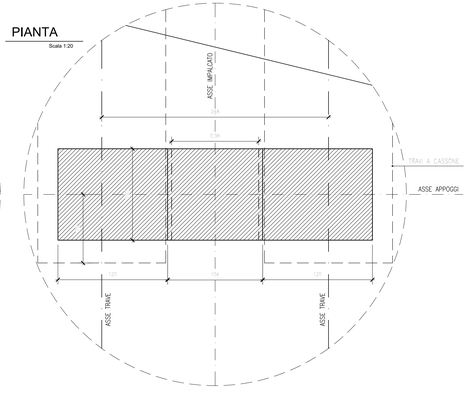

PARTICOLARE "2"

SEZIONE

Scala 1:20

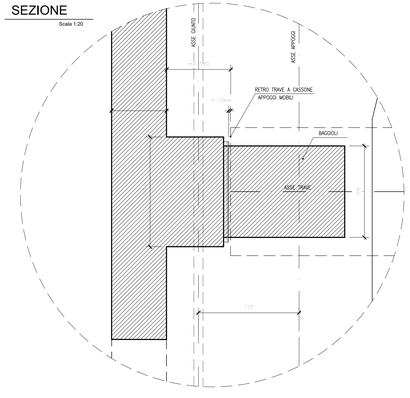

PIANTA

Scala 1:20

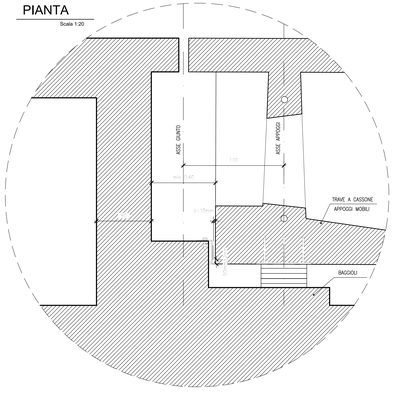

ELABORATI DI RIFERIMENTO

DESCRIZIONE	CODICE
Planta scavi e sezione longitudinale – Tav. 1 di 3	IF1N.0.1.E.ZZ.PZ.VI.04.0.0.001
Planta scavi e sezione longitudinale – Tav. 2 di 3	IF1N.0.1.E.ZZ.PZ.VI.04.0.0.002
Planta scavi e sezione longitudinale – Tav. 3 di 3	IF1N.0.1.E.ZZ.PZ.VI.04.0.0.003
Planta fondazioni, impalcato e prospetto – Tav. 1 di 3	IF1N.0.1.E.ZZ.PZ.VI.04.0.0.004
Planta fondazioni, impalcato e prospetto – Tav. 2 di 3	IF1N.0.1.E.ZZ.PZ.VI.04.0.0.005
Planta fondazioni, impalcato e prospetto – Tav. 3 di 3	IF1N.0.1.E.ZZ.PZ.VI.04.0.0.006
Carpenteria pila P1 – Tav. 1 di 2	IF1N.0.1.E.ZZ.BZ.VI.04.0.5.001
Carpenteria pila P1 – Tav. 2 di 2	IF1N.0.1.E.ZZ.BZ.VI.04.0.5.002
Carpenteria pile da P2 a P5, P12 e P13	IF1N.0.1.E.ZZ.BZ.VI.04.0.5.003
Carpenteria pile da P6 a P8	IF1N.0.1.E.ZZ.BZ.VI.04.0.5.004
Carpenteria pila P9 – Tav. 1 di 2	IF1N.0.1.E.ZZ.BZ.VI.04.0.5.005
Carpenteria pila P9 – Tav. 2 di 2	IF1N.0.1.E.ZZ.BZ.VI.04.0.5.006
Carpenteria pila P10	IF1N.0.1.E.ZZ.BZ.VI.04.0.5.007
Carpenteria pila P11 – Tav. 1 di 2	IF1N.0.1.E.ZZ.BZ.VI.04.0.5.008
Carpenteria pila P11 – Tav. 2 di 2	IF1N.0.1.E.ZZ.BZ.VI.04.0.5.009
Carpenteria spalla S1 – Tav. 1 di 2	IF1N.0.1.E.ZZ.BB.VI.04.0.4.001
Carpenteria spalla S1 – Tav. 2 di 2	IF1N.0.1.E.ZZ.BB.VI.04.0.4.002
Carpenteria spalla S2 – Tav. 1 di 2	IF1N.0.1.E.ZZ.BB.VI.04.0.4.003
Carpenteria spalla S2 – Tav. 2 di 2	IF1N.0.1.E.ZZ.BB.VI.04.0.4.004
Opere provvisionali pila P1	IF1N.0.1.E.ZZ.PZ.VI.04.0.3.001
Opere provvisionali pile da P4 a P9 – Tav. 1 di 2	IF1N.0.1.E.ZZ.PZ.VI.04.0.3.002
Opere provvisionali pile da P4 a P9 – Tav. 2 di 2	IF1N.0.1.E.ZZ.PZ.VI.04.0.3.003
Opere provvisionali pila P10	IF1N.0.1.E.ZZ.PZ.VI.04.0.3.004
Opere provvisionali pila P11	IF1N.0.1.E.ZZ.PZ.VI.04.0.3.005
Impalcato a struttura mista acc.–cls L=43m (Lc=40.80m) doppio binario: pianta, prospetto e sezioni	IF1N.0.1.E.ZZ.BZ.VI.04.0.7.001
Apparecchi di appoggio e giunti impalcato a struttura mista acc.–cls L=43m (Lc=40.80m) doppio binario	IF1N.0.1.E.ZZ.BZ.VI.04.0.7.002
Fasi realizzative – Tav. 1 di 2	IF1N.0.1.E.ZZ.PB.VI.04.0.0.001
Fasi realizzative – Tav. 2 di 2	IF1N.0.1.E.ZZ.PB.VI.04.0.0.002

CARATTERISTICHE DEI MATERIALI

Per la tabella materiali e note generali fare riferimento al documento "IF1N.0.1.E.ZZ.TT.OC.00.0.0.001 – Tabella Materiali e Note generali".

NOTE GENERALI

1) Per i ritegni sismici longitudinali e trasversali afferenti agli impalcati in c.a.p. L=25m (Lc=22.80m) ed a struttura mista acciaio–calcestruzzo L=34m (Lc=32.40m) è previsto l'impiego di profili metallici inglobati nel getto di calcestruzzo ed opportunamente ancorati al pulvino/muro frontale spalle.

2) Trattamento "a matrice" dei muri frontali e laterali delle spalle del viadotto, nonchè dei fusti delle pile.

COMMITTENTE:

RFI RETE FERROVIARIA ITALIANA
GRUPPO FERROVIE DELLO STATO ITALIANE

DIREZIONE LAVORI:

ITALFERR
GRUPPO FERROVIE DELLO STATO ITALIANE

APPALTATORE:

CONSORZIO CFT
PIZZAROTTI

PROGETTAZIONE:	PROGETTISTA:	DIRETTORE DELLA PROGETTAZIONE:
RAGGRUPPAMENTO TEMPORANEO PROGETTISTI: PIZZAROTTI, Sintagma, INTERBRA	Prof. Ing. MARCO PETRANGELI	Ing. PIETRO MAZZOLI Responsabile integrazione fra le varie prestazioni specialistiche

PROGETTO ESECUTIVO

ITINERARIO NAPOLI-BARI
RADDOPPIO TRATTA CANCELLO-BENEVENTO
I° LOTTO FUNZIONALE CANCELLO-FRASSO TELESINO E VARIANTE ALLA LINEA ROMA-NAPOLI VIA CASSINO NEL COMUNE MADDALONI

VIADOTTO dal km 7+724 al km 8+114

Viadotto Valle di Maddaloni
Carpenteria pila P1 - Tav. 2 di 2

APPALTATORE	SCALA:
CONSORZIO CFT IL DIRETTORE TECNICO Geom. C. Bianchi 13/09/2018	varie

COMMESSA	LOTTO	FASE	ENTE	TIPO DOC.	OPERA/DISCIPLINA	PROGR.	REV.
IF1N	01	E	ZZ	BZ	VI0405	002	B

Rev.	Descrizione	Redatto	Data	Verificato	Data	Approvato	Data	Autorizzato Data
A	Emissione	L. Ciaiparino	11/07/2018	G. Usai	11/07/2018	P. Mazzoli	11/07/2018	M. Petrangeli
B	Rev. Istruttoria ITF 29/08/18	L. Ciaiparino	13/09/2018	G. Usai	13/09/2018	P. Mazzoli	13/09/2018	
								13/09/2018

File: IF1N.0.1.E.ZZ.BZ.VI.04.0.5.002.B.dwg

n. Elab.: