PIANTA PULVINO

Scala 1:50

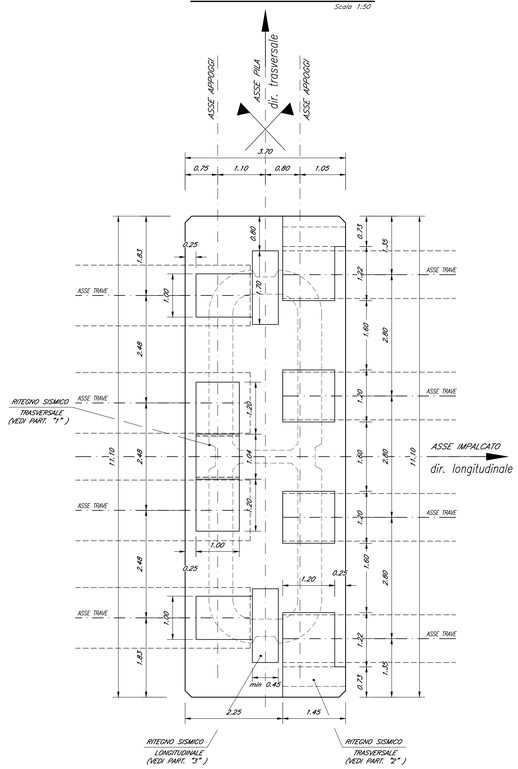

PARTICOLARE "2"

SEZIONE

Scala 1:20

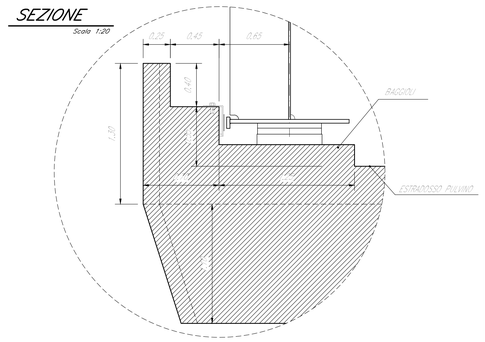

PARTICOLARE "3"

SEZIONE

Scala 1:20

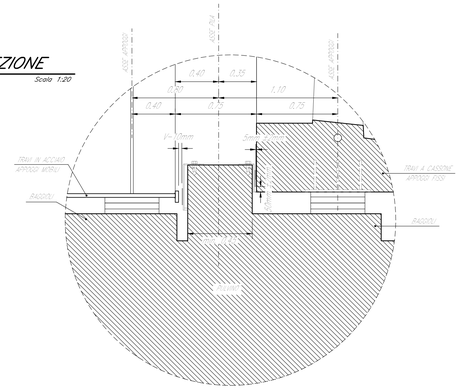

PIANTA

Scala 1:20

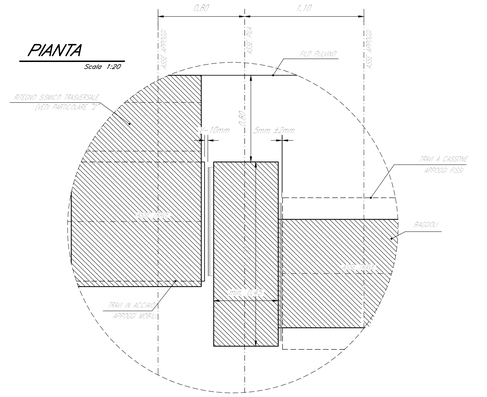

PARTICOLARE "1"

SEZIONE

Scala 1:20

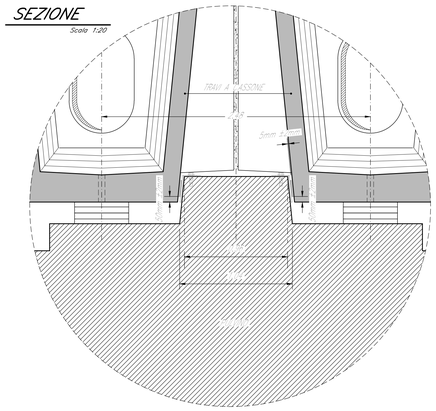

PIANTA

Scala 1:20

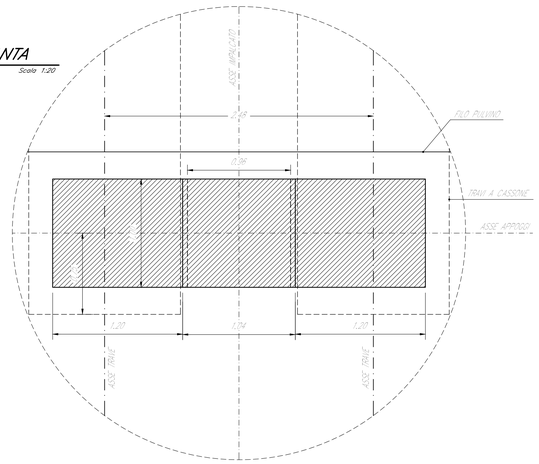

	H (m)	v (mm)
PILA 49	3.50	150

DETTAGLIO BATTUTA RITEGNI SISMICI

Scala 1:5

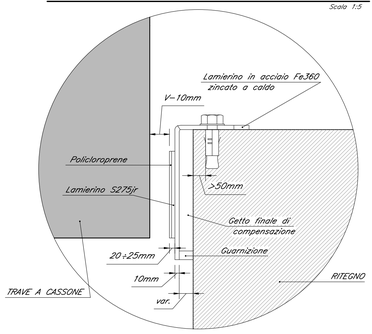

ELABORATI DI RIFERIMENTO

DESCRIZIONE	CODICE
Pianta scavi e sezione longitudinale – Tav. 1 di 10	IF1N.0.1.E.ZZ.PZ.VI.06.0.0.001
Pianta scavi e sezione longitudinale – Tav. 2 di 10	IF1N.0.1.E.ZZ.PZ.VI.06.0.0.002
Pianta scavi e sezione longitudinale – Tav. 3 di 10	IF1N.0.1.E.ZZ.PZ.VI.06.0.0.003
Pianta scavi e sezione longitudinale – Tav. 4 di 10	IF1N.0.1.E.ZZ.PZ.VI.06.0.0.004
Pianta scavi e sezione longitudinale – Tav. 5 di 10	IF1N.0.1.E.ZZ.PZ.VI.06.0.0.005
Pianta scavi e sezione longitudinale – Tav. 6 di 10	IF1N.0.1.E.ZZ.PZ.VI.06.0.0.006
Pianta scavi e sezione longitudinale – Tav. 7 di 10	IF1N.0.1.E.ZZ.PZ.VI.06.0.0.007
Pianta scavi e sezione longitudinale – Tav. 8 di 10	IF1N.0.1.E.ZZ.PZ.VI.06.0.0.008
Pianta scavi e sezione longitudinale – Tav. 9 di 10	IF1N.0.1.E.ZZ.PZ.VI.06.0.0.009
Pianta scavi e sezione longitudinale – Tav. 10 di 10	IF1N.0.1.E.ZZ.PZ.VI.06.0.0.010
Pianta fondazioni, impalcato e prospetto – Tav. 1 di 10	IF1N.0.1.E.ZZ.PZ.VI.06.0.0.011
Pianta fondazioni, impalcato e prospetto – Tav. 2 di 10	IF1N.0.1.E.ZZ.PZ.VI.06.0.0.012
Pianta fondazioni, impalcato e prospetto – Tav. 3 di 10	IF1N.0.1.E.ZZ.PZ.VI.06.0.0.013
Pianta fondazioni, impalcato e prospetto – Tav. 4 di 10	IF1N.0.1.E.ZZ.PZ.VI.06.0.0.014
Pianta fondazioni, impalcato e prospetto – Tav. 5 di 10	IF1N.0.1.E.ZZ.PZ.VI.06.0.0.015
Pianta fondazioni, impalcato e prospetto – Tav. 6 di 10	IF1N.0.1.E.ZZ.PZ.VI.06.0.0.016
Pianta fondazioni, impalcato e prospetto – Tav. 7 di 10	IF1N.0.1.E.ZZ.PZ.VI.06.0.0.017
Pianta fondazioni, impalcato e prospetto – Tav. 8 di 10	IF1N.0.1.E.ZZ.PZ.VI.06.0.0.018
Pianta fondazioni, impalcato e prospetto – Tav. 9 di 10	IF1N.0.1.E.ZZ.PZ.VI.06.0.0.019
Pianta fondazioni, impalcato e prospetto – Tav. 10 di 10	IF1N.0.1.E.ZZ.PZ.VI.06.0.0.020
Carpenteria pile da P1 a P3, P7, P10 e P11	IF1N.0.1.E.ZZ.BZ.VI.06.0.5.001
Carpenteria pile da P4 a P6, P12 e P13	IF1N.0.1.E.ZZ.BZ.VI.06.0.5.002
Carpenteria pile P8 e P9 – Tav. 1 di 2	IF1N.0.1.E.ZZ.BZ.VI.06.0.5.003
Carpenteria pile P8 e P9 – Tav. 2 di 2	IF1N.0.1.E.ZZ.BZ.VI.06.0.5.004
Carpenteria pile da P14 a P19 e P35	IF1N.0.1.E.ZZ.BZ.VI.06.0.5.005
Carpenteria pile da P20 a P25, da P29 a P34, P41, P42, P47 e P48	IF1N.0.1.E.ZZ.BZ.VI.06.0.5.006
Carpenteria pile da P26 a P28 e da P43 a P46	IF1N.0.1.E.ZZ.BZ.VI.06.0.5.007
Carpenteria pile da P36 a P40	IF1N.0.1.E.ZZ.BZ.VI.06.0.5.008
Carpenteria pile P49 – Tav. 1 di 2	IF1N.0.1.E.ZZ.BZ.VI.06.0.5.009
Carpenteria pile P49 – Tav. 2 di 2	IF1N.0.1.E.ZZ.BZ.VI.06.0.5.010
Carpenteria pile P50 e P51	IF1N.0.1.E.ZZ.BZ.VI.06.0.5.011
Carpenteria pile P52 – Tav. 1 di 2	IF1N.0.1.E.ZZ.BZ.VI.06.0.5.012
Carpenteria pile P52 – Tav. 2 di 2	IF1N.0.1.E.ZZ.BZ.VI.06.0.5.013
Carpenteria pile P53 e P54	IF1N.0.1.E.ZZ.BZ.VI.06.0.5.014
Carpenteria spalla S1 – Tav. 1 di 2	IF1N.0.1.E.ZZ.BB.VI.06.0.4.001
Carpenteria spalla S1 – Tav. 2 di 2	IF1N.0.1.E.ZZ.BB.VI.06.0.4.002
Carpenteria spalla S2 – Tav. 1 di 2	IF1N.0.1.E.ZZ.BB.VI.06.0.4.003
Carpenteria spalla S2 – Tav. 2 di 2	IF1N.0.1.E.ZZ.BB.VI.06.0.4.004
Opere provvisionali pile P4 e P5	IF1N.0.1.E.ZZ.PZ.VI.06.0.3.001
Opere provvisionali pile da P35 a P37 – Tav. 1 di 2	IF1N.0.1.E.ZZ.PZ.VI.06.0.3.002
Opere provvisionali pile da P35 a P37 – Tav. 2 di 2	IF1N.0.1.E.ZZ.PZ.VI.06.0.3.003
Opere provvisionali pile P39 e P40	IF1N.0.1.E.ZZ.PZ.VI.06.0.3.004
Opere provvisionali pile P50 e P51	IF1N.0.1.E.ZZ.PZ.VI.06.0.3.005
Opere provvisionali pile P13 e P14	IF1N.0.1.E.ZZ.PZ.VI.06.0.3.006
Fasi realizzative – Tav. 1 di 4	IF1N.0.1.E.ZZ.PB.VI.06.0.0.001
Fasi realizzative – Tav. 2 di 4	IF1N.0.1.E.ZZ.PB.VI.06.0.0.002
Fasi realizzative – Tav. 3 di 4	IF1N.0.1.E.ZZ.PB.VI.06.0.0.003
Fasi realizzative – Tav. 4 di 4	IF1N.0.1.E.ZZ.PB.VI.06.0.0.004

CARATTERISTICHE DEI MATERIALI

Per la tabella materiali e note generali fare riferimento al documento "IF1N.0.1.E.ZZ.TT.0C.00.0.0.001 – Tabella Materiali e Note generali".

NOTE GENERALI

1) Per i ritegni sismici longitudinali e trasversali afferenti agli impalcati in c.a.p. L=25m (Lc=22.80m) ed a struttura mista acciaio–calcestruzzo L=34m (Lc=32.40m) è previsto l'impiego di profili metallici inglobati nel getto di calcestruzzo ed opportunamente ancorati al pulvino/muro frontale spalle.

COMMITTENTE:

RFI RETE FERROVIARIA ITALIANA
GRUPPO FERROVIE DELLO STATO ITALIANE

DIREZIONE LAVORI:

ITALFERR
GRUPPO FERROVIE DELLO STATO ITALIANE

APPALTATORE:

Coelli — CONSORZIO CFT — PIZZAROTTI — ITINERA

PROGETTAZIONE:	PROGETTISTA:	DIRETTORE DELLA PROGETTAZIONE:
RAGGRUPPAMENTO TEMPORANEO PROGETTISTI PIZZAROTTI Sintagma INTEBRA	Prof. Ing. MARCO PETRANGELI	Ing. PIETRO MAZZOLI Responsabile integrazione fra le varie prestazioni specialistiche

PROGETTO ESECUTIVO

ITINERARIO NAPOLI-BARI
RADDOPPIO TRATTA CANCELLO-BENEVENTO
I° LOTTO FUNZIONALE CANCELLO-FRASSO TELESINO E VARIANTE ALLA LINEA ROMA-NAPOLI VIA CASSINO NEL COMUNE MADDALONI

VIADOTTO dal km 10+327 al km 11+738

Viadotto S. MICHELE
Carpenteria pile P49 - Tav. 2 di 2

APPALTATORE		SCALA:
CONSORZIO CFT IL DIRETTORE TECNICO Geom. C. Bianchi 13/09/2018		varie

COMMESSA	LOTTO	FASE	ENTE	TIPO DOC.	OPERA/DISCIPLINA	PROGR.	REV.
IF1N	01	E	ZZ	BZ	VI0605	010	B

Rev.	Descrizione	Redatto	Data	Verificato	Data	Approvato	Data	Autorizzato Data
A	Emissione	L. Gasperoni	11/07/2018	G. Usai	11/07/2018	P. Mazzoli	11/07/2018	M. Petrangeli
B	Rev. Istruttoria ITF 29/08/18	L. Gasperoni	13/09/2018	G. Usai	13/09/2018	P. Mazzoli	13/09/2018	
								13/09/2018

File: IF1N.0.1.E.ZZ.BZ.VI.06.0.5.010.B.dwg | n. Elab.: