SEZIONE A-A
SCALA 1:50

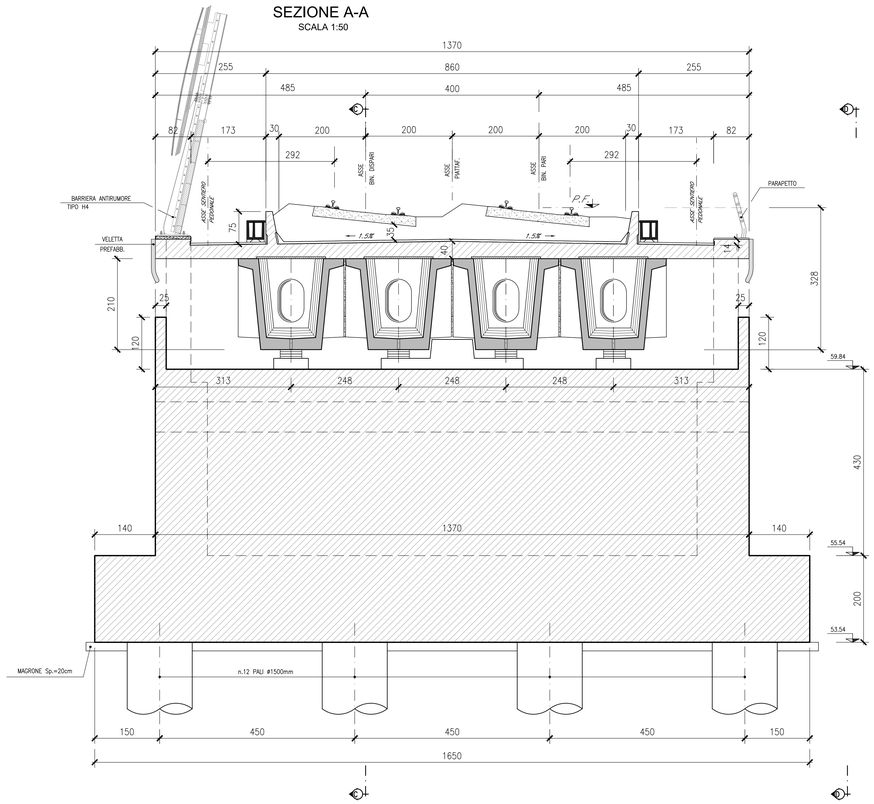

SEZIONE B-B
SCALA 1:50

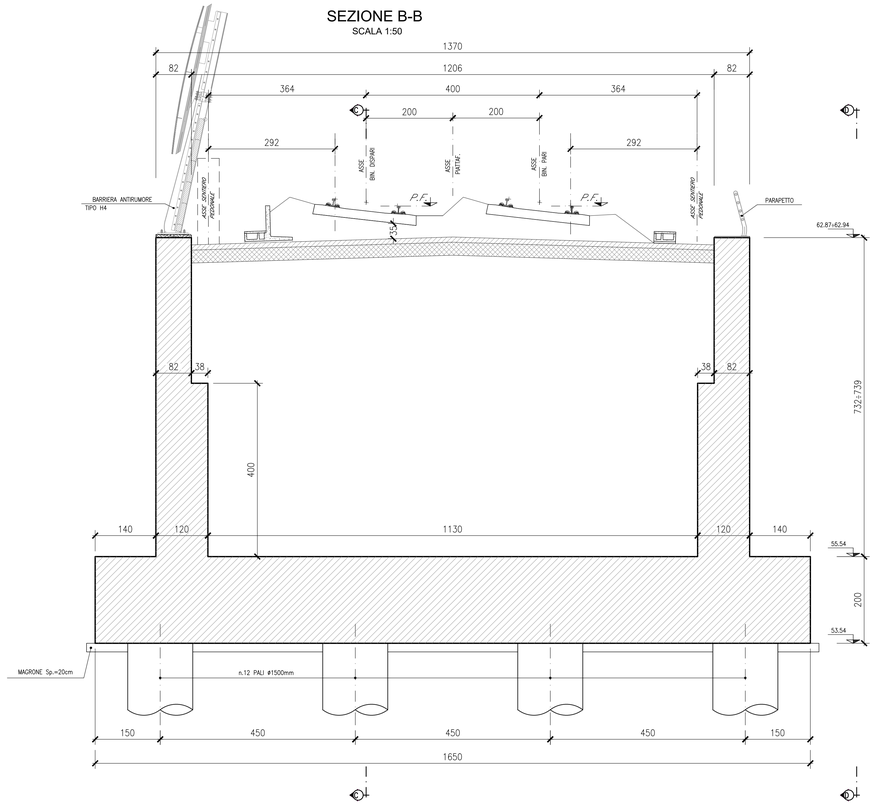

SEZIONE C-C
SCALA 1:50

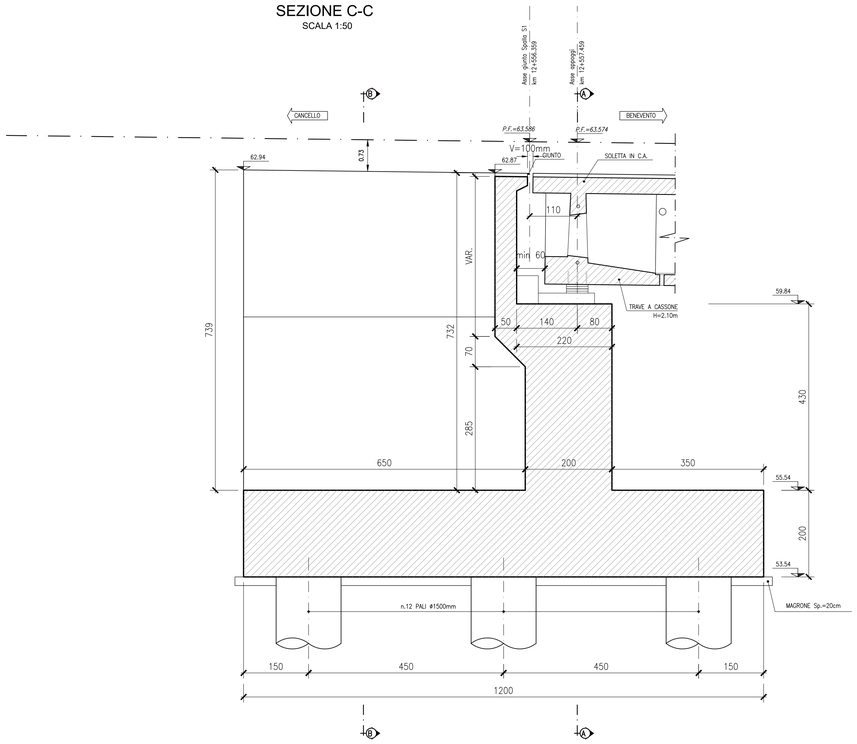

PROSPETTO D-D
SCALA 1:50

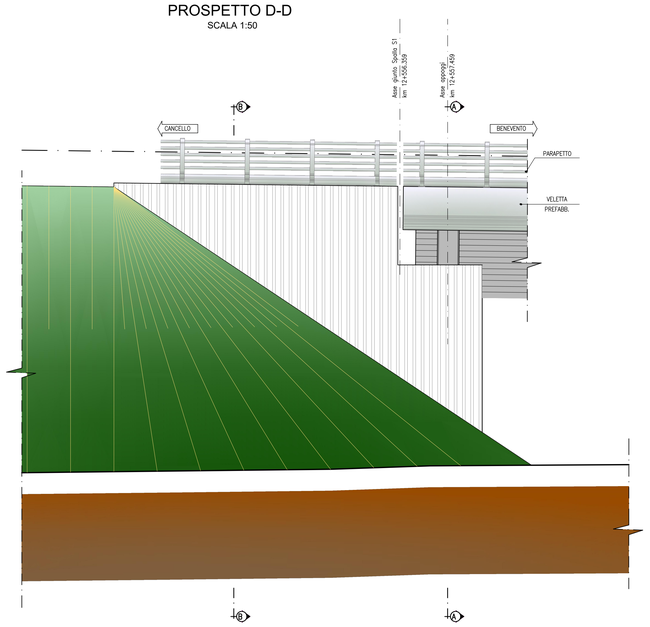

ELABORATI DI RIFERIMENTO

DESCRIZIONE	CODICE
Pianta scavi e sezione longitudinale – Tav. 1 di 2	IF1N.0.1.E.ZZ.PZ.VI.07.0.0.001
Pianta scavi e sezione longitudinale – Tav. 2 di 2	IF1N.0.1.E.ZZ.PZ.VI.07.0.0.002
Pianta fondazioni, impalcato e prospetto – Tav. 1 di 2	IF1N.0.1.E.ZZ.PZ.VI.07.0.0.003
Pianta fondazioni, impalcato e prospetto – Tav. 2 di 2	IF1N.0.1.E.ZZ.PZ.VI.07.0.0.004
Carpenteria pile P1, P2, P3, P4 e P5	IF1N.0.1.E.ZZ.BZ.VI.07.0.5.001
Carpenteria pila P6 – Tav. 1 di 2	IF1N.0.1.E.ZZ.BZ.VI.07.0.5.002
Carpenteria pila P6 – Tav. 2 di 2	IF1N.0.1.E.ZZ.BZ.VI.07.0.5.003
Carpenteria pile P7 e P8 – Tav. 1 di 2	IF1N.0.1.E.ZZ.BZ.VI.07.0.5.004
Carpenteria pile P7 e P8 – Tav. 2 di 2	IF1N.0.1.E.ZZ.BZ.VI.07.0.5.005
Carpenteria spalla S1 – Tav. 1 di 2	IF1N.0.1.E.ZZ.BB.VI.07.0.4.001
Carpenteria spalla S1 – Tav. 2 di 2	IF1N.0.1.E.ZZ.BB.VI.07.0.4.002
Carpenteria spalla S2 – Tav. 1 di 2	IF1N.0.1.E.ZZ.BB.VI.07.0.4.003
Carpenteria spalla S2 – Tav. 2 di 2	IF1N.0.1.E.ZZ.BB.VI.07.0.4.004
Opere provvisionali pila P1	IF1N.0.1.E.ZZ.PZ.VI.07.0.3.001
Opere provvisionali pile da P2 a P6 – Tav. 1 di 2	IF1N.0.1.E.ZZ.PZ.VI.07.0.3.002
Opere provvisionali pile da P2 a P6 – Tav. 2 di 2	IF1N.0.1.E.ZZ.PZ.VI.07.0.3.003
Opere provvisionali pile da P7 a P8 – Tav. 1 di 2	IF1N.0.1.E.ZZ.PZ.VI.07.0.3.004
Opere provvisionali pile da P7 a P8 – Tav. 2 di 2	IF1N.0.1.E.ZZ.PZ.VI.07.0.3.005

CARATTERISTICHE DEI MATERIALI

Per la tabella materiali e note generali fare riferimento al documento "IF1N.0.1.E.ZZ.TT.OC.00.0.0.001 – Tabella Materiali e Note generali".

NOTE GENERALI

1) Per i ritegni sismici longitudinali e trasversali afferenti agli impalcati in c.a.p. L=25m (Lc=22.80m) ed a struttura mista acciaio–calcestruzzo L=34m (Lc=32.40m) è previsto l'impiego di profili metallici inglobati nel getto di calcestruzzo ed opportunamente ancorati al pulvino/muro frontale spalle.
2) Trattamento "a matrice" dei muri frontali e laterali delle spalle del viadotto.

COMMITTENTE:

RFI RETE FERROVIARIA ITALIANA
GRUPPO FERROVIE DELLO STATO ITALIANE

DIREZIONE LAVORI:

ITALFERR
GRUPPO FERROVIE DELLO STATO ITALIANE

APPALTATORE:

Chelle — CONSORZIO CFT — ITINERA — PIZZAROTTI

PROGETTAZIONE:	PROGETTISTA:	DIRETTORE DELLA PROGETTAZIONE:
RAGGRUPPAMENTO TEMPORANEO PROGETTISTI PIZZAROTTI — Sintagma — INTEGRA	Prof. Ing. MARCO PETRANGELI	Ing. PIETRO MAZZOLI Responsabile integrazione fra le varie prestazioni specialistiche

PROGETTO ESECUTIVO

ITINERARIO NAPOLI-BARI
RADDOPPIO TRATTA CANCELLO-BENEVENTO
I° LOTTO FUNZIONALE CANCELLO-FRASSO TELESINO E VARIANTE ALLA LINEA ROMA-NAPOLI VIA CASSINO NEL COMUNE MADDALONI

VIADOTTO dal km 12+556 al km 12+808

Viadotto ISCLERO
Carpenteria spalla S1 - Tav. 1 di 2

APPALTATORE		SCALA:
CONSORZIO CFT IL DIRETTORE TECNICO Geom. C. Bianchi 13/09/2018		1:50

COMMESSA	LOTTO	FASE	ENTE	TIPO DOC.	OPERA/DISCIPLINA	PROGR.	REV.
IF1N	01	E	ZZ	BB	VI0704	001	B

Rev.	Descrizione	Redatto	Data	Verificato	Data	Approvato	Data	Autorizzato Data
A	Emissione	L. Gasperoni	11/07/2018	G. Usai	11/07/2018	P. Mazzoli	11/07/2018	M. Petrangeli
B	Rev. Istruttoria ITF 29/06/18	L. Gasperoni	13/09/2018	G. Usai	13/09/2018	P. Mazzoli	13/09/2018	13/09/2018

File: IF1N.0.1.E.ZZ.BB.VI.07.0.4.001.B.dwg — n. Elab.: