PIANTA PLINTO
Scala 1:20

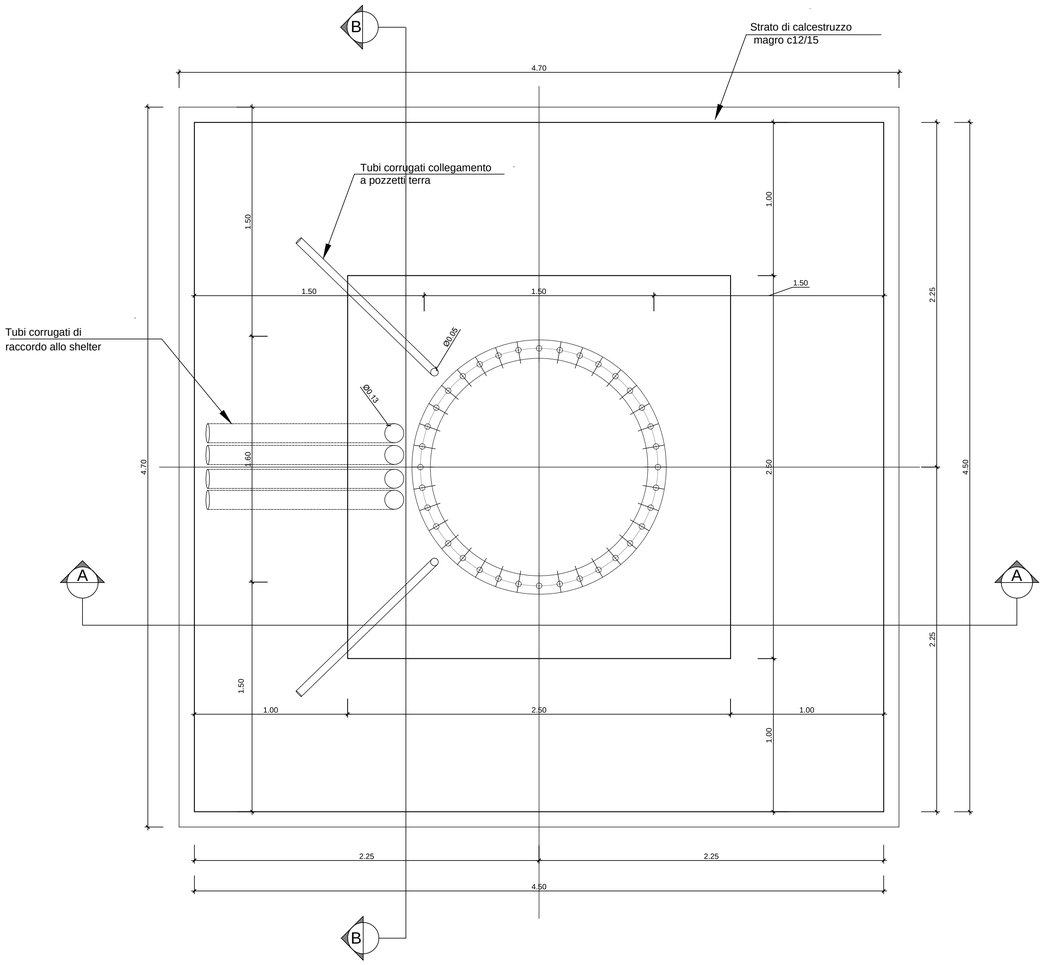

SEZIONE B-B
Scala 1:20

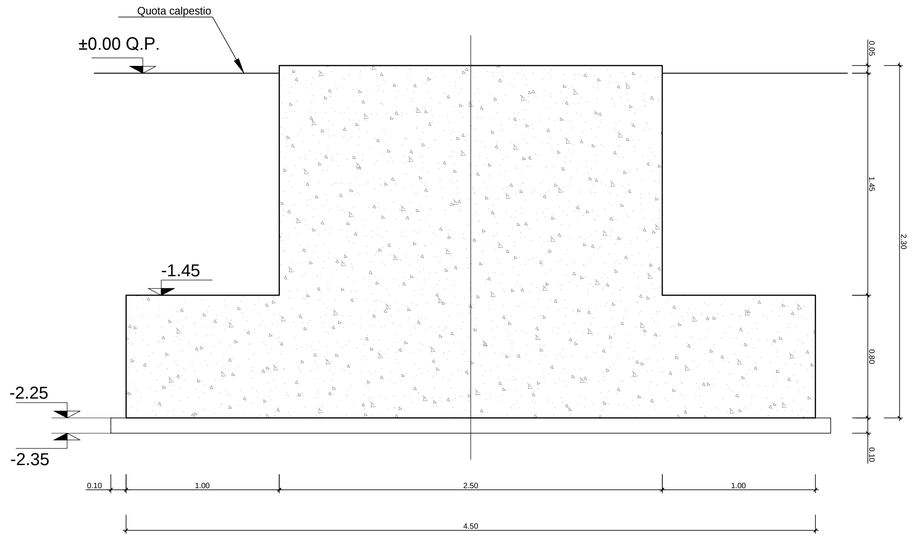

SEZIONE A-A
Scala 1:20

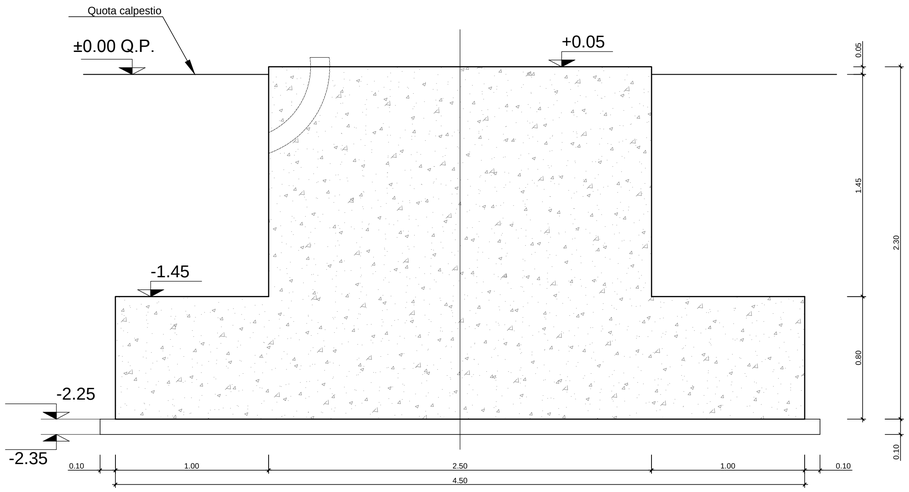

TABELLA MATERIALI

CALCESTRUZZI

Rapporto a/c max	Classe di lavorabilità	Classe di resistenza minima $C(fck/Rck)_{min}$	Classe di esposizione ambientale	Minimo contenuto cemento	Campi di Impiego
0.55	S4–S5	C28/35	XC3	320 kg/mc	– Strutture in c.a. in elevazione – Solette in c.a. gettate in opera in elevazione
0.55	S3–S4	C28/35	XC2	320 kg/mc	– Opere controterra e muro di sostegno
0.60	S4–S5	C25/30	XC2	300 kg/mc	– Fondazioni armate
--	--	C12/15	X0	--	– Magrone di pulizia, riempimento o livellamento

ACCIAIO

ACCIAIO IN BARRE PER GETTI
E RETI ELETTROSALDATE

B 450 C Controllato SALDABILE
$1.15 < (ft/fy)k < 1.35$
Come da D.M. 14–1–08 dove
fyk= Tensione caratteristica di snervamento
ftk= Tensione caratteristica di rottura

PRESCRIZIONI

COPRIFERRO NETTO

– STRUTTURE IN C.A. IN ELEVAZIONE s ≥40 mm
– STRUTTURE A CONTATTO CON IL TERRENO s ≥40 mm

INCIDENZA ARMATURE:

Fondazione plinto

120 kg/m3

COMMITTENTE:

RFI RETE FERROVIARIA ITALIANA
GRUPPO FERROVIE DELLO STATO ITALIANE

DIREZIONE LAVORI:

ITALFERR
GRUPPO FERROVIE DELLO STATO ITALIANE

APPALTATORE:

Ghella · CONSORZIO CFT · PIZZAROTTI · ITINERA

PROGETTAZIONE:	PROGETTISTA:	DIRETTORE DELLA PROGETTAZIONE:
RAGGRUPPAMENTO TEMPORANEO PROGETTISTI PIZZAROTTI · Sintagma · INTEGRA	Ing. FEDERICO DURASTANTI	Ing. PIETRO MAZZOLI Responsabile integrazione fra le varie prestazioni specialistiche

PROGETTO ESECUTIVO

ITINERARIO NAPOLI-BARI
RADDOPPIO TRATTA CANCELLO-BENEVENTO
I° LOTTO FUNZIONALE CANCELLO-FRASSO TELESINO E VARIANTE ALLA LINEA ROMA-NAPOLI VIA CASSINO NEL COMUNE MADDALONI

FABBRICATI

ELABORATI SISTEMAZIONE PIAZZALI
FA00 - Tipologico basamento bts - Carpenteria

APPALTATORE		SCALA:
CONSORZIO CFT IL DIRETTORE TECNICO Geom. C. BIANCHI 10/07/2018		varie

COMMESSA	LOTTO	FASE	ENTE	TIPO DOC.	OPERA/DISCIPLINA	PROGR.	REV.
IF1N	01	E	ZZ	BZ	FA0000	002	A

Rev.	Descrizione	Redatto	Data	Verificato	Data	Approvato	Data	Autorizzato Data
A	Emissione	L.Pacioselli	10/07/2018	F.Durastanti	10/07/2018	P.Mazzoli	10/07/2018	F.Durastanti 10/07/2018

File: IF1N.0.1.E.ZZ.BZ.FA.00.0.0.002.A.dwg | n. Elab.: