SEZIONE A-A

DETTAGLIO FONDAZIONI SEZ. PS1°
SCALA 1:20

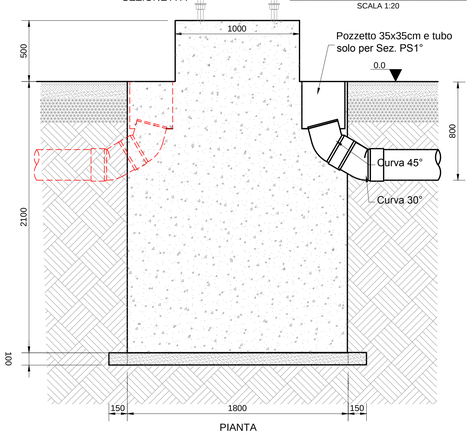

SEZIONE A-A

DETTAGLIO FONDAZIONI SEZ. PS2°
SCALA 1:20

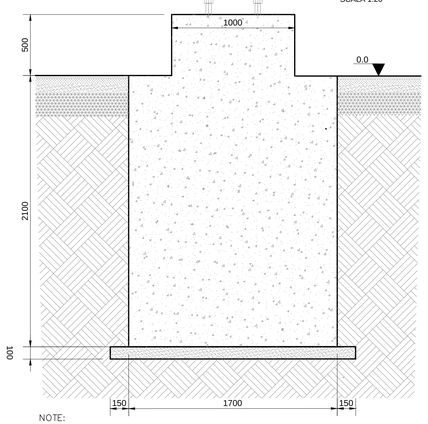

PIANTA

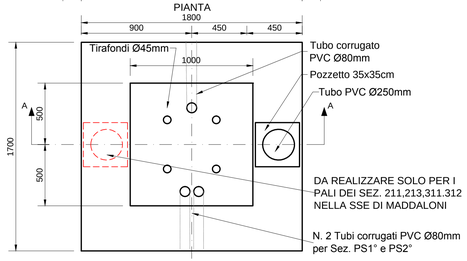

NOTE:

- Le dimensioni si riferiscono all'esterno del ferro di armatura
- Le dimensioni dei raggi di curvatura sono da intendersi all'asse del ferro di armatura
- Per dettagli consultare dis. RFI E 64779

- Calcestruzzo a "Prestazione Garantita" con classe di resistenza minima C25/30 (Rck=30N/mmq) requisiti seconda norma UNI 206-1.
- Le fondazioni dovranno essere conformi alla STC RFI DMAIM TE SP IFS 060A.

COPRIFERRO
- Sul fondo scavo : Min. 20 cm
- Controterra : Min. 5 cm
- Altre superfici : Min. 4,5 cm
- I ferri di armatura devono essere in acciaio Feb44k (ad aderenza migliorata) controllato in stabilimento. (Da realizzare con opportuni distanziatori)
- I ferri posizione ① e ②, in tutti gli schemi delle armature, vanno zincati a caldo secondo la CEI 7.6 vigente.

VISTA TRASVERSALE AL BINARIO
PALO LSF22G

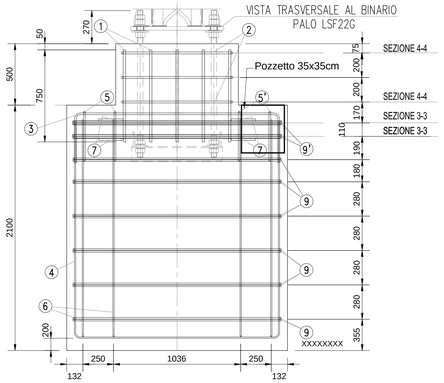

DETTAGLIO ARMATURE
SCALA 1:20

SEZ. 4-4

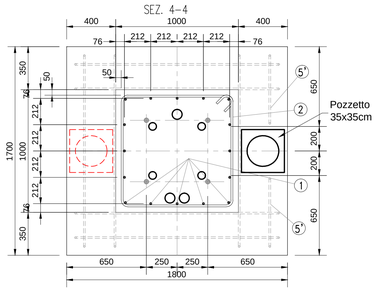

LATO DEL SEZIONATORE

SEZ. 3-3

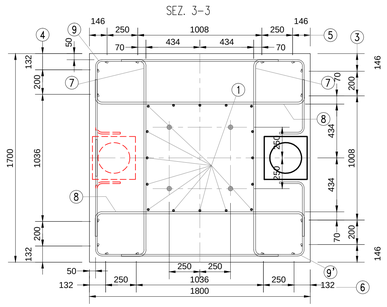

SVILUPPO ARMATURE
SCALA 1:20

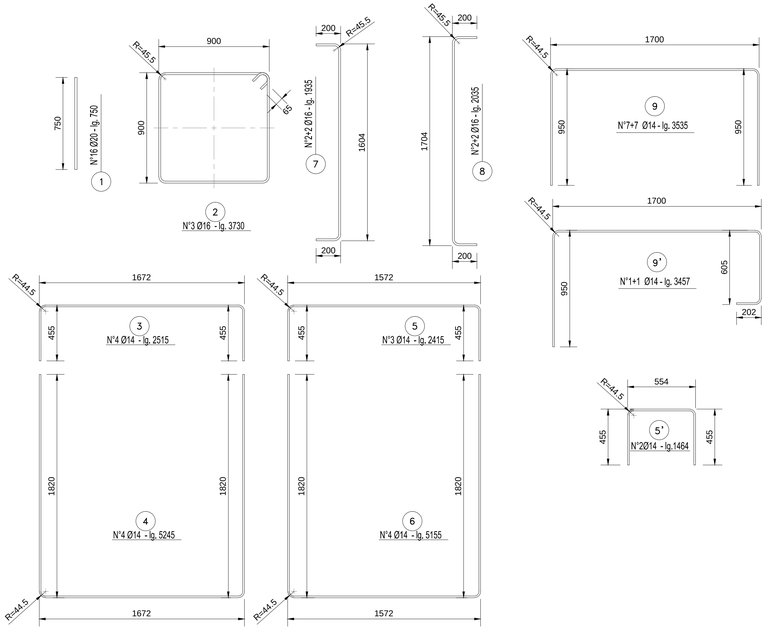

DISPOSIZIONE APPARECCHIATURE PALO DI 1ª FILA
Scala 1:50

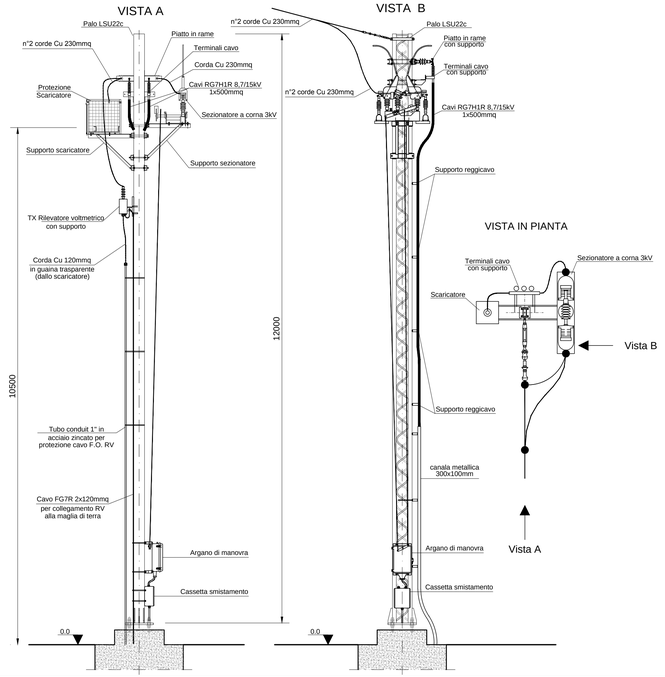

DISPOSIZIONE APPARECCHIATURE PALO DI 2ª FILA
Scala 1:50

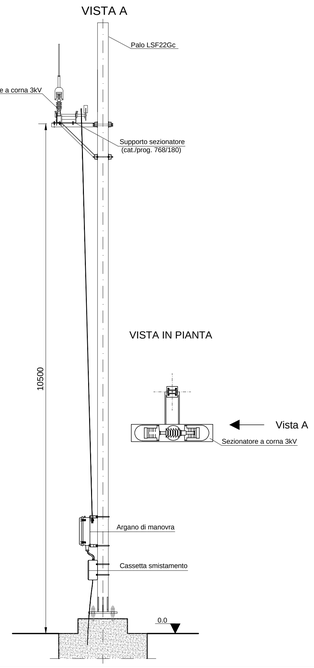

ELABORATI DI RIFERIMENTO

DESCRIZIONE	CODICE
SSE MADDALONI - Piazzale di SSE / Posizione basamenti	IF1N 01 E ZZ P9 SE0100 001
SSE FRASSO - Piazzale di SSE / Posizione basamenti	IF1N 01 E ZZ P9 SE0200 001

CARATTERISTICHE DEI MATERIALI

NOTE GENERALI

COMMITTENTE:

RFI RETE FERROVIARIA ITALIANA
GRUPPO FERROVIE DELLO STATO ITALIANE

DIREZIONE LAVORI:

ITALFERR
GRUPPO FERROVIE DELLO STATO ITALIANE

APPALTATORE:

Ghella — CONSORZIO CFT — ITINERA — PIZZAROTTI

PROGETTAZIONE:	PROGETTISTA:	DIRETTORE DELLA PROGETTAZIONE:
RAGGRUPPAMENTO TEMPORANEO PROGETTISTI PIZZAROTTI — Sintagma — INTERA	Ing. FILIPPO PAMBIANCO	Ing. PIETRO MAZZOLI Responsabile integrazione fra le varie prestazioni specialistiche

PROGETTO ESECUTIVO

ITINERARIO NAPOLI-BARI
RADDOPPIO TRATTA CANCELLO-BENEVENTO
I° LOTTO FUNZIONALE CANCELLO-FRASSO TELESINO E VARIANTE ALLA LINEA ROMA-NAPOLI VIA CASSINO NEL COMUNE MADDALONI

SSE MADDALONI E FRASSO

Elaborati Generali
Pali sezionatori 1°fila - Fondazioni e attrezzaggi

APPALTATORE		SCALA:
CONSORZIO CFT IL DIRETTORE TECNICO Geom. C. BIANCHI 10/07/2018		varie

COMMESSA	LOTTO	FASE	ENTE	TIPO DOC.	OPERA/DISCIPLINA	PROGR.	REV.
IF1N	01	E	ZZ	BZ	SE0000	001	A

Rev.	Descrizione	Redatto	Data	Verificato	Data	Approvato	Data	Autorizzato Data
A	Emissione	F.Saccardi	10/07/2018	F.Pambianco	10/07/2018	P.Mazzoli	10/07/2018	F.Pambianco 10/07/2018

File: IF1N.0.1.E.ZZ.BZ.SE.00.0.0.001.A.dwg n. Elab.: