PERCORSI DELLE CANALIZZAZIONI PRINCIPALI (1/4)

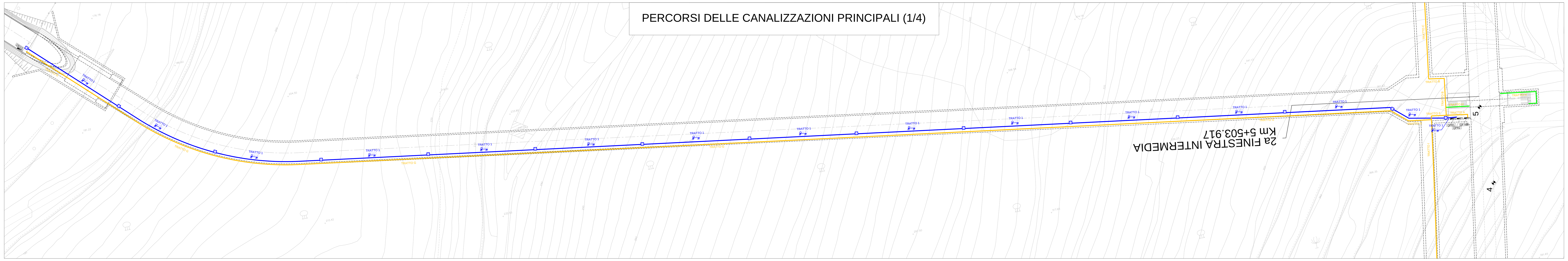

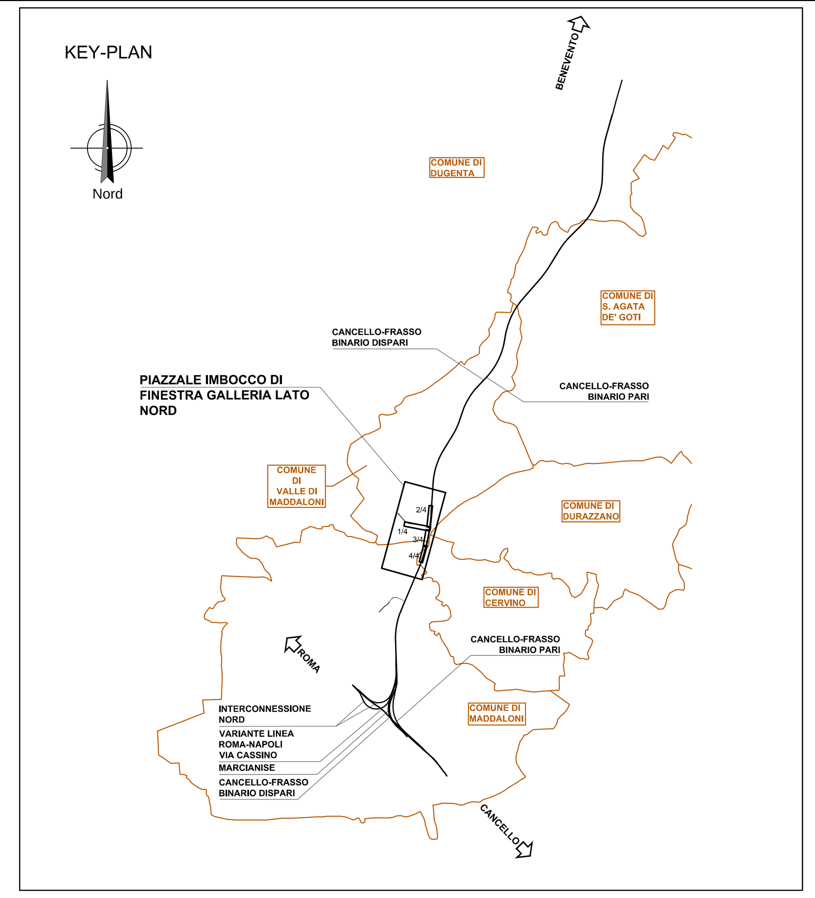

PERCORSI DELLE CANALIZZAZIONI PRINCIPALI (2/4)

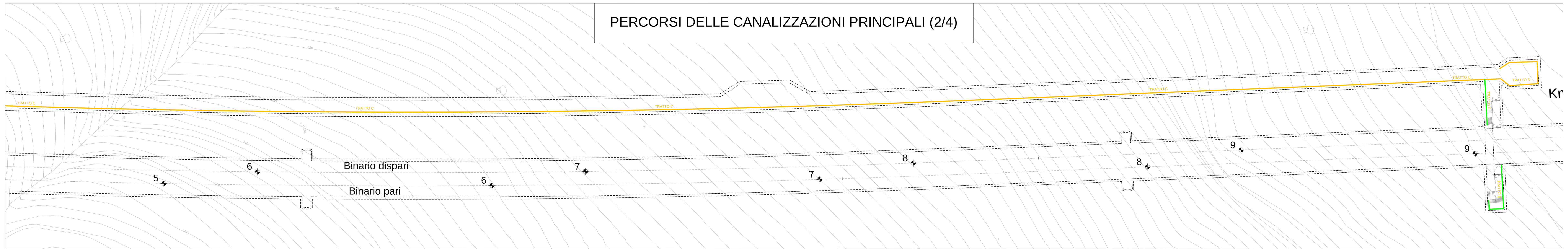

SIMBOLI	DESCRIZIONE
QFIN	Quadro elettrico b.t. finestra pk 3+777+276 costituito da armadio in lamiera di acciaio INOX AISI 304, grado di protezione IP55, forma di segregazione 2, portella cieca con serratura di sicurezza e chiave tipo Yale
QF-NB	Quadro elettrico b.t. finestra pk 5+503+917 costituito da armadio in lamiera di acciaio INOX AISI 304, grado di protezione IP55. Forma di segregazione 2, classe di isolamento II, portella cieca con serratura di sicurezza e chiave tipo Yale
QUE1	Quadro elettrico b.t. uscita sicurezza e piazzale 1 pk 2+883,352 costituito da armadio in resina poliestere rinforzata a fibra di vetro, grado di protezione IP55. Forma di segregazione 2, classe di isolamento II, portella cieca con serratura di sicurezza e chiave tipo Yale
QUE2	Quadro elettrico b.t. uscita sicurezza e piazzale 2 pk 2+969,676 costituito da armadio in resina poliestere rinforzata a fibra di vetro, grado di protezione IP55. Forma di segregazione 2, classe di isolamento II, portella cieca con serratura di sicurezza e chiave tipo Yale
QPR1	Adduzione elettrico a quadro impianto pressurizzazione 1 finestra (fornito insieme alle apparecchiature meccaniche - solo interconnessione elettrica)
QPR2	Adduzione elettrico a quadro impianto pressurizzazione 2 finestra (fornito insieme alle apparecchiature meccaniche - solo interconnessione elettrica)
QPR3	Adduzione elettrico a quadro impianto pressurizzazione 3 finestra (fornito insieme alle apparecchiature meccaniche - solo interconnessione elettrica)
QEGS	Adduzione elettrico a quadro impianto estrazione gas di scarico finestra (fornito insieme alle apparecchiature meccaniche - solo interconnessione elettrica)
QtDxx	Quadro di Tratta Pari/Dispari alimentato a 1KV rispondente alla specifica STC.LF 612B - costituito da struttura monoblocco e da pannelli in lamiera di acciaio INOX AISI 304 grado di protezione IP65 forma 3B collegato al collettore di terra in nicchia fissato a parete con isolatori
QFIN_MT	Quadro di finestra per quanto applicabile in conformità alla Specifica Tecnica di fornitura RFI DPRIM STF LFS LF612 B con partenza aggiuntiva per alimentazione trasformatore 1/0,4kV 80kVA costituito da struttura monoblocco in lamiera bordata di acciaio INOX AISI 304 grado di protezione IP55 forma 3B
	Quadro in acciaio INOX IP55 con trasformatore 1/0,4KV 80KVA e protezioni per alimentazione impianti di finestra e piazzale di uscita
	Pozzetto in cls dim. 45x45cm - Coperchio in cls, cementato per prevenzione da atti vandalici
	Pozzetto in cls dim. 80x80cm - Coperchio in cls, cementato per prevenzione da atti vandalici
	Pozzetto in cls dim. 100x100cm - Coperchio in cls, cementato per prevenzione da atti vandalici
	Pozzetto di polifera galleria - luce netta dimensioni 500x1200mm - Coperchio in cls, cementato per prevenzione da atti vandalici
	Plinto per palo di pubblica illuminazione, dimensioni 120x120x100cm con pozzetto incorporato misura interna 45x45cm e foro per alloggio palo per alloggio palo, coperchio in cls, cementato per prevenzione da atti vandalici
	Cavidotto per passaggio cavi b.t. a doppio strato in polietilene ad alta densità, corrugato esternamente e con parete interna liscia, resistenza allo schiacciamento 750 N, diametro indicato in pianta
	Cavidotto per passaggio cavi MT 1Kv e b.t. e/o segnale interno galleria installato nella polifera dei marciapiedi composto da n.3 tubi d=160mm e n.7 tubi d=100mm
	Canale metallico in filo di acciaio zincato a caldo completo di staffe di sostegno fissate per mezzo di ancorante chimico omologato RFI ed accessori di dimensioni 100x105mm
	Canale metallico in filo di acciaio zincato a caldo completo di staffe di sostegno fissate per mezzo di ancorante chimico omologato RFI ed accessori di dimensioni 200x100mm per alimentazione impianti finestre e cunicoli
	Canale in materiale termoplastico autoestinguente di dimensioni 100x80mm installato sulla parete della trincea attraverso mensole da parete fissate a muro con ancorante chimico omologato RFI

PARTICOLARE TIPOLOGICO POZZETTO PREFABBRICATO PER ISPEZIONE E DERIVAZIONE POLIFERE

SEZIONE A-A

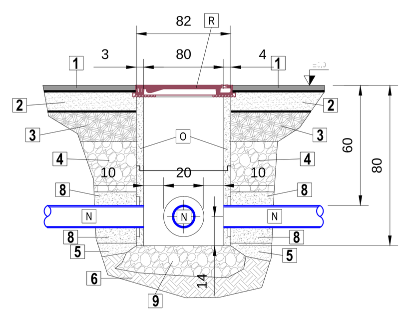

PIANTA

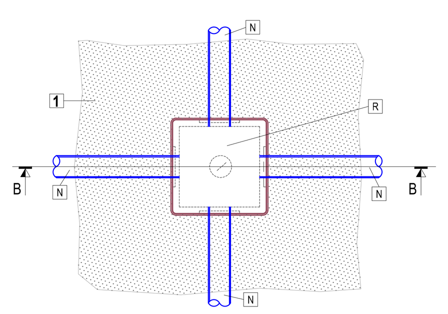

SEZIONE TIPOLOGICA PER POLIFERA CONTENIMENTO CAVI ELETTRICI ALL'INTERNO DEI CAMMINAMENTI E DEI CUNICOLI

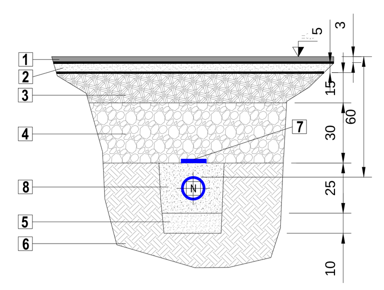

LEGENDA

N	Cavidotto per passaggio cavi a doppio strato in polietilene strutturato ad alta densità, corrugato esternamente e con parete interna liscia, costruito con processo di coestrusione, resistenza allo schiacciamento 750 N, resistenza elettrica di isolamento 100 MOhm, rigidità elettrica 800 kV/cm, giuntabile a manicotto, conforme alle norme IMQ e CEI EN 50086-1-2-4. Disponibile in rotoli con cavo tirasonda Diametro 100mm	1	Usura in conglomerato bituminoso chiuso
		2	Binder in conglomerato bituminoso chiuso
		3	Base in conglomerato bituminoso chiuso
		4	Fondazione in misto granulare non legato
		5	Sabbia di fiume costipata
O	Pozzetto prefabbricato in calcestruzzo vibrocompresso per ispezione e derivazione cavidotti b.t. Costituito da un elemento di base con fondo aperto ed elemento di prolunga. Dimensioni interne 800x800mm, H=800mm, spessore 120mm	6	Sottofondo in terra stabilizzata in sito (E_{FWD} > 80 MPa) o terreno vegetale
		7	Nastro di guardia in PVC colore blU posato in tutto il percorso della polifera
R	Chiusino cls, cementato per prevenzione da atti vandalici, coperchio autocentrante sul telaio, telaio a struttura alveolare, giunto in Polietilene antirumore e antibasculamento, dimensioni telaio minimo 950x950mm, luce netta 800x800mm.	8	Rinfianco tubazioni in getto calcestruzzo dosato a 250 kg/m³
		9	Ghiaione di fiume per drenaggio acque piovane
		—	Mano di attacco in emulsione bituminosa

PARTICOLARE INSTALLAZIONE TIPOLOGICO CANALIZZAZIONI PRINCIPALI A SOFFITTO - SISTEMA DI FISSAGGIO

Fuori scala

fuori scala

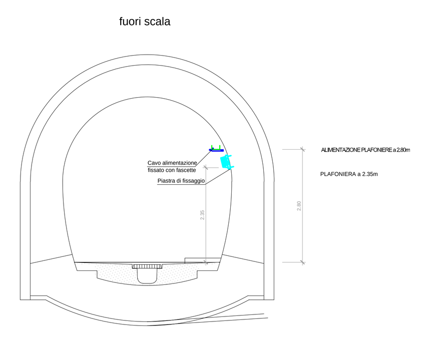

PERCORSI DELLE CANALIZZAZIONI PRINCIPALI (3/4)

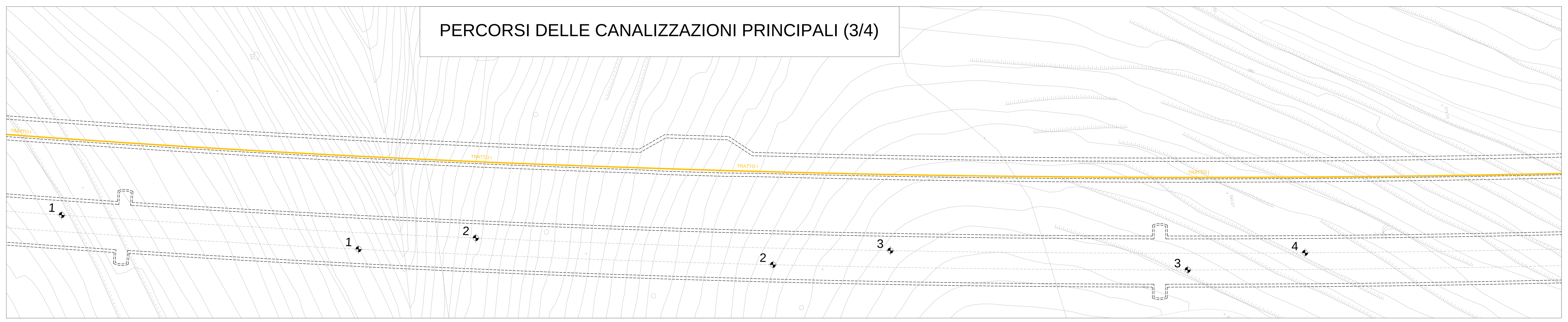

PERCORSI DELLE CANALIZZAZIONI PRINCIPALI (4/4)

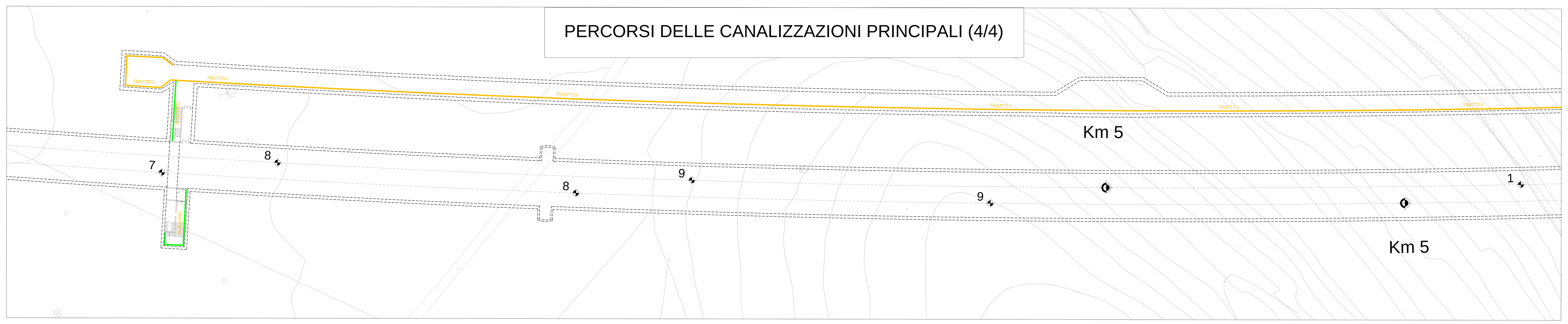

PARTICOLARE INSTALLAZIONE TIPOLOGICO CANALIZZAZIONI PRINCIPALI A PARETE - SISTEMA DI FISSAGGIO

Fuori scala

PARTICOLARE INSTALLAZIONE CANALE METALLICO

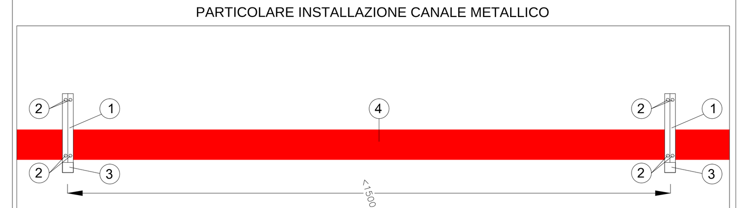

1	Barre filettate isolate dai ferri di armatura di galleria
2	Tassello di fissaggio con ancoraggio chimico a parete
3	Mensola di sostegno canale
4	Canale metallico a filo dimensioni 100x100mm

PARTICOLARI RIEMPIMENTO TUBAZIONI PRINCIPALI PER TRATTA IN POLIFERA

Fuori scala

TRATTO 1

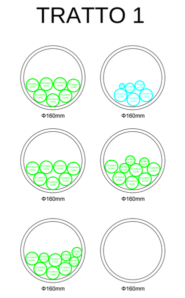

- CAVI MT PER ALIMENTAZIONE QDT GALLERIA
- CAVI BT DERIVATI DA SETTORE RETE NORMALE
- CAVI BT DERIVATI DA SETTORE PREFERENZIALE (G.E.)
- CAVI BT DERIVATI DA SETTORE NO-BREAK (UPS)

TABELLA ESPLICATIVA DELLA PERCORRENZA DEI CAVI DI ALLACCIAMENTO ALL'INTERNO DELLE TUBAZIONI

Rif. circ.	Circuito	Tipo cavo	Sezione	TRATTO 1
	ALIMENTAZIONI DA QUADRO QGBT/F / PREFERENZIALE			
1.6P	IMPIANTO PRESSURIZZAZIONE 1 QPR1	FTG16OM16	3(3(1x240))+3(1x120)+3(1PE120)	X
1.7P	IMPIANTO PRESSURIZZAZIONE 2 QPR2	FTG16OM16	3(4(1x240))+2(1x240)+(2PE240)	X
	ALIMENTAZIONI DA QUADRO QGBT/F / NO-BREAK			
1.7S	ALIMENTAZIONE QUADRO FINESTRA	FTG16OM16	3(1x240)+(1x120)+(1PE120)	X

NOTA
PER I TRATTI DI PERCORRENZA CON IL NUMERO ED I DIAMETRI DELLE TUBAZIONI ED I RIEMPIMENTI DELLE TUBAZIONI DI ADDUZIONE DEL PIAZZALE DEL FABBRICATO TECNOLOGICO (COMPRESA ANCHE L'ADDUZIONE AL QUADRO QEGS) VEDI TAVOLE DEDICATE

PARTICOLARI RIEMPIMENTO CANALIZZAZIONI PRINCIPALI PER TRATTA IN FINESTRA

Fuori scala

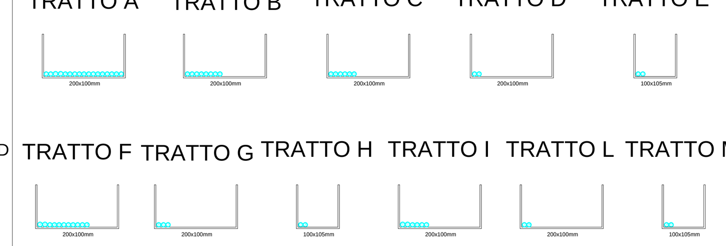

- CAVI MT PER ALIMENTAZIONE QDT GALLERIA
- CAVI BT DERIVATI DA SETTORE RETE NORMALE
- CAVI BT DERIVATI DA SETTORE PREFERENZIALE (G.E.)
- CAVI BT DERIVATI DA SETTORE NO-BREAK (UPS)

TABELLA ESPLICATIVA DELLA PERCORRENZA DEI CAVI DI ALLACCIAMENTO ALL'INTERNO DELLE CANALIZZAZIONI

Rif. circ.	Circuito	Tipo cavo	Sezione	TRATTO A	TRATTO B	TRATTO C	TRATTO D	TRATTO E	TRATTO F	TRATTO G	TRATTO H	TRATTO I	TRATTO L	TRATTO M
	ALIMENTAZIONI DA QUADRO QF-NB													
1.7S.2	ILLUMINAZIONE FINESTRA 1 DI 2	FTG16OM16	1(2x2,5)	X					X	X				
1.7S.3	ILLUMINAZIONE FINESTRA 2 DI 2	FTG16OM16	1(2x2,5)	X					X	X				
1.7S.4	ILLUMINAZIONE CUNICOLO SFOLLAMENTO SX 1 DI 2	FTG16OM16	1(2x4)	X					X			X		
1.7S.5	ILLUMINAZIONE CUNICOLO SFOLLAMENTO SX 2 DI 2	FTG16OM16	1(2x4)	X					X			X		
1.7S.6	ILLUMINAZIONE CUL DE SAC SX 1 DI 2	FTG16OM16	1(2x2,5)	X					X			X	X	
1.7S.7	ILLUMINAZIONE CUL DE SAC SX 2 DI 2	FTG16OM16	1(2x2,5)	X					X			X	X	
1.7S.8	ILLUMINAZIONE CUNICOLO SFOLLAMENTO DX 1 DI 2	FTG16OM16	1(2x2,5)	X	X	X								
1.7S.9	ILLUMINAZIONE CUNICOLO SFOLLAMENTO DX 2 DI 2	FTG16OM16	1(2x2,5)	X	X	X								
1.7S.10	ILLUMINAZIONE CUL DE SAC DX 1 DI 2	FTG16OM16	1(2x2,5)	X	X	X	X							
1.7S.11	ILLUMINAZIONE CUL DE SAC DX 2 DI 2	FTG16OM16	1(2x2,5)	X	X	X	X							
1.7S.12	ILLUMINAZIONE CAMERONE E SOTTOPASSO CENTR. 1 DI 2	FTG16OM16	1(2x2,5)	X	X				X		X			
1.7S.13	ILLUMINAZIONE CAMERONE E SOTTOPASSO CENTR. 2 DI 2	FTG16OM16	1(2x2,5)	X	X				X		X			
1.7S.14	ILLUMINAZIONE SOTTOPASSO E SCALE SX 1 DI 2	FTG16OM16	1(2x2,5)	X					X			X		X
1.7S.15	ILLUMINAZIONE SOTTOPASSO E SCALE SX 2 DI 2	FTG16OM16	1(2x2,5)	X					X			X		X
1.7S.16	ILLUMINAZIONE SOTTOPASSO E SCALE DX 1 DI 2	FTG16OM16	1(2x2,5)	X	X	X		X						
1.7S.17	ILLUMINAZIONE SOTTOPASSO E SCALE DX 2 DI 2	FTG16OM16	1(2x2,5)	X	X	X		X						
1.7S.18	ALIMENTAZIONE PMAE IMBOCCO LATO PGEP	FTG16OM16	1(2x2,5)	X					X	X				

COMMITTENTE:
RFI RETE FERROVIARIA ITALIANA
GRUPPO FERROVIE DELLO STATO ITALIANE

DIREZIONE LAVORI:
ITALFERR
GRUPPO FERROVIE DELLO STATO ITALIANE

APPALTATORE:
Ghella — CONSORZIO CFT — PIZZAROTTI — ITINERA

PROGETTAZIONE:	PROGETTISTA:	DIRETTORE DELLA PROGETTAZIONE:
RAGGRUPPAMENTO TEMPORANEO PROGETTISTI PIZZAROTTI, Sintagma, INTEGRA, AK	Ing. LUCA NANI	Ing. PIETRO MAZZOLI Responsabile integrazione fra le varie prestazioni specialistiche

PROGETTO ESECUTIVO

ITINERARIO NAPOLI-BARI
RADDOPPIO TRATTA CANCELLO-BENEVENTO
I° LOTTO FUNZIONALE CANCELLO-FRASSO TELESINO E VARIANTE ALLA LINEA ROMA-NAPOLI VIA CASSINO NEL COMUNE MADDALONI

LUCE E FORZA MOTRICE

Galleria Monte Aglio-Piazzale imbocco di finestra galleria lato Nord
Planimetria con percorsi principali dei cavidotti e particolari costruttivi

APPALTATORE
CONSORZIO CFT
IL DIRETTORE TECNICO
Geom. C. BIANCHI
Ottobre 2018

SCALA: 1:500

COMMESSA	LOTTO	FASE	ENTE	TIPO DOC.	OPERA/DISCIPLINA	PROGR.	REV.
IF1N	01	E	ZZ	P8	LF0200	016	C

Rev.	Descrizione	Redatto	Data	Verificato	Data	Approvato	Data	Autorizzato Data
A	Emissione	F.Checcucci	10/07/2018	L.Nani	10/07/2018	P.Mazzoli	10/07/2018	L.Nani
B	Rev. Istruttoria ITF 07/09/18	F.Checcucci	22/09/2018	L.Nani	22/09/2018	P.Mazzoli	22/09/2018	
C	Recepimento istruttoria	F.Checcucci	Ottobre 2018	L.Nani	Ottobre 2018	P.Mazzoli	Ottobre 2018	Ottobre 2018

File: IF1N.0.1.E.ZZ.P8.LF.02.0.0.016.C.dwg — n. Elab.: