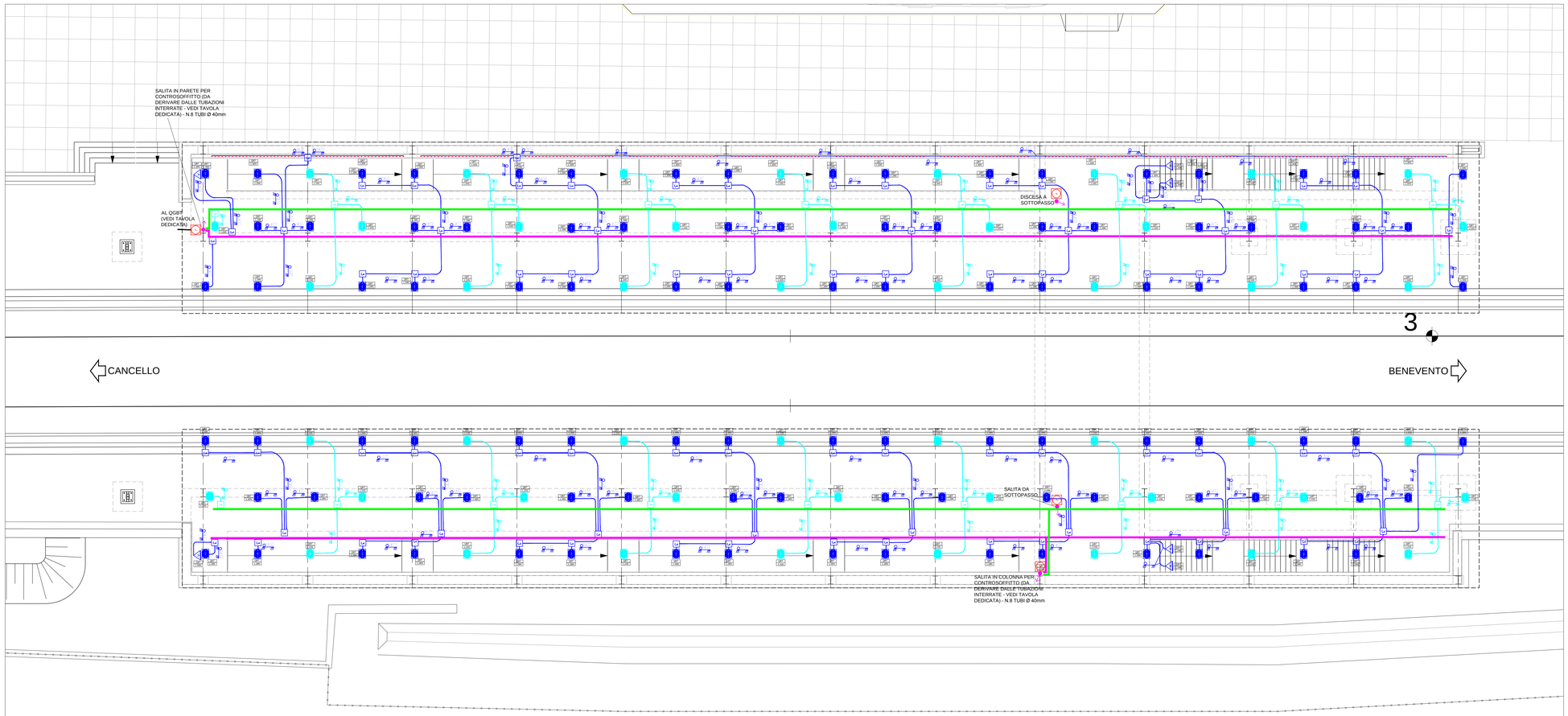

PLANIMETRIA PENSILINA (Scala 1:100)

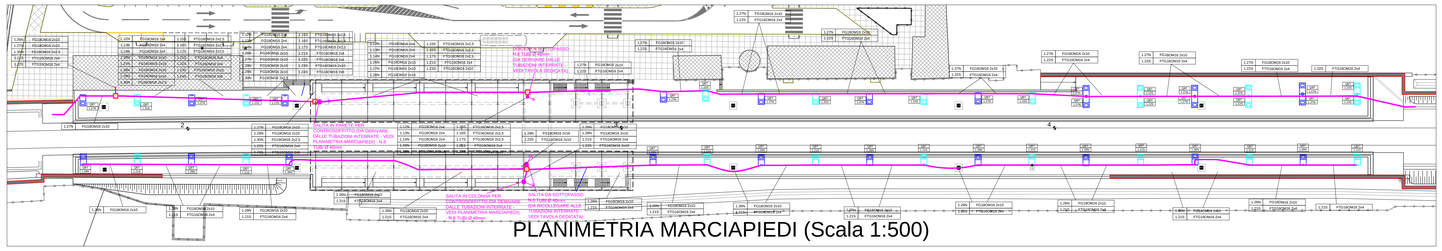

PLANIMETRIA MARCIAPIEDI (Scala 1:500)

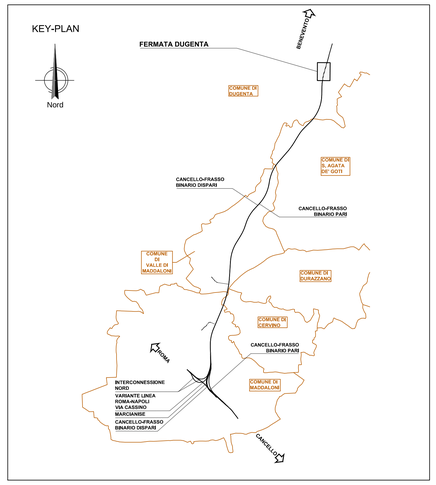

LEGENDA

SIMBOLO	DESCRIZIONE
Q...	Quadro elettrico di nuova installazione e sua denominazione QVC - Quadro in resina IP55 QGBT - Quadro in metallo IP44 QPAR - Quadro in resina IP55
	Indicazione di percorrenza linee elettriche di alimentazione impianti illuminazione esterna
	Tubazioni PVC (Halogen Free) rigido impianto di illuminazione a vista all'interno del controsoffitto: (Primo rigo) impianti illuminazione da rete normale (Secondo rigo) impianti illuminazione da settore no-break
	Canaletta in acciaio zincato 160x100mm per distribuzione principale: (Primo rigo) impianti illuminazione da rete normale (Secondo rigo) impianti illuminazione da settore no-break
1 2 3	Cassetta di derivazione in PVC Halogen Free da esterno a parete grado di protezione IP40 completa di coperchio e viti in acciaio INOX (1) CONTINUITA' (2) CONTINUITA'+ORDINARIO (3) ORDINARIO
	Indicazione di percorrenza di tubazioni corrugate interrate (per numero e diametro vedi tavola dedicata)
	Pozzetto di derivazione
	Palina in vetroresina H=5m, blocco fond. 90x90x100cm. Apparecchio illuminante LED 68W - flusso 7490lm - Ottica stradale, corpo in Al pressofuso, grado di protezione IP67, classe II. integrato con dispositivo MAD-ILL in scatola stagna inserita nella palina di illuminazione, comandabile in tecnologia 0-10V - Installazione testa palo.
	Palina in vetroresina H=5m, blocco fond. 90x90x100cm. Doppio apparecchio illuminante LED 68W - flusso 7490lm - Ottica stradale, corpo in Al pressofuso, grado di protezione IP67, classe II. integrato con dispositivo MAD-ILL in scatola stagna inserita nella palina di illuminazione, comandabile in tecnologia 0-10V - Installazione doppio testa palo.
	Apparecchio illuminante IP66 IK08 classe II - Corpo in Al pressofuso, diffusore in vetro temprato, lampade LED 38W 5100lm integrato con dispositivo MAD-ILL in scatola stagna esterna, comandabile in tecnologia 0-10V - Installazione ad incasso
	Striscia luminosa flessibile in silicone - Lunghezza 5m - n°60 LEDlm (4,8W/m - 370lm/m) - IP65 - classe III - Installazione a parete per illuminazione pannello microforato
	Proiettore LED IP66 IK08 classe II - Corpo in Al pressofuso, diffusore in vetro temprato sp. 4mm, lampade LED 38W 4700lm integrato con dispositivo MAD-ILL in scatola stagna esterna, comandabile in tecnologia 0-10V - Installazione con staffa a parete
	Apparecchio illuminante IP64 IK08 classe II - Corpo in lamiera di acciaio zincato e verniciato, diffusore in vetro stratificato antivandalico ed antiabbagliante, lampade LED 30W, ottica asimmetrica, integrato con dispositivo MAD-ILL in scatola stagna esterna, comandabile in tecnologia 0-10V - Installazione in canale in acciaio zincato e verniciato RAL (colore personalizzabile) incassato in controsoffitto
	Indicazione di tubo in PVC da esterno a parete o soffitto e Ø in mm
	Indicazione di percorso tubazioni e/o cavidotti in salita e discesa
XXY/ZZZ	Riferimento da cui è derivata l'utenza, indicante: PRIMO RIGO: quadro da cui è derivata SECONDO RIGO: [xxx = numerazione circuito di appartenenza]; [yyy = interconnessione circuitale (collegamento fase-neutro solo per utenze monofasi)]
XXX YYY	Indicazione di percorrenza di conduttura elettrica transitante all'interno del tratto di tubazione, indicante: (xxx = riferimento circuito); (yyy = tipo, sezione e formazione cavo transitante)
	Indicazione di utenza derivata da settore rete normale
	Indicazione di utenza derivata da settore rete preferenziale da GE
	Indicazione di utenza derivata da settore no-break continuità assoluta

DETTAGLIO TIPOLOGICO DERIVAZIONE CIRCUITI ILLUMINAZIONE

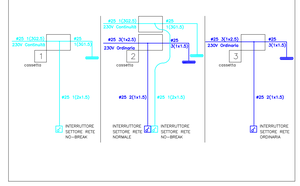

DETTAGLIO ARMATURA PLINTO PALO VTR

Hft=5,00m

Fuori scala

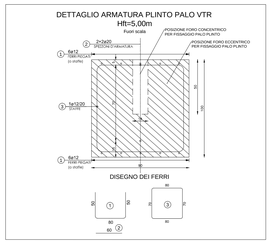

PROIETTORE SU PALO IN VTR CON FORO PLINTO CONCENTRICO

Fuori scala

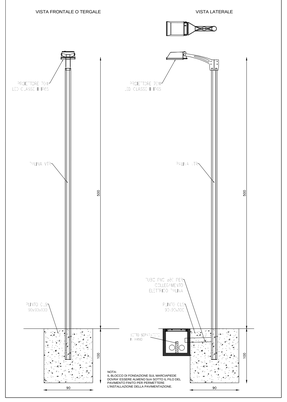

COPPIA DI PROIETTORI SU PALO VTR CON FORO PLINTO CONCENTRICO

Fuori scala

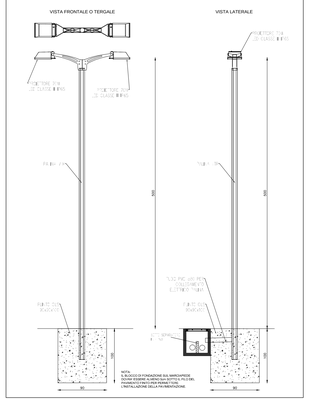

PARTICOLARE TIPOLOGICO PUNTO LUCE POSIZIONATO SU MARCIAPIEDE BANCHINA

Fuori scala

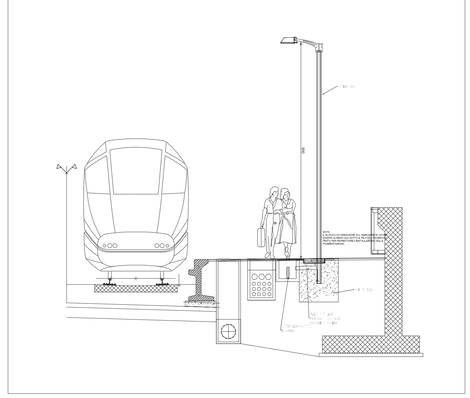

PARTICOLARE CORPO ILLUMINANTE PENSILINA

Particolare installazione

Curva Isolux

PARTICOLARE CORPO ILLUMINANTE RINFORZO RAMPA

Vista corpo illuminante

Curva Isolux

PARTICOLARE CORPO ILLUMINANTE MARCIAPIEDE

Vista corpo illuminante

Curva Isolux

Particolare montaggio doppio proiettore

COMMITTENTE:

RFI RETE FERROVIARIA ITALIANA
GRUPPO FERROVIE DELLO STATO ITALIANE

DIREZIONE LAVORI:

ITALFERR
GRUPPO FERROVIE DELLO STATO ITALIANE

APPALTATORE:

G.Tecnie | CONSORZIO CFT | ITINERA | PIZZAROTTI

PROGETTAZIONE:	PROGETTISTA:	DIRETTORE DELLA PROGETTAZIONE:
RAGGRUPPAMENTO TEMPORANEO PROGETTISTI PIZZAROTTI | Sintagma | INTERSA	Ing. LUCA NANI	Ing. PIETRO MAZZOLI Responsabile integrazione fra le varie prestazioni specialistiche

PROGETTO ESECUTIVO

ITINERARIO NAPOLI-BARI
RADDOPPIO TRATTA CANCELLO-BENEVENTO
I° LOTTO FUNZIONALE CANCELLO-FRASSO TELESINO E VARIANTE ALLA LINEA ROMA-NAPOLI VIA CASSINO NEL COMUNE MADDALONI

LUCE E FORZA MOTRICE

Fermata Dugenta
Planimetria marciapiedi e pensiline con disposizione delle apparecchiature LFM

APPALTATORE		SCALA:
CONSORZIO CFT IL DIRETTORE TECNICO Geom. C. BIANCHI 13/09/2018		1:100 / 1:500

COMMESSA	LOTTO	FASE	ENTE	TIPO DOC.	OPERA/DISCIPLINA	PROGR.	REV.
IF1N	01	E	ZZ	PZ	LF0500	002	B

Rev.	Descrizione	Redatto	Data	Verificato	Data	Approvato	Data	Autorizzato Data
A	Emissione	F.Checcucci	10/07/2018	L.Nani	10/07/2018	P.Mazzoli	10/07/2018	L.Nani
B	Rev. Istruttoria ITF 29/08/18	F.Checcucci	13/09/2018	L.Nani	13/09/2018	P.Mazzoli	13/09/2018	
								13/09/2018

File: IF1N.0.1.E.ZZ.PZ.LF.05.0.0.002.B.dwg | n. Elab.: