FABBRICATO TECNOLOGICO IMPIANTI DI ILLUMINAZIONE (Scala 1:50)

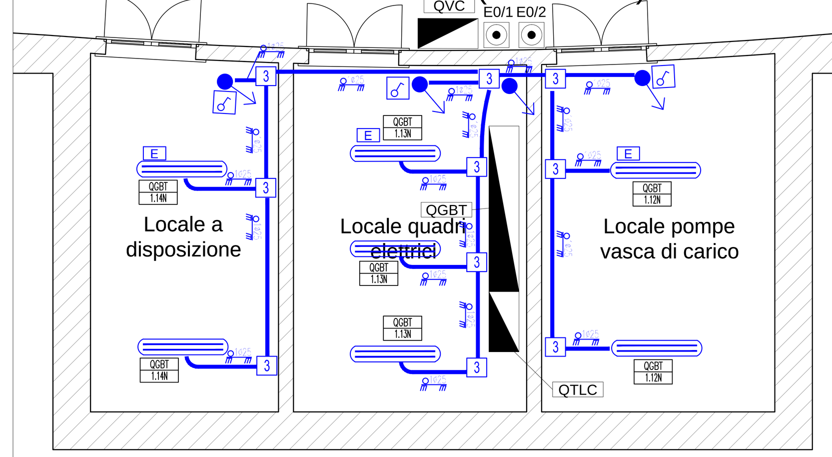

FABBRICATO TECNOLOGICO IMPIANTI F.M. E PRESE (Scala 1:50)

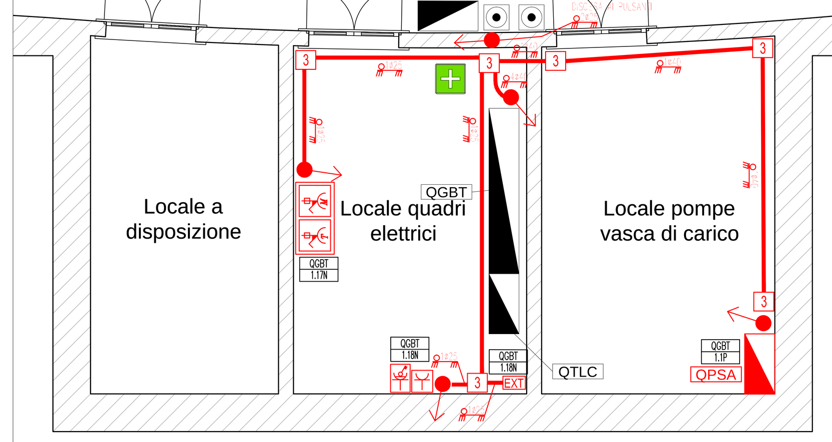

PARTICOLARI ARMATURA PER ILLUMINAZIONE VIABILITA'

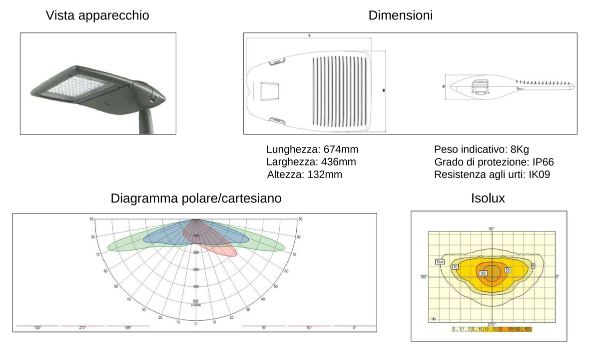

PARTICOLARI PROIETTORI PER ILLUMINAZIONE SOTTOPASSO PERMANENTE

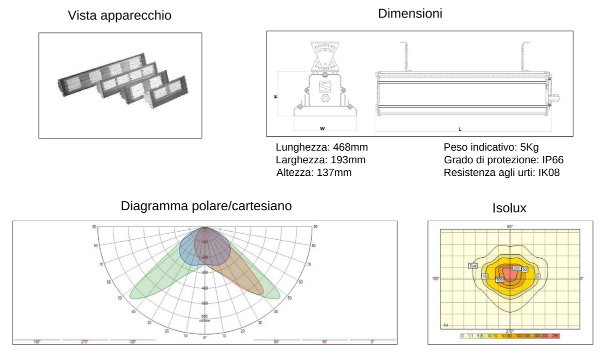

PARTICOLARI PROIETTORI PER ILLUMINAZIONE SOTTOPASSO RINFORZO

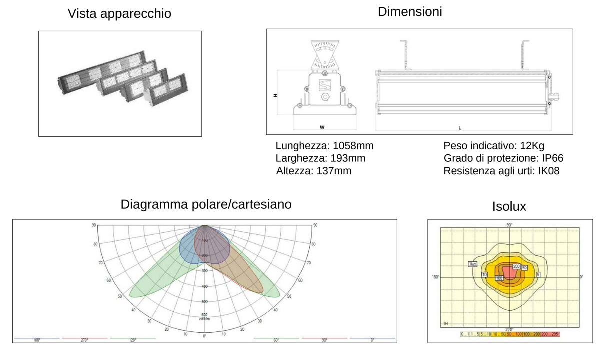

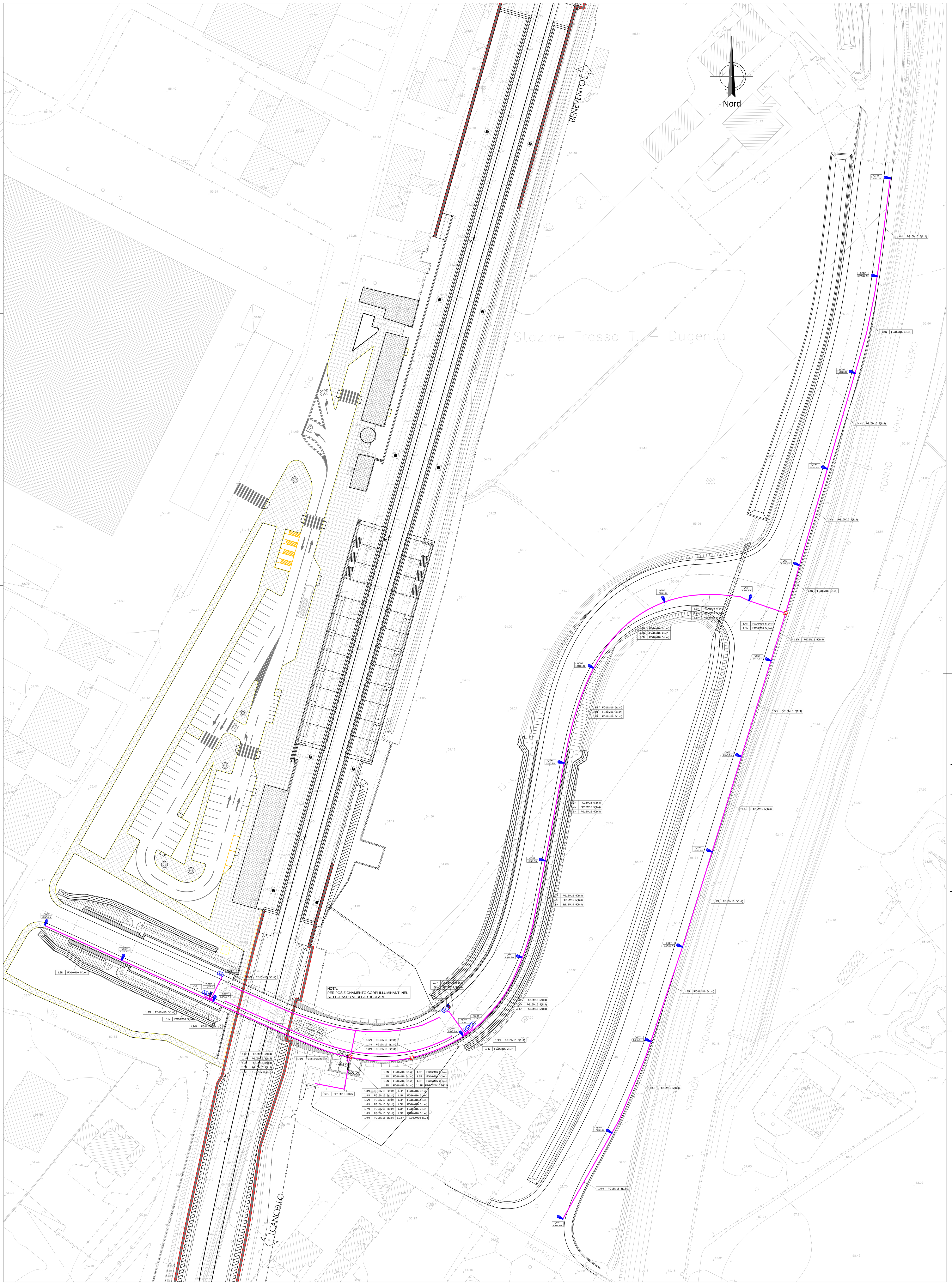

DISPOSIZIONE DELLE VIE CAVI ILLUMINAZIONE E CORPI ILLUMINANTI NELLA SEZIONE DEL SOTTOPASSO
Fuori scala

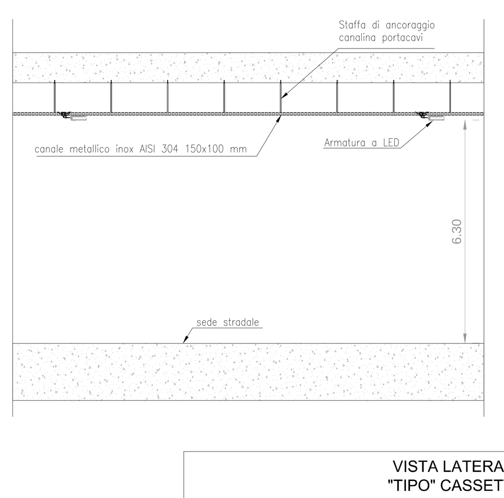

PARTICOLARE SENSORE DI LUMINAZA
Fuori scala

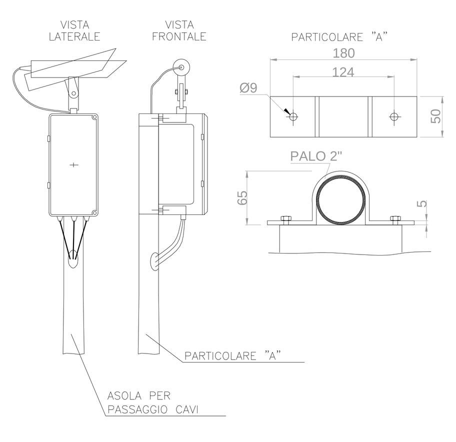

DETTAGLIO ILL.NE ESTERNA EDIFICIO
fuori scala

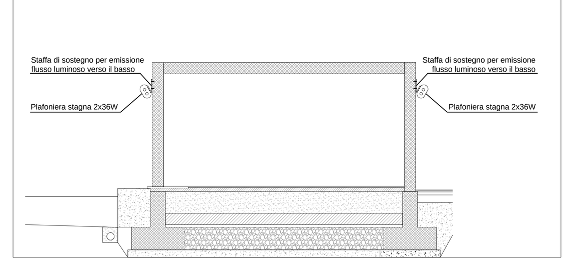

DETTAGLIO TIPOLOGICO DERIVAZIONE CIRCUITI ILLUMINAZIONE

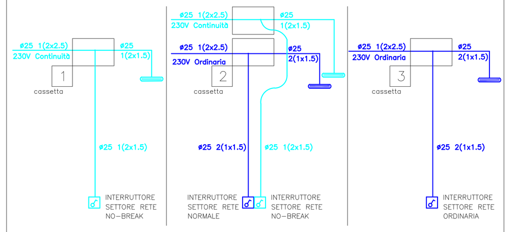

VISTA LATERALE INSTALLAZIONE "TIPO" CASSETTA DI DERIVAZIONE
Fuori scala

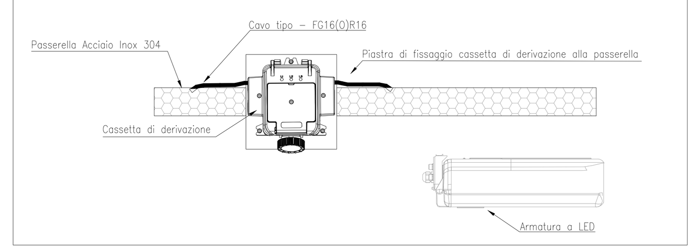

PARTICOLARE PALO SOSTEGNO ARMATURE STRADALI ILLUMINAZIONE ESTERNA Hft=8,00m Ø BASE 183mm Ø TESTA 60mm (Fuori scala)

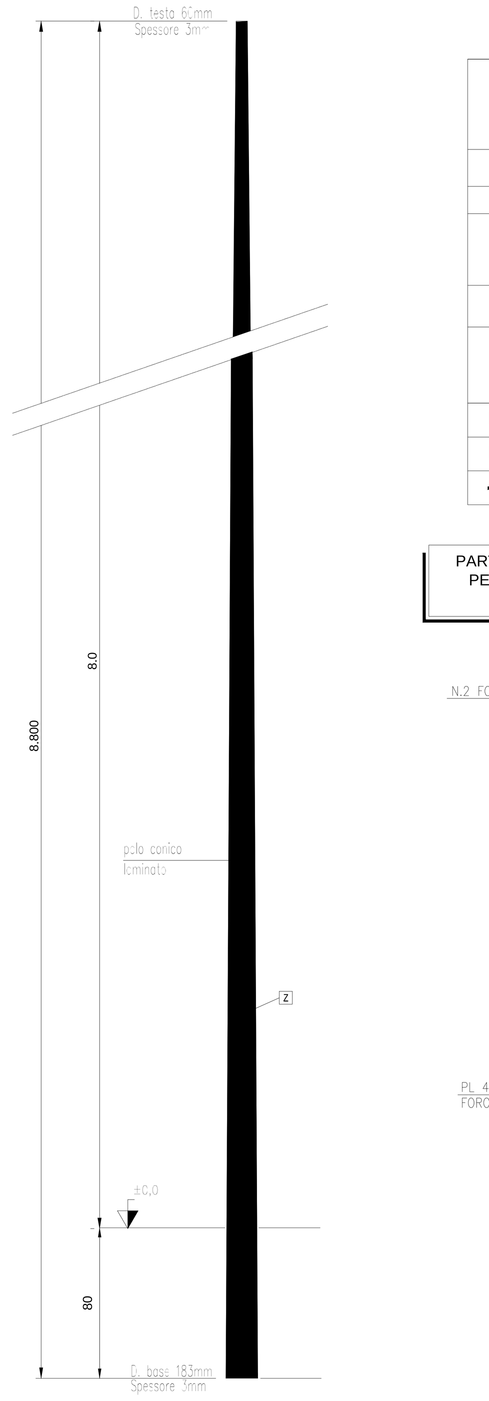

SIMBOLI

SIMBOLI	DESCRIZIONE
Q...	Quadro elettrico di nuova installazione e sua denominazione QVC - Quadro in resina IP55 QCE - Quadro in metallo IP44 QGBT - Quadro in metallo IP44 QRED - Quadro in metallo IP44
UPS1 UPS2	Gruppi di continuità a servizio settore continuità assoluta no-break P=30KVA autonomia 120 minuti
E0/1 E0/2 E0/3	Pulsante di sgancio energia elettrica E0 (1) settore rete ordinaria (2) settore preferenziale da GE (3) settore no-break continuità assoluta
	RIFERIMENTO DA CUI E' ALIMENTATA L'UTENZA INDICANTE: - PRIMA RIGA - quadro da cui è derivato - SECONDA RIGA - numerazione circuito di appartenenza
	Tubazioni PVC (Halogen Free) impianto di illuminazione a vista: (Primo rigo) impianti illuminazione (Secondo rigo) impianti prese/f.m.
1 2 3	Scatola di derivazione IP55 in materiale termoplastico, dimensioni 120x80x50mm (1) CONTINUITA' (2) CONTINUITA'+ORDINARIO (3) ORDINARIO
Ø25	Indicazione di tubo in PVC da esterno a parete o soffitto e Ø in mm
	Indicazione di percorso tubazioni e/o cavidotti in salita e discesa
	Interruttore luce 1P/16A in contenitore da esterno a parete IP65
	Quadretto modulare da esterno a parete in PVC IP44 composto: N°1 Presa interbloccata - 2x16A+T N°1 Presa interbloccata - 3x16A+T
	Presa interbloccata - 2x16A+T da esterno a parete in PVC IP44
	Presa interbloccata - 3x16A+T da esterno a parete in PVC IP44
	Presa di corrente da 2P+T/10 A in contenitore da esterno a parete in PVC grado di protezione IP40
	Presa di corrente da 2P+T/10-16A tipo UNEL schuko universale in contenitore da esterno a parete in PVC grado di protezione IP40
CDZ	Allacciamento elettrico unità CDZ
EXT	Allacciamento elettrico estrattore
B	Allacciamento elettrico boiler produzione ACS
RAD	Allacciamento elettrico radiatore elettrico
QGE	Quadretto locale G.E. con interruttore per sezionamento utenze
	Plafoniera IP65 - lampada LED 40W - incasso in controsoffitto
	Plafoniera con corpo in acciaio INOX AISI304, schermo in vetro temperato 5mm, grado di protezione IP65, classe isolamento II completa di modulo led da 29W
	Plafoniera con corpo in acciaio INOX AISI304, schermo in vetro temperato 5mm, grado di protezione IP65, classe isolamento II completa di modulo led da 59W
E	Indicazione di corpo illuminante completo di complesso autonomo di emergenza con batteria autonomia 120 minuti, dispositivo di carica in tampone e gruppo di commutazione automatico
O	Indicazione di corpo illuminante provvisto di staffe a parete (flusso diretto verso il basso)
	Indicazione di utenza derivata da settore rete normale
	Indicazione di utenza derivata da settore rete preferenziale da GE
	Indicazione di utenza derivata da settore no-break continuità assoluta
+	Armadietto in metallo a parete per primo soccorso

NOTE: - Il locale Gruppo elettrogeno (impianti IS) dovrà essere conforme al D.M.13 luglio 2011
- Gli impianti LFM all'interno del locale Gruppo elettrogeno sono conformi al D.M. 13 luglio 2011 Capo III paragrafi 2-4-6-7

PARTICOLARE PLAFONIERA

PARTICOLARE QUADRETTO PRESE CEE

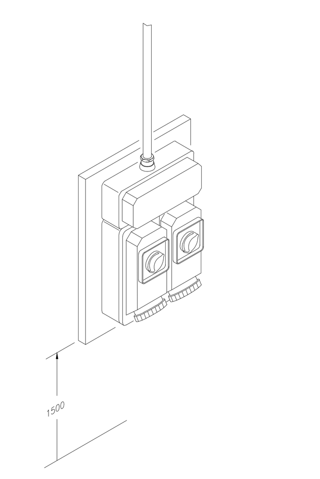

LEGENDA SOTTOPASSO E VIABILITA'

SIMBOLO	DESCRIZIONE
Q...	Quadro elettrico di nuova installazione e sua denominazione QVC - Quadro in resina IP55 QGBT - Quadro in metallo IP44
	Indicazione di percorrenza linee elettriche di alimentazione impianti viabilità e sottopasso
	Pozzetto di derivazione
SL	Sonda di luminanza per impianti illuminazione sottopasso
SB	Allacciamento elettrico motorizzazione sbarre (da interconnettere con gli impianti tecnologici di zona)
	Armatura stradale con corpo in alluminio pressofuso con riflettore in alluminio 99,85 ossidato anodicamente ottica CUT-OFF completa di lampada a tecnologia LED 75W e driver con 3 profili di funzionamento al 100% con differenti livelli di flusso luminoso e profilo di riconoscimento della mezzanotte, classe di isolamento II, montata su palo in lamiera di acciaio zincato a caldo altezza totale 8,00m con sbraccio di 2,5m
	Impianto semaforico
	Armatura per illuminazione sottopasso costituita da armatura in alluminio estruso con vetro di protezione frontale temprato termicamente completa di lampada a tecnologia LED P=36W per illuminazione permanente
	Armatura per illuminazione sottopasso costituita da armatura in alluminio estruso con vetro di protezione frontale temprato termicamente completa di lampada a tecnologia LED P=213W per illuminazione di rinforzo

LEGENDA

N	Cavidotto per passaggio cavi b.t. a doppio strato in polietilene strutturato ad alta densità, corrugato esternamente e con parete interna liscia, costruito con processo di coestrusione, resistenza allo schiacciamento 750 N, resistenza elettrica di isolamento 100 MOhm, rigidità elettrica 800 kV/cm, giuntabile a manicotto, conforme alle norme IMQ e CEI EN 50086-1-2-4. Disponibile in rotoli con cavo tiranonda Diametro 100mm Colore blu: settore rete ordinaria Colore celeste: settore continuità assoluta no-break
P	Chiusino di ispezione cavi per marciapiedi e zone pedonali in cls, cementato per prevenzione da atti vandalici. Dimensioni telaio 580x580mm, luce netta 450x450mm.
R	Guaina di protezione meccanica ed anticorrosione
T	Plinto per palo per altezze fino a 8m del tipo prefabbricato o gettato in opera in calcestruzzo dosato a Q.li 2,50 con Rbk 325 dimensioni 120x120x100cm (calcolato per tensione ammissibile terreno di 1kg/cmq) con pozzetto incorporato misura interna 41x41cm e foro Ø 24cm per alloggio palo, provvisto inoltre di n°4 coppie di fori laterali Ø 12.5cm e di n°1 foro Ø 14cm frontale per l'innesto delle tubazioni portacavo
V	Setto separatore interno in laterizio o similari per segregazione impianti derivati da settore rete ordinaria ed impianti derivati da settore continuità assoluta no-break
Z	Palo conico laminato in acciaio zincato a caldo, avente le seguenti dimensioni: altezza totale 8,00m F.T., diametro base 183mm, diametro cima 60mm, spessore 3mm peso 112kg completo di sbraccio curvato di 2,5m. Tolleranze dimensionali secondo UNI EN40/2-UNI EN10051. Completo di portello a doppia serratura esagonale e morsettiera classe II 4 poli a tre vie 1,5-16mmq con portafusibile 8,5x31,5 da 10A.
1	Sabbia di fiume costipata
2	Ghiaione di fiume per drenaggio acque piovane
—	Mano di attacco in emulsione bituminosa

PARTICOLARE PRESE DI SERVIZIO

PARTICOLARE PULSANTE DI SGANCIO

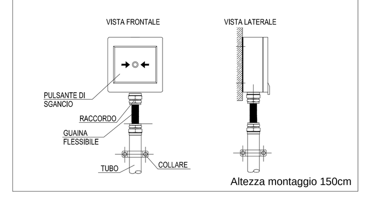

TABELLA ESPLICATIVA DEI CAVI DI ALLACCIAMENTO AGLI APPARECCHI UTILIZZATORI

Rif. circ.	Tipo di utilizzatore	Luogo di istallazione	Montante	Dorsale dalla prima derivazione sopra il quadro – Tipo cavo	Dorsale – Sez. minima	Derivazione finale di aliment. utilizzatore – Tipo cavo	Derivazione finale – Sez. minima
	ALIMENTAZIONI DA SETTORE RETE NORMALE						
1.3N	Illuminazione C2	Esterno locali tecnici - Illuminazione stradale	Vedi quadro b.t.	FG16OM16	4mmq	FG16OM16	2,5mmq
1.4N	Illuminazione C3	Esterno locali tecnici - Illuminazione stradale	Vedi quadro b.t.	FG16OM16	4mmq	FG16OM16	2,5mmq
1.5N	Illuminazione C4	Esterno locali tecnici - Illuminazione stradale	Vedi quadro b.t.	FG16OM16	4mmq	FG16OM16	2,5mmq
1.6N	Illuminazione C1	Esterno locali tecnici - Illuminazione stradale	Vedi quadro b.t.	FG16OM16	4mmq	FG16OM16	2,5mmq
1.7N	Illuminazione C5a	Esterno locali tecnici - Illuminazione stradale	Vedi quadro b.t.	FG16OM16	4mmq	FG16OM16	2,5mmq
1.8N	Illuminazione Cb	Esterno locali tecnici - Illuminazione stradale	Vedi quadro b.t.	FG16OM16	4mmq	FG16OM16	2,5mmq
1.12N	Illuminazione locale pompe	Interno locali tecnici	Vedi quadro b.t.	FG17	2,5mmq	FG17	1,5mmq
1.13N	Illuminazione locale quadri	Interno locali tecnici	Vedi quadro b.t.	FG17	2,5mmq	FG17	1,5mmq
1.14N	Illuminazione locale a disposizione	Interno locali tecnici	Vedi quadro b.t.	FG17	2,5mmq	FG17	1,5mmq
1.17N	Gruppo prese trifase	Interno locali tecnici	Vedi quadro b.t.	FG17	2,5mmq	FG17	2,5mmq
1.18N	Gruppo prese monofase	Interno locali tecnici	Vedi quadro b.t.	FG17	2,5mmq	FG17	2,5mmq
SC-RE/GE	Scambio rete/gruppo	Interno locali tecnici	Vedi quadro b.t.	FG16OM16	3x25+2x16mmq	FG16OM16	3x25+2x16mmq
	ALIMENTAZIONI DA SETTORE RETE PREFERENZIALE (DA G.E.)						
1.1P	Quadro pompe	Interno locali tecnici	Vedi quadro b.t.	FG16OM16	4mmq	FG16OM16	4mmq
1.2P	Quadro TLC	Interno locali tecnici	Vedi quadro b.t.	FG16OM16	2,5mmq	FG16OM16	2,5mmq
1.3P	Alimentazione motore sbarra SX1	Esterno locali tecnici	Vedi quadro b.t.	FG16OM16	4mmq	FG16OM16	4mmq
1.4P	Alimentazione motore sbarra SX2	Esterno locali tecnici	Vedi quadro b.t.	FG16OM16	4mmq	FG16OM16	4mmq
1.5P	Alimentazione motore sbarra DX1	Esterno locali tecnici	Vedi quadro b.t.	FG16OM16	4mmq	FG16OM16	4mmq
1.6P	Alimentazione motore sbarra DX2	Esterno locali tecnici	Vedi quadro b.t.	FG16OM16	4mmq	FG16OM16	4mmq
1.7P	Alimentazione imp. semaforico SX	Esterno locali tecnici	Vedi quadro b.t.	FG16OM16	4mmq	FG16OM16	4mmq
1.8P	Alimentazione imp. semaforico DX	Esterno locali tecnici	Vedi quadro b.t.	FG16OM16	4mmq	FG16OM16	4mmq

NOTE:
Per le utenze aventi quadri di macchina propri (come ad esempio pompe antincendio, ascensori, pompe di sollevamento, pompe di rilancio) vedi linee da quadri elettrici

PARTICOLARE POSIZIONAMENTO E COLLEGAMENTO CORPI ILLUMINANTI NEL SOTTOPASSO
Fuori scala

POSIZIONAMENTO CORPI ILLUMINANTI SOTTOPASSO

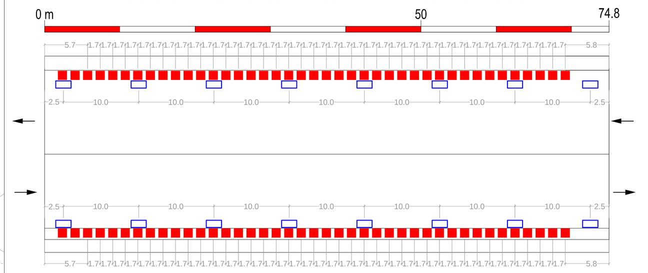

SCHEMA DI COLLEGAMENTO CORPI ILLUMINANTI SOTTOPASSO

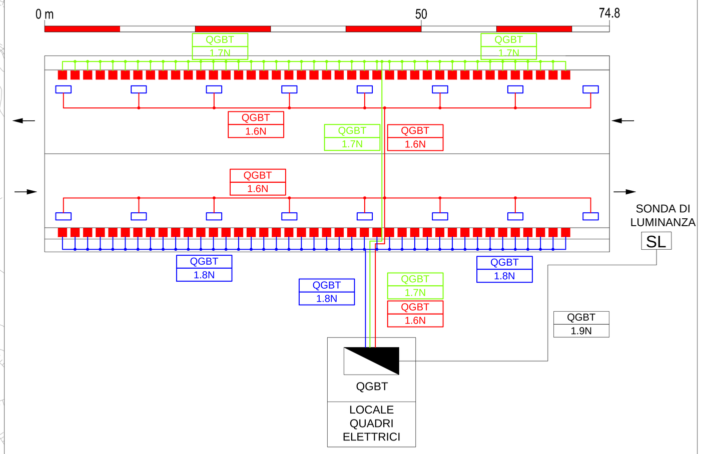

SCHEMA DI COLLEGAMENTO CORPI ILLUMINANTI VIABILITA'

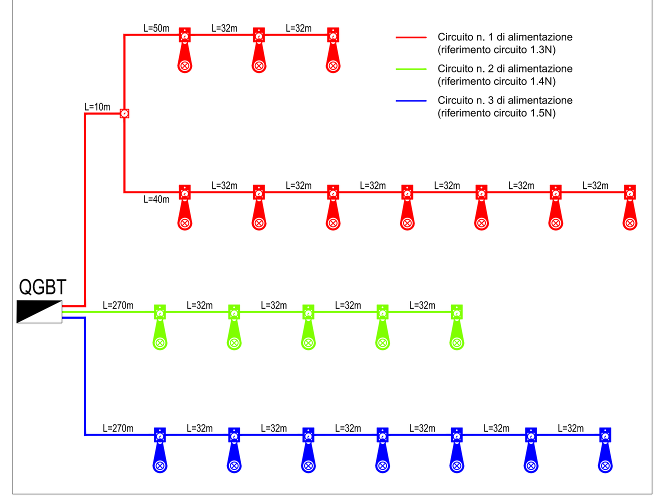

PARTICOLARE MORSETTIERA E PORTELLO PER PALO DI PUBBLICA ILLUMINAZIONE
(Fuori scala)

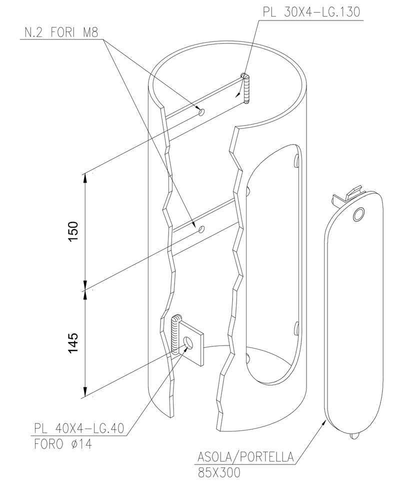

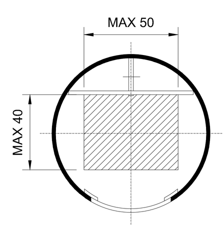

PARTICOLARE POSA DEL PALO PER ILLUMINAZIONE ESTERNA SU PLINTO E COLLEGAMENTI ELETTRICI
(Fuori scala)

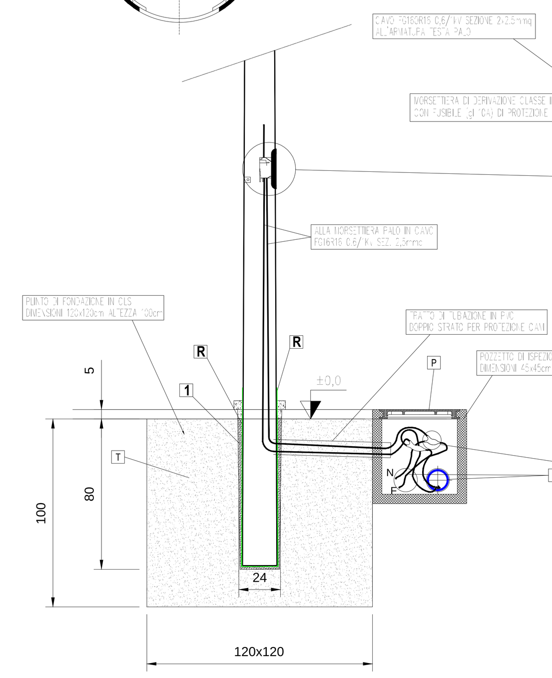

PARTICOLARE MORSETTIERA E PORTELLO PER PALO DI PUBBLICA ILLUMINAZIONE SCALA 1:10

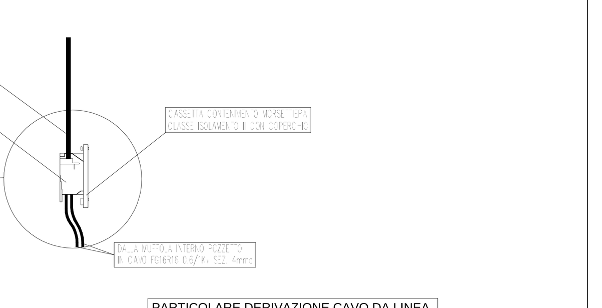

PARTICOLARE DERIVAZIONE CAVO DA LINEA DORSALE A MORSETTIERA PALO

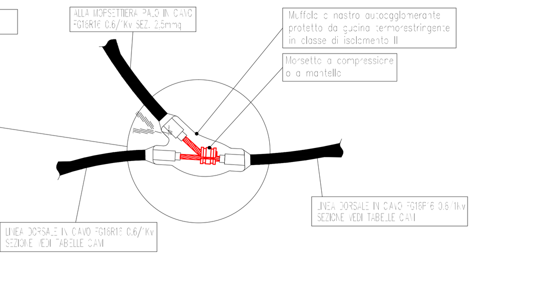

COMMITTENTE: RFI RETE FERROVIARIA ITALIANA GRUPPO FERROVIE DELLO STATO ITALIANE

DIREZIONE LAVORI: ITALFERR GRUPPO FERROVIE DELLO STATO ITALIANE

APPALTATORE: Ghella – CONSORZIO CFT – PIZZAROTTI – ITINERA

PROGETTAZIONE:	PROGETTISTA:	DIRETTORE DELLA PROGETTAZIONE:
RAGGRUPPAMENTO TEMPORANEO PROGETTISTI PIZZAROTTI – Sintagma – INTEGRA – AK	Ing. LUCA NANI	Ing. PIETRO MAZZOLI Responsabile integrazione fra le varie prestazioni specialistiche

PROGETTO ESECUTIVO

ITINERARIO NAPOLI-BARI
RADDOPPIO TRATTA CANCELLO-BENEVENTO
I° LOTTO FUNZIONALE CANCELLO-FRASSO TELESINO E VARIANTE ALLA LINEA ROMA-NAPOLI VIA CASSINO NEL COMUNE MADDALONI

LUCE E FORZA MOTRICE

Sottopasso stradale Dugenta e via Martini - pk 15+183
Planimetria con disposizione delle apparecchiature LFM e particolari costruttivi

APPALTATORE: CONSORZIO CFT, IL DIRETTORE TECNICO Geom. C. BIANCHI, 22/09/2018

SCALA: 1:500

COMMESSA	LOTTO	FASE	ENTE	TIPO DOC.	OPERA/DISCIPLINA	PROGR.	REV.
IF1N	01	E	ZZ	P8	LF2500	002	C

Rev.	Descrizione	Redatto	Data	Verificato	Data	Approvato	Data	Autorizzato Data
A	Emissione	F.Checcucci	10/07/2018	L.Nani	10/07/2018	P.Mazzoli	10/07/2018	L.Nani
B	Recepimento istruttoria	F.Checcucci	10/07/2018	L.Nani	10/07/2018	P.Mazzoli	10/07/2018	
C	Rev. Istruttoria ITF 07/09/18	F.Checcucci	22/09/2018	L.Nani	22/09/2018	P.Mazzoli	22/09/2018	22/09/2018

File: IF1N.0.1.E.ZZ.P8.LF.25.0.0.002.C.dwg | n. Elab.: