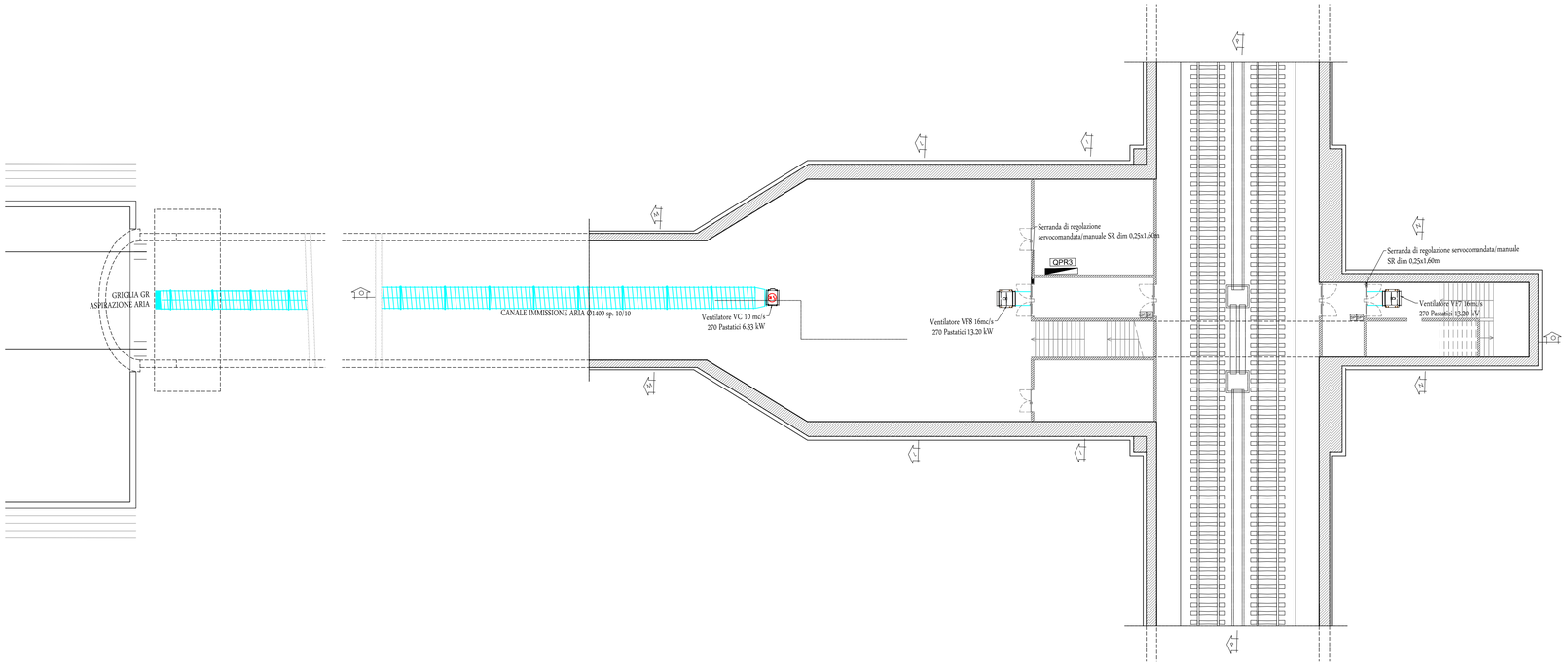

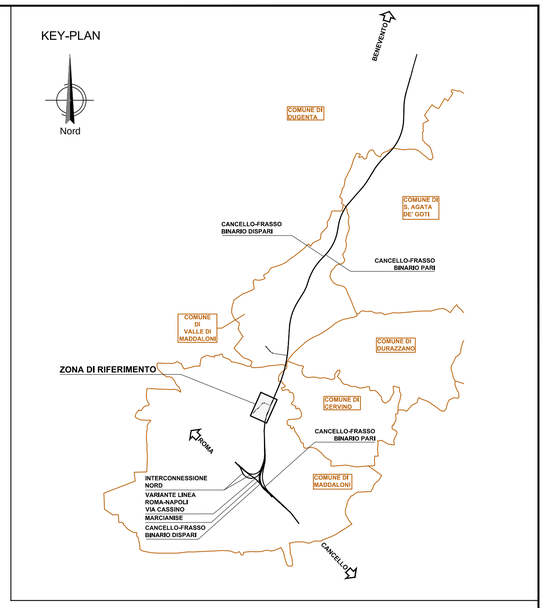

SIMBOLI		DESCRIZIONE
M	VC	Ventilatore immissione aria
	GI	Griglia immissione aria
	GE	Griglia estrazione aria
	GT	Griglia transito immissione aria
	GP	Griglia pressurizzazione
SP		Sonde pressione differenziale
		Serranda di taratura
		Serranda di regolazione servocomandata/manuale SR dim 0,25x1,60m

PARTICOLARE SERRANDA DI TARATURA

PARTICOLARE VENTILATORE VC

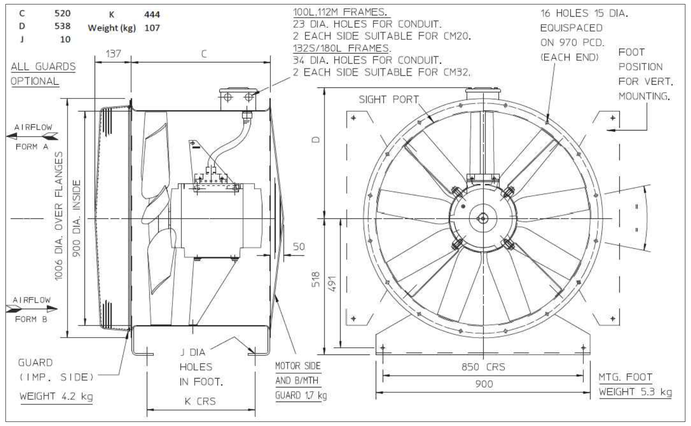

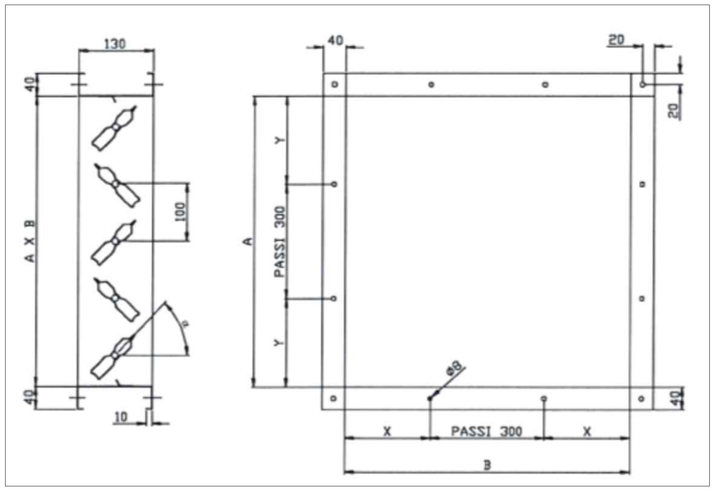

PARTICOLARE TRASMETTITORE DI PRESSIONE

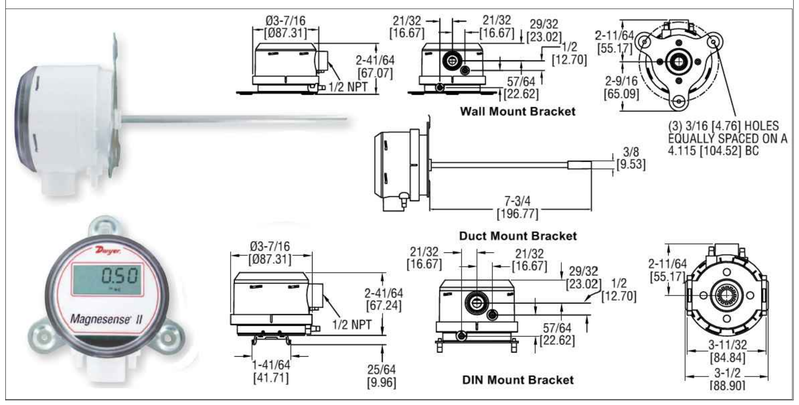

COMMITTENTE:

RFI RETE FERROVIARIA ITALIANA
GRUPPO FERROVIE DELLO STATO ITALIANE

DIREZIONE LAVORI:

ITALFERR
GRUPPO FERROVIE DELLO STATO ITALIANE

APPALTATORE:

Ghella · CONSORZIO CFT · ITINERA · PIZZAROTTI

PROGETTAZIONE:	PROGETTISTA:	DIRETTORE DELLA PROGETTAZIONE:
RAGGRUPPAMENTO TEMPORANEO PROGETTISTI PIZZAROTTI · Sintagma · INTEGRA	Ing. LUCA NANI	Ing. PIETRO MAZZOLI Responsabile integrazione fra le varie prestazioni specialistiche

PROGETTO ESECUTIVO

ITINERARIO NAPOLI-BARI
RADDOPPIO TRATTA CANCELLO-BENEVENTO
I° LOTTO FUNZIONALE CANCELLO-FRASSO TELESINO E VARIANTE ALLA LINEA ROMA-NAPOLI VIA CASSINO NEL COMUNE MADDALONI

IMPIANTISTICA INDUSTRIALE

FINESTRE GALLERIA MONTE AGLIO -Impianti Safety-Impianto pressurizzazione
Finestra 2 - Layout impiantistico con disposizione apparecchiature e particolari costruttivi

APPALTATORE		SCALA:
CONSORZIO CFT IL DIRETTORE TECNICO Geom. C. BIANCHI Ottobre 2018		1:100

COMMESSA	LOTTO	FASE	ENTE	TIPO DOC.	OPERA/DISCIPLINA	PROGR.	REV.
IF1N	01	E	ZZ	P9	AI0709	002	C

Rev.	Descrizione	Redatto	Data	Verificato	Data	Approvato	Data	Autorizzato Data
A	Emissione	F.Checcucci	10/07/2018	L.Nani	10/07/2018	P.Mazzoli	10/07/2018	L.Nani
B	Rev. Istruttoria ITF 29/08/18	F.Checcucci	13/09/2018	L.Nani	13/09/2018	P.Mazzoli	13/09/2018	
C	Recepimento istruttoria	F.Checcucci	Ottobre 2018	L.Nani	Ottobre 2018	P.Mazzoli	Ottobre 2018	
								Ottobre 2018

File: IF1N.0.1.E.ZZ.P9.AI.07.0.9.002.C.dwg | n. Elab.: