SEZIONE IN RILEVATO
scala 1:25

SEZIONE CON CADITOIA E COLLETTORE

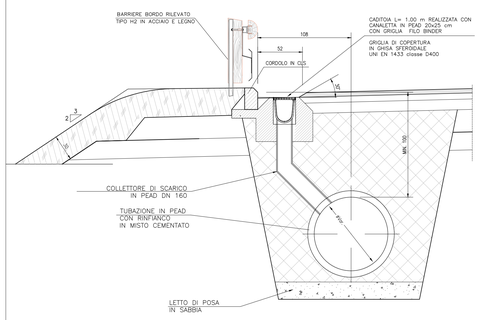

SEZIONE CON CANALETTA/CADITOIA E POZZETTO DI ISPEZIONE

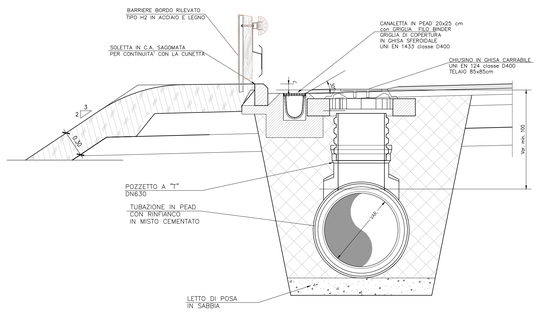

PIANTA: TRATTI CON CADITOIA E COLLETTORE

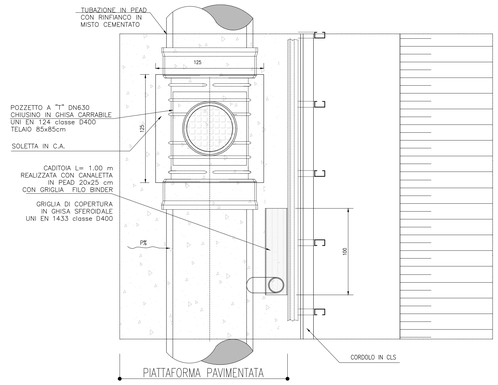

SEZIONE IN TRINCEA
CANALIZZAZIONI PER ACQUE DI VERSANTE

SEZIONE CON MURI
CANALETTA Ø500 IN LAMIERA
Scala 1:10

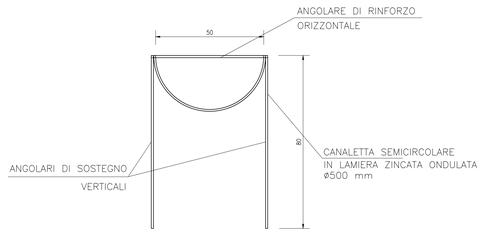

SEZIONE IN RILEVATO
FOSSO TRAPEZOIDALE PREFABBRICATO IN CLS
Scala 1:10

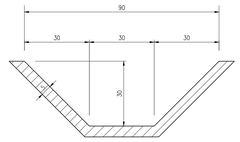

CANALETTA IN PEAD FILO BINDER
Scala 1:20

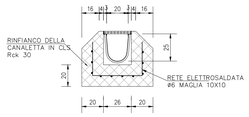

PARTICOLARE BAULETTATURA COLLETTORI IN PEAD
scala 1:20

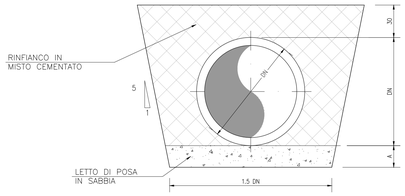

cm	DN400	DN500	DN630
DN	400	500	630
A	10	15	15

SEZIONE IN VIADOTTO - PONTE
scala 1:25

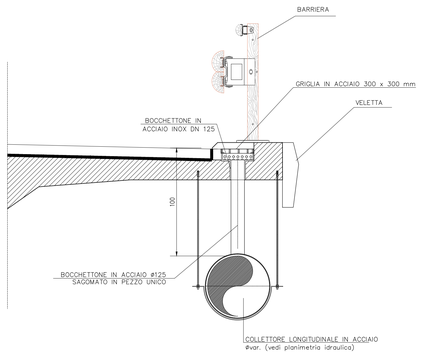

SEZIONE IN GALLERIA ARTIFICIALE
scala 1:25

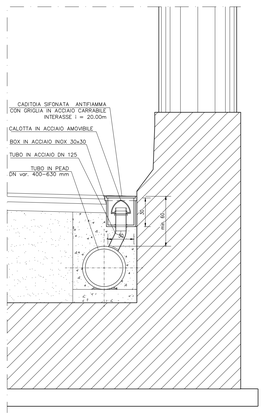

SEZIONE IN TRINCEA

SEZIONE POZZETTO DI LINEA/SCARICO e ISPEZIONE
SEZIONE "B-B"
Scala 1:20

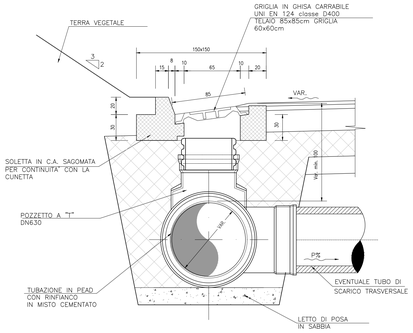

SEZIONE CORRENTE CON COLLETTORE
SEZIONE "A-A"
Scala 1:20

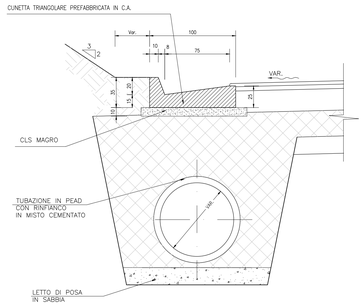

PIANTA

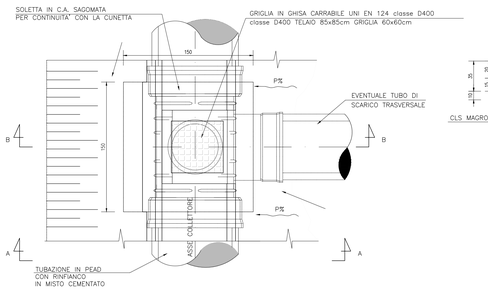

SEZIONE TIPO CUNETTA
Scala 1:50

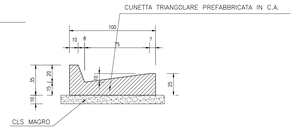

SEZIONE CON MURO IN TERRA ARMATA
scala 1:25

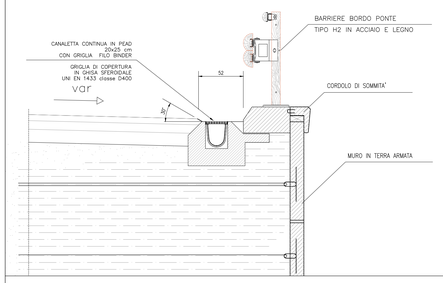

SEZIONE CON MURO IN TERRA RINFORZATA
scala 1:25

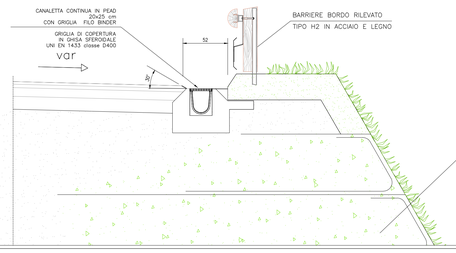

SEZIONE CON MURO DI SOSTEGNO
scala 1:25

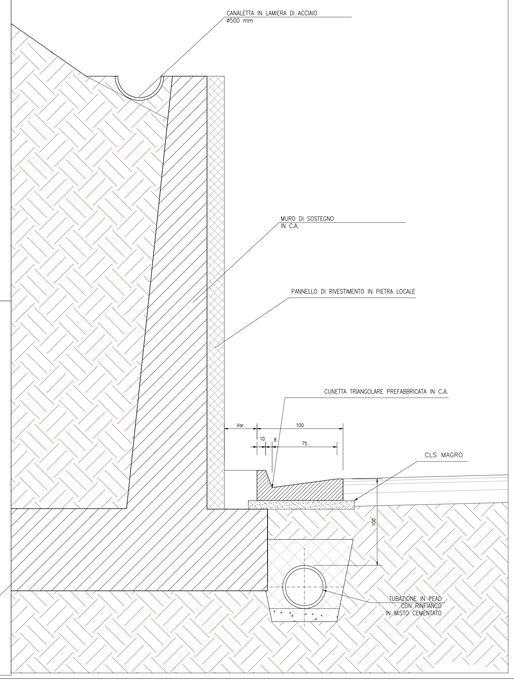

SPECIFICHE MATERIALI:

Impermeabilizzazione:
- Geotessile di peso non inferiore a 300 g/cm2
  - Resistenza a trazione: P 1900 N/5cm
- Guaina in PVC di spessore P 2mm ± 5% (UNI 8202/8).
  - Peso specifico: P 1.30 g/cm3 ± 2% (UNI 7092)
  - Resistenza a trazione: > 1700 N/cm2 (DIN 16938 E)
  - Allungamento a rottura: 300% (DIN 16938 E)
  - Resistenza a compressione: > 300 N/cm2
  - Durezza a shore: 75 (DIN 53505)
  - Piegatura a freddo: -20°C (DIN 16938)
  - Resistenza al calore: +70°C (DIN 53372)
  - Resistenza al freddo: -40°C
  - Imputrescibilità: illimitata

Manufatti prefabbricati:
- Fosso di guardia in elementi prefabbricati di c.a.v.
  -Rck >30 N/mmq
- Tubi in PEAD UNI 10968-1
  -classe Sn 8 kN/mq
- Pozzetti in PEAD UNI 10968-1 P 30 Mpa
  -classe Sn 8 kN/mq
- Cunetta prefabbricata in calcestruzzo
  -cemento tipo II/A-LL 42.5R
  -classe di resistenza C28/35, classi di esposizione XC2, XF2
- Canaletta prefabbricata 20x25 cm in PEAD
  -conforme Norma UNI 1433-2008

Dispositivi di coronamento:
- Chiusini e griglie carrabili con controtelaio in ghisa sferoidale (salvo diverse indicazioni) (secondo UNI EN 124).
  - Classe: D400 con elementi di bloccaggio
- Chiusini e griglie carrabili con controtelaio in acciaio zincato a caldo (secondo UNI EN 124).
  - Classe: C250 con elementi di bloccaggio
- Dispositivi non carrabili con controtelaio in acciaio zincato a caldo (secondo UNI EN 124).
  - Classe: B125

Riempimenti ed opere in cls non armato:
- Rivestimento collettori
  - Conglomerato cementizio: Rck P 25 Mpa
- Elementi marginali:
  - Conglomerato cementizio: Rck P 25 Mpa

Coordinamento Territoriale Nord Est

Area Compartimentale Veneto
Via E. Millosevich, 49 - 30173 Venezia Mestre T [+39] 041 2911411 - F [+39] 041 5317321
Pec anas.veneto@postacert.stradeanas.it - www.stradeanas.it
Anas S.p.A. – Società con Socio Unico
Sede Legale
Via Monzambano, 10 - 00185 Roma T [+39] 06 44461 - F [+39] 06 4456224
Pec anas@postacert.stradeanas.it
Cap. Soc. Euro 2.269.892.000,00 Iscr. R.E.A. 1024951 P.IVA 02133681003 – C.F. 80208450587

S.S. n° 51 "di Alemagna"
Provincia di Belluno

Piano straordinario per l'accessibilità a Cortina 2021

Attraversamento dell'abitato di San Vito di Cadore

PROGETTO DEFINITIVO

PROGETTAZIONE ANAS S.p.A.
Coordinamento Territoriale Nord Est - Area Compartimentale Veneto

IL PROGETTISTA: Ing. Pietro Leonardo CARLUCCI

IL GEOLOGO: Geol. Emanuela AMICI

IL GRUPPO DI PROGETTAZIONE: Dott Marco FORMENTELLO; Arch. Lisa ZANNONER

ASSISTENZA ALLA PROGETTAZIONE: INTEGRA — Ing. Geol. Massimo Pietrantoni, Ordine Ingegneri Roma n. A-10713; Ordine Geologi Lazio A.P. n. 718

visto: IL RESPONSABILE DEL PROCEDIMENTO: Ing. Gabriella MANCINELLI

PROTOCOLLO:
DATA:

N. ELABORATO:

IDROLOGIA E IDRAULICA
SISTEMA DI DRENAGGIO DEL CORPO STRADALE
Drenaggio di piattaforma - Particolari

CODICE PROGETTO (PROGETTO / LIV. PROG. / N. PROG.)	NOME FILE	REVISIONE	SCALA:
MSVE14 D 1718	T00IDD00DRD01_A	A	varie
	CODICE ELAB. T00IDD00IDRD01		

REV.	DESCRIZIONE	DATA	REDATTO	VERIFICATO	APPROVATO
D					
C					
B					
A	EMISSIONE	SETTEMBRE 2017			