PROFILO ASSE PRINCIPALE
SEZIONE 01
PROGRESSIVA 1530.00

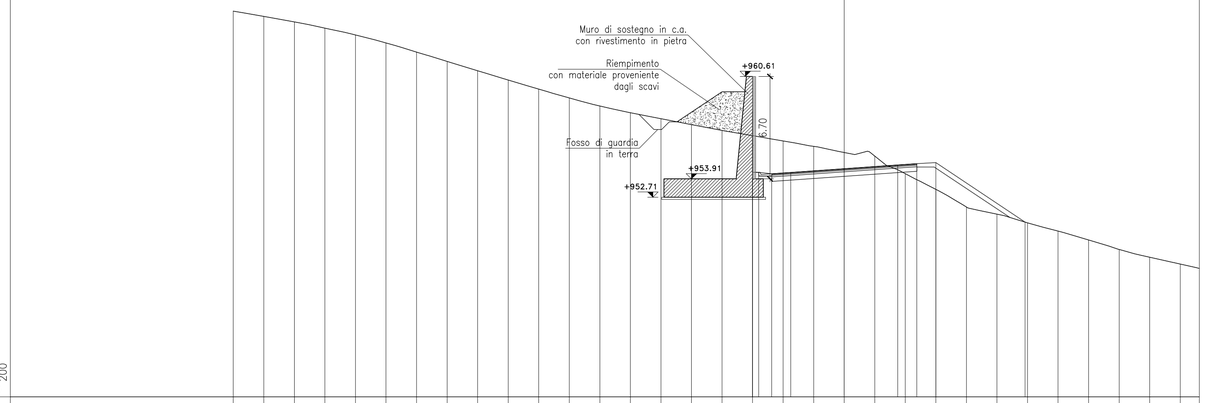

PARZIALI TERRENO	2.00	2.00	2.00	2.00	2.00	2.00	2.00	2.00	2.00	2.00	2.00	2.00	2.00	2.00	2.00	2.00	2.00	2.00	2.00	2.00	2.00	2.00	2.00	2.00	2.00	2.00	2.00	2.00	2.00	2.00	2.00	2.00	2.00	2.0
QUOTE TERRENO	964.89	964.54	964.18	963.77	963.33	962.80	962.21	961.59	960.98	960.38	959.78	959.21	958.68	958.24	957.84	957.46	957.08	956.74	956.39	956.04	955.63	955.40	954.25	953.22	952.07	951.60	951.03	950.48	949.91	949.29	948.77	948.33		
PARZIALI PROGETTO																		1.25	1.25	3.50		3.50	1.25	1.25	5.84									
QUOTE PROGETTO																		954.34 958.34 954.24	954.33		954.57		954.82	954.90 954.97			951.08							

STRALCIO PLANIMETRICO
Scala 1:500

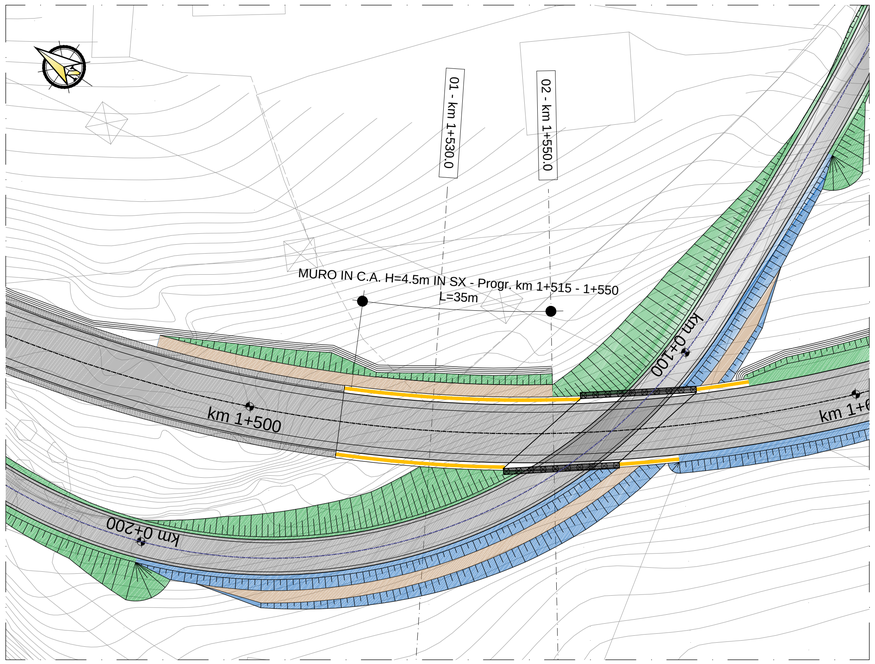

LEGENDA

- RILEVATO O SCAVO h/b=2/3
- RILEVATO IN TERRA RINFORZATA
- BANCA L=2m
- MURI IN TERRA ARMATA
- MURI
- PARATIA DI PALI

PER LE SEZIONI TIPO DEI MURI IN C.A. GETTATI IN OPERA, SI RIMANDA ALL'ELABORATO MSVE14D1718_T00OS01GETST01A

PROFILO ASSE PRINCIPALE
SEZIONE 02
PROGRESSIVA 1550.00

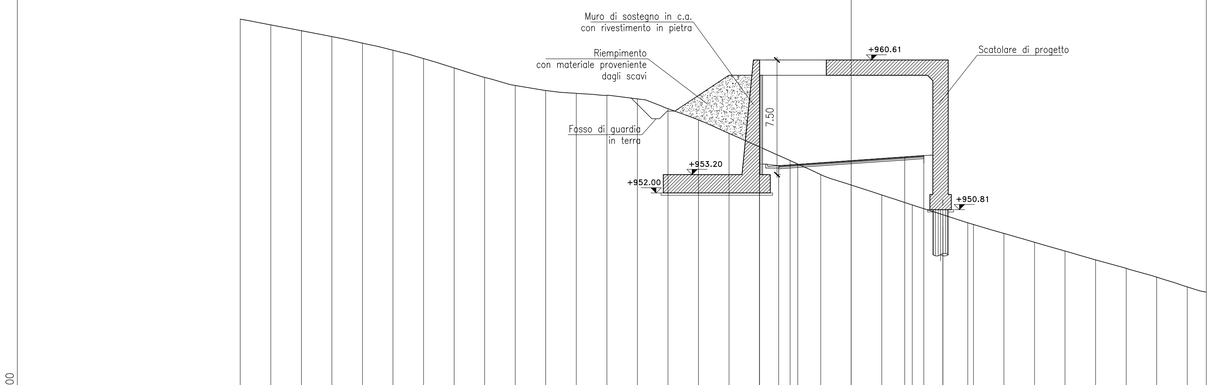

PARZIALI TERRENO	2.00	2.00	2.00	2.00	2.00	2.00	2.00	2.00	2.00	2.00	2.00	2.00	2.00	2.00	2.00	2.00	2.00	2.00	2.00	2.00	2.00	2.00	2.00	2.00	2.00	2.00	2.00	2.00	2.00	2.00	2.00	2.00	2.00	2.0
QUOTE TERRENO	963.29	962.91	962.53	962.14	961.72	961.25	960.70	960.09	959.47	958.95	958.62	958.43	958.30	958.07	957.43	956.68	955.81	954.92	954.03	953.12	952.42	951.78	951.12	950.48	949.84	949.26	948.68	948.10	947.52	946.97	946.40	945.78		
PARZIALI PROGETTO																		0.01	1.25	1.25	3.50	3.50	1.25	1.25	1.63									
QUOTE PROGETTO																		957.79 953.79	953.69	953.78	954.02		954.27	954.36	954.42	949.96								

anas
Coordinamento Territoriale Nord Est
Area Compartimentale Veneto
Via E. Milosevich, 49 - 30173 Venezia Mestre T [+39] 041 2911411 - F [+39] 041 5317321
Pec anas.veneto@postacert.stradeanas.it - www.stradeanas.it
Anas S.p.A. - Società con Socio Unico
Sede Legale
Via Monzambano, 10 - 00185 Roma T [+39] 06 44461 - F [+39] 06 4456224
Pec anas@postacert.stradeanas.it
Cap. Soc. Euro 2.269.892.000,00 Iscr. R.E.A. 1024951 P.IVA 02133681003 – C.F. 80208450587

cortina 2021

S.S. n° 51 "di Alemagna"
Provincia di Belluno

Piano straordinario per l'accessibilità a Cortina 2021

Attraversamento dell'abitato di San Vito di Cadore

PROGETTO DEFINITIVO

PROGETTAZIONE ANAS S.p.A.
Coordinamento Territoriale Nord Est - Area Compartimentale Veneto

IL PROGETTISTA: Ing. Pietro Leonardo CARLUCCI
IL GEOLOGO: Geol. Emanuela AMICI
IL GRUPPO DI PROGETTAZIONE: Dott Marco FORMENTELLO, Arch. Lisa ZANNONER
ASSISTENZA ALLA PROGETTAZIONE: INTEGRA — Ing. Geol. Massimo Pietrantoni, Ordine Ingegneri Roma n. A-36713, Ordine Geologi Lazio A.P. n. 738
visto: IL RESPONSABILE DEL PROCEDIMENTO: Ing. Gabriella MANGINELLI

PROTOCOLLO:
DATA:

N. ELABORATO:

OPERE D'ARTE MINORI
OPERE DI SOSTEGNO
Muri di sostegno in c.a. in SX - Tratto km 1+515 - 1+550 - Planimetria e Sezioni

CODICE PROGETTO (PROGETTO / LIV. PROG. / N. PROG.)	NOME FILE	REVISIONE	SCALA:
MSVE14 D 1718	T00OS01GETDI03_A CODICE ELAB. T00OS01GETDI03	A	1:500/200

REV.	DESCRIZIONE	DATA	REDATTO	VERIFICATO	APPROVATO
D					
C					
B					
A	EMISSIONE	SETTEMBRE 2017			