SEZIONE TIPO DA 1.0–3.0m
SCALA 1:50

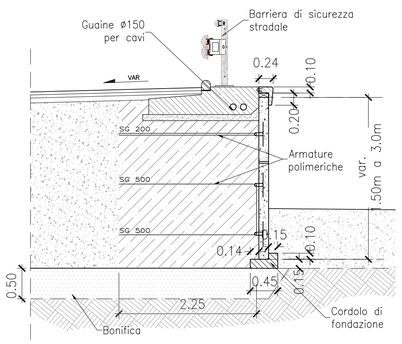

SEZIONE TIPO DA 3.10–5.0m
SCALA 1:50

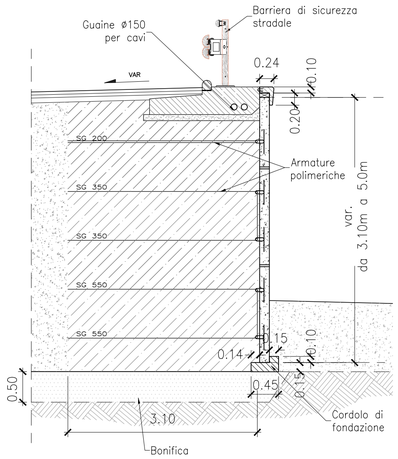

SEZIONE TIPO DA 5.10–8.0m
SCALA 1:50

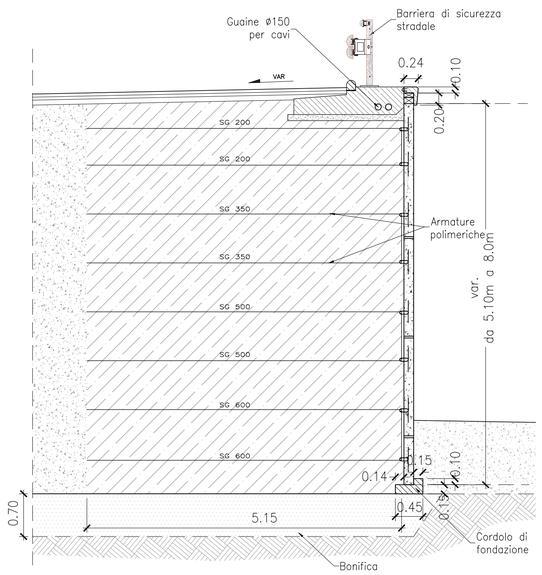

SEZIONE TIPO DA 8.10–12.0m
SCALA 1:50

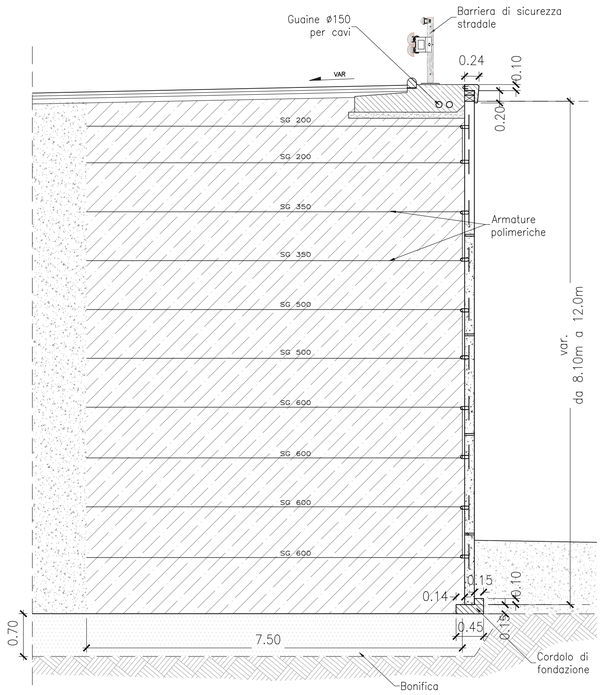

VISTA ASSONOMETRICA

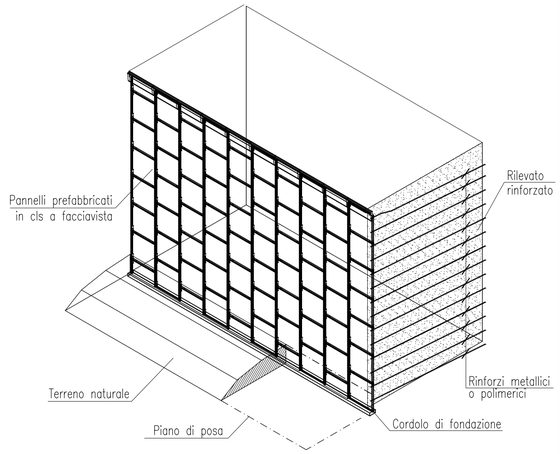

LEGENDA ARMATURE	
SG150	Resistenza a rottura= 27.4 Kn/m Resistenza di calcolo= 17.0 Kn/m
SG200	Resistenza a rottura= 43.8 Kn/m Resitenza di calcolo= 27.2 Kn/m
SG350	Resistenza a rottura= 61.3 Kn/m Resistenza di calcolo= 38.1 Kn/m
SG500	Resistenza a rottura= 75.9 Kn/m Resistenza di calcolo= 47.2 Kn/m
SG550	Resistenza a rottura= 99.3 Kn/m Resistenza di calcolo= 61.7 Kn/m
SG600	Resistenza a rottura= 113.9 Kn/m Resistenza di calcolo= 70.7 Kn/m
SG700	Resistenza a rottura= 146.0 Kn/m Resistenza di calcolo= 90.7 Kn/m

CORDOLO DI FONDAZIONE
Particolare
SCALA 1:20

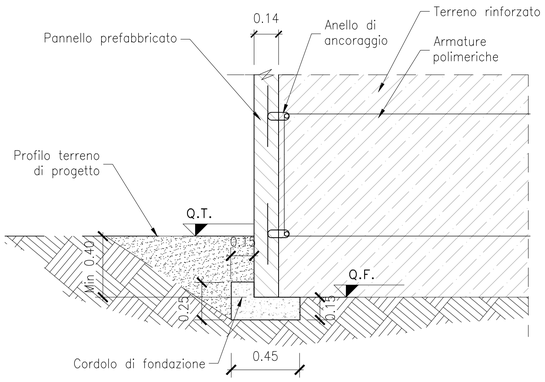

CORDOLO DI CORONAMENTO
Particolare
SCALA 1:20

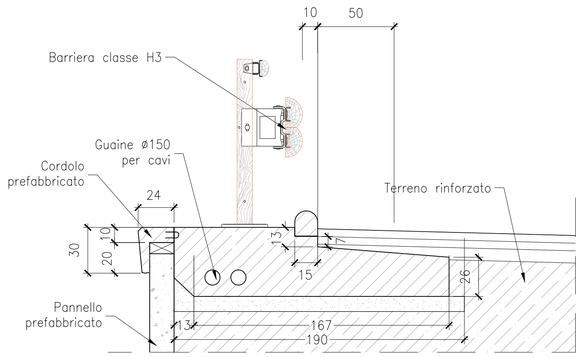

GRADONE DI FONDAZIONE
Particolare
SCALA 1:50

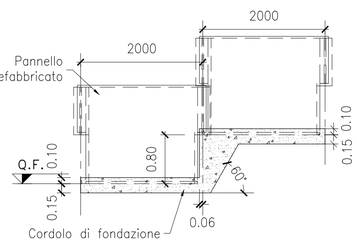

INDICAZIONE PER LA POSA:

Montaggio della prima fila (fasi operative)

1) posa in opera della prima fila di pannelli
2) posa in opera del primo letto di attacchi
3) posa in opera del primo letto di rinforzi
4) Messa in opera del primo strato di rilevato compattato (cm. 50)

Montaggio della seconda fila e delle successive

5) posa in opera della seconda fila di pannelli
6) Montaggio degli attacchi
7) Montaggio dei rinforzi
8) Messa in opera del secondo strato di rilevato compattato (cm. 50)
9) Ripetizione delle operazioni dalla 5) alla 8)

GIUNTO
Pianta e prospetti
SCALA 1:20

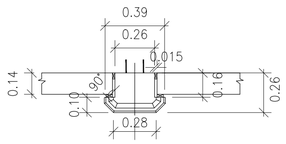

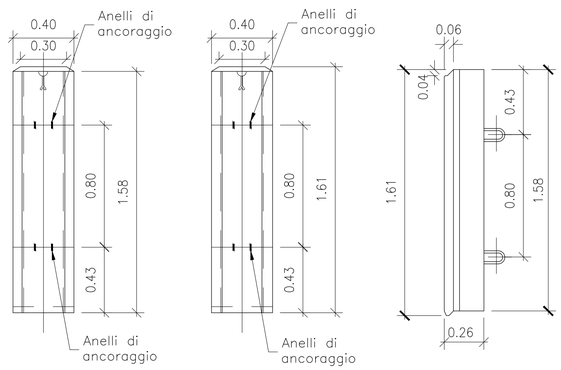

PANNELLO
Particolare ancoraggi
SCALA 1:20

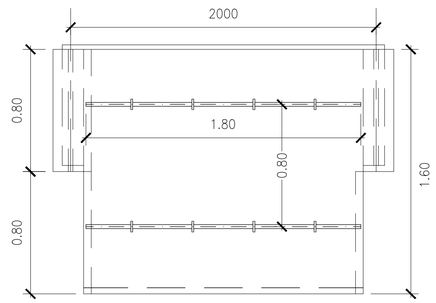

PANNELLI CON ARMATURE
Particolare – Pianta
SCALA 1:50

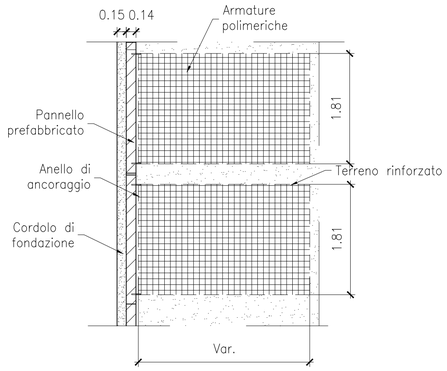

anas
Coordinamento Territoriale Nord Est
Area Compartimentale Veneto
Via E. Millosevich, 49 - 30173 Venezia Mestre T [+39] 041 2911411 - F [+39] 041 5317321
Pec anas.veneto@postacert.stradeanas.it - www.stradeanas.it
Anas S.p.A. - Società con Socio Unico
Sede Legale
Via Monzambano, 10 - 00185 Roma T [+39] 06 44461 - F [+39] 06 4456224
Pec anas@postacert.stradeanas.it
Cap. Soc. Euro 2.269.892.000,00 Iscr. R.E.A. 1024951 P.IVA 02133681003 – C.F. 80208450587

cortina 2021

S.S. n° 51 "di Alemagna"
Provincia di Belluno

Piano straordinario per l'accessibilità a Cortina 2021

Attraversamento dell'abitato di San Vito di Cadore

PROGETTO DEFINITIVO

PROGETTAZIONE ANAS S.p.A.
Coordinamento Territoriale Nord Est - Area Compartimentale Veneto

IL PROGETTISTA: Ing. Pietro Leonardo CARLUCCI
IL GEOLOGO: Geol. Emanuela AMICI
IL GRUPPO DI PROGETTAZIONE: Dott Marco FORMENTELLO, Arch. Lisa ZANNONER
ASSISTENZA ALLA PROGETTAZIONE: INTEGRA — Ing. Geol. Massimo Pietrantoni, Ordine Ingegneri Roma n. A-36713, Ordine Geologi Lazio A.P. n. 738
visto: IL RESPONSABILE DEL PROCEDIMENTO: Ing. Gabriella MANGINELLI

PROTOCOLLO:
DATA:

N. ELABORATO:

OPERE D'ARTE MINORI
OPERE DI SOSTEGNO
Muri in terra armata - Sezioni tipo e particolari costruttivi

CODICE PROGETTO (PROGETTO / LIV. PROG. / N. PROG.)	NOME FILE	REVISIONE	SCALA:
MSVE14 D 1718	T00OS02GETST01_B CODICE ELAB. T00OS02GETST01	B	varie

REV.	DESCRIZIONE	DATA	REDATTO	VERIFICATO	APPROVATO
D					
C					
B	REVISIONE	SETTEMBRE 2017			
A	EMISSIONE	LUGLIO 2017			