SEZIONE TIPO CON MURI
SCALA 1:50

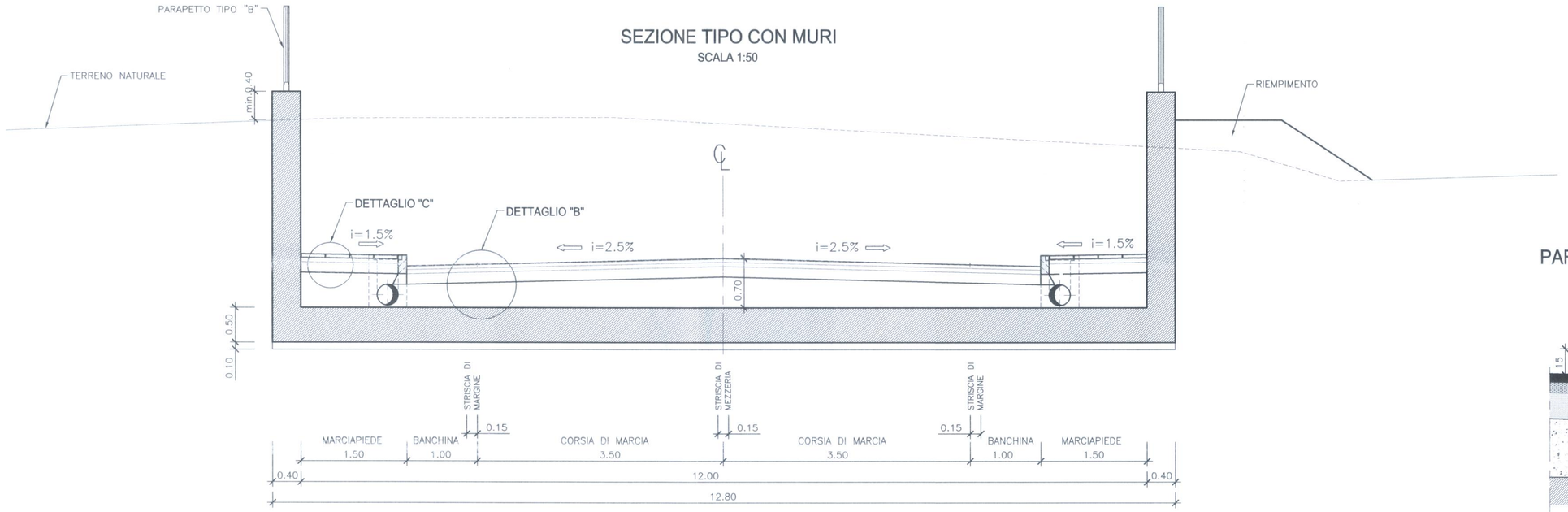

PARTICOLARE CUNETTA
SCALA 1:20

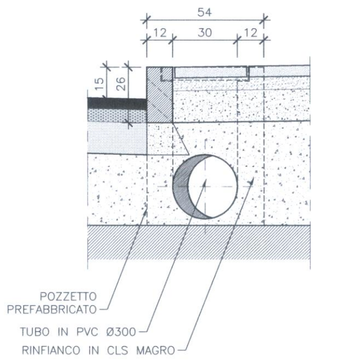

SEZIONE TIPO CON DIAFRAMMI
SCALA 1:50

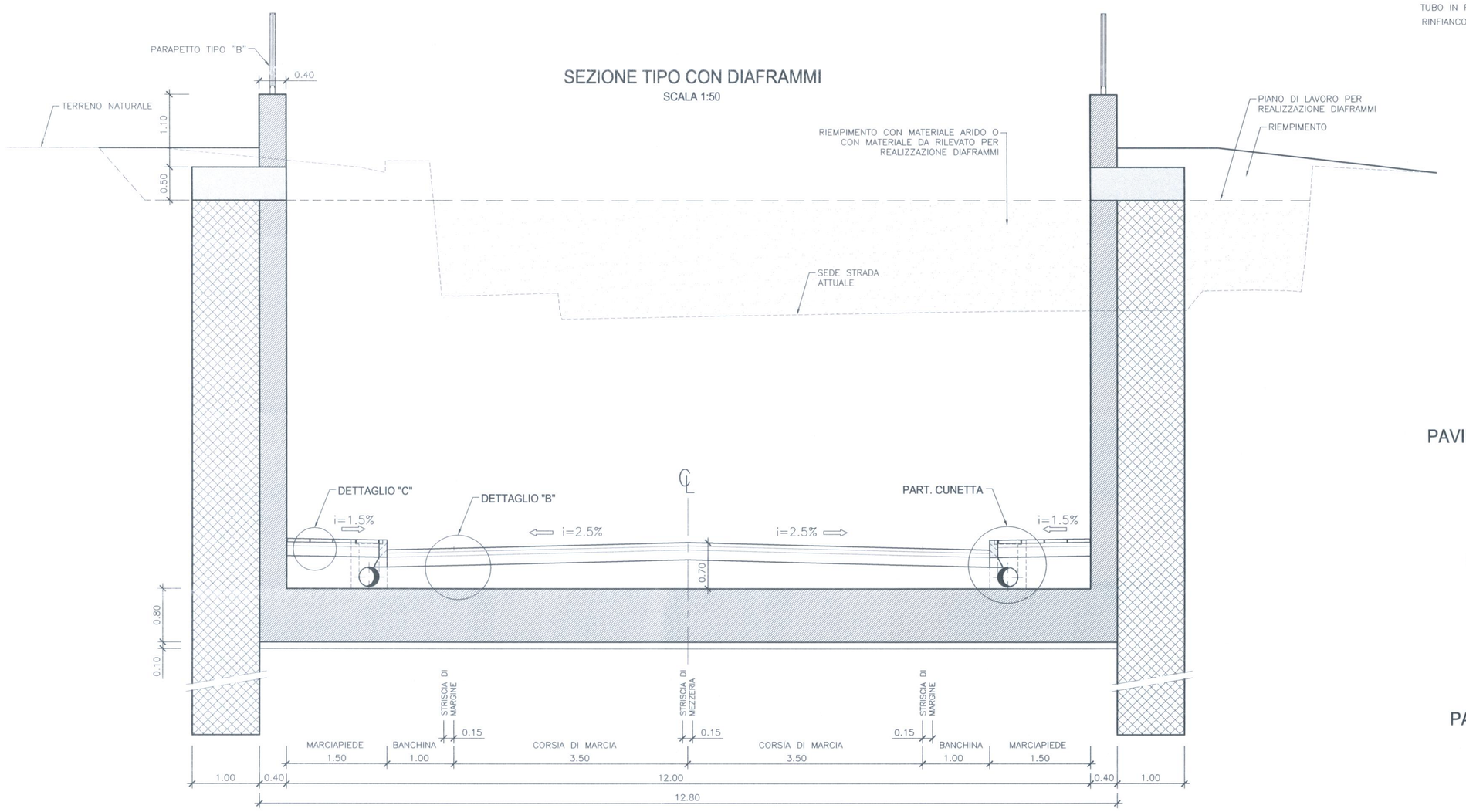

SEZIONE TIPO IN RILEVATO
SCALA 1:50

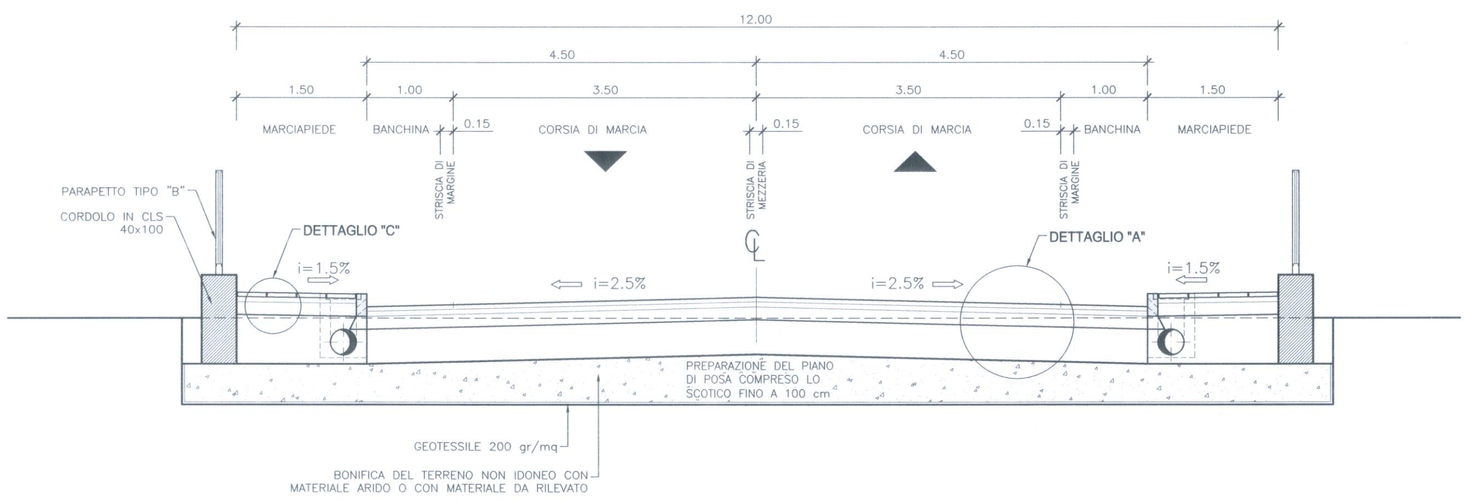

PAVIMENTAZIONE MARCIAPIEDE
DETTAGLIO "C"
SCALA 1:10

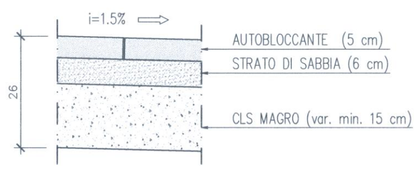

PAVIMENTAZIONE STRADA
DETTAGLIO "B"
SCALA 1:10

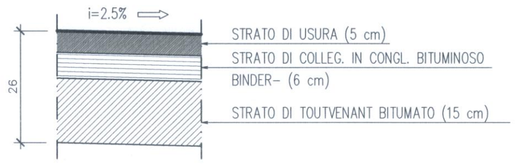

PAVIMENTAZIONE STRADA
DETTAGLIO "A"
SCALA 1:10

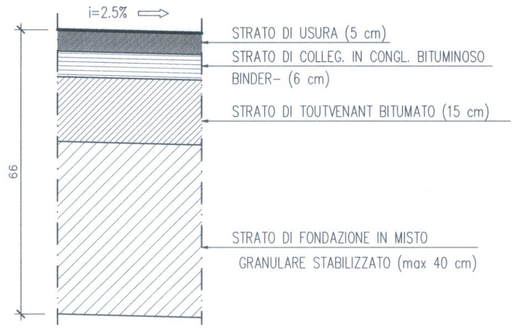

PARAPETTO TIPO "A"
SCALA 1:20

PARAPETTO PREVISTO IN CORRISPONDENZA DEL BORDO SOTTOVIA

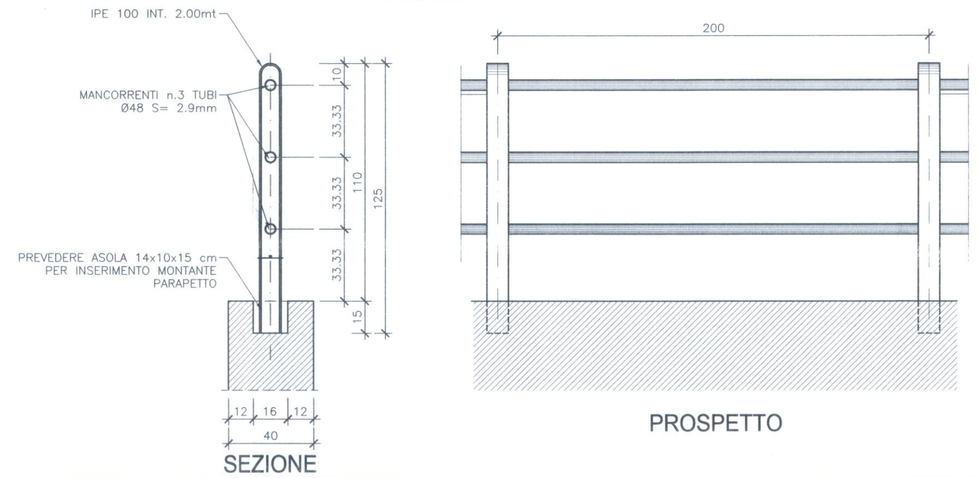

PARAPETTO TIPO "B"
SCALA 1:20

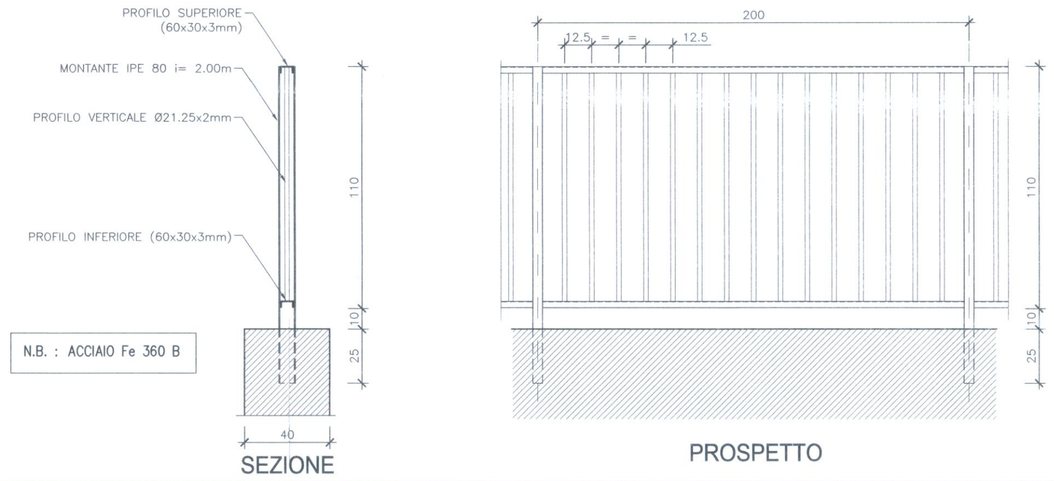

N.B. : ACCIAIO Fe 360 B

COMMITTENTE:

RFI

RETE FERROVIARIA ITALIANA S.p.A.

DIREZIONE INVESTIMENTI - S.O. PROGETTO ADRIATICA

PROGETTAZIONE: A.T.I. SINTAGMA S.r.l. - PROITER S.r.l.

SOGGETTO TECNICO: RFI - DIREZIONE TERRITORIALE PRODUZIONE ANCONA
S.O. INGEGNERIA E TECNOLOGIE

PROGETTO DEFINITIVO

ORDINE DEGLI INGEGNERI DELLA PROVINCIA DI PIACENZA
Sezione A
N° A659
INGEGNERE
VASCO TRUFFINI
SETTORE CIVILE E AMBIENTALE
SETTORE INDUSTRIALE
SETTORE DELL'INFORMAZIONE

NODO DI FALCONARA

VARIANTE DI FALCONARA
OPERE D'ARTE - INTERSEZIONE CON VIA NAZIONALE
Sezioni tipo

SCALA 1:50
Foglio 1 di 1

PROGETTO/ANNO	SOTTOPR.	LIVELLO	NOME DOC.	PROGR.OP.	FASE FUNZ.	NUMERAZ.
0297 04	002	PD	TSSP	06	00	0004

Revis.	Descrizione	Redatto	Data	Verificato	Data	Approvato	Data	Autorizzato	Data
0	Prima emissione	S.Placidi	26-03-07	V.Truffini	28-03-07	E.Chieffo		A.Piacenza	
1	Emissione per appalto	S.Placidi	17-02-12	V.Truffini	20-02-12	S. D'Alberto	26 APR. 2012	L. Cattaro	26 APR. 2012

POSIZIONE ARCHIVIO

LINEA	SEDE TECN.	NOME DOC.	NUMERAZ.

Verificato e trasmesso	Data	Convalidato	Data	Archiviato	Data

File: 0297_04_002_PD_TSSP_06_00_0004_1.dwg

241