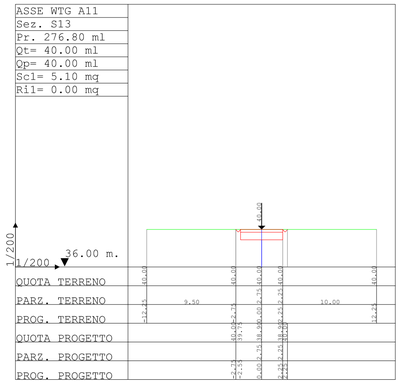

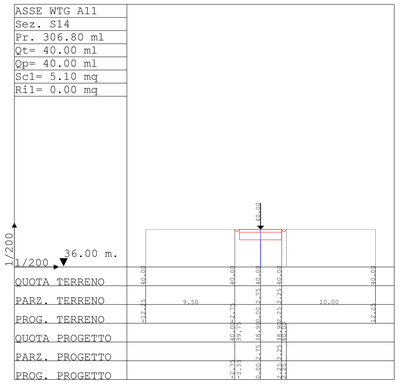

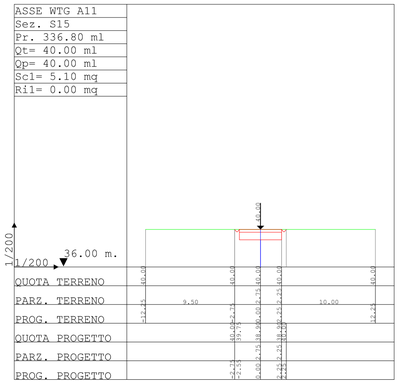

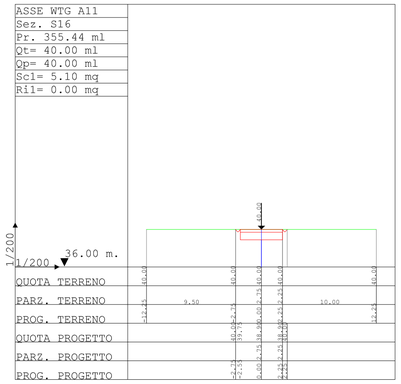

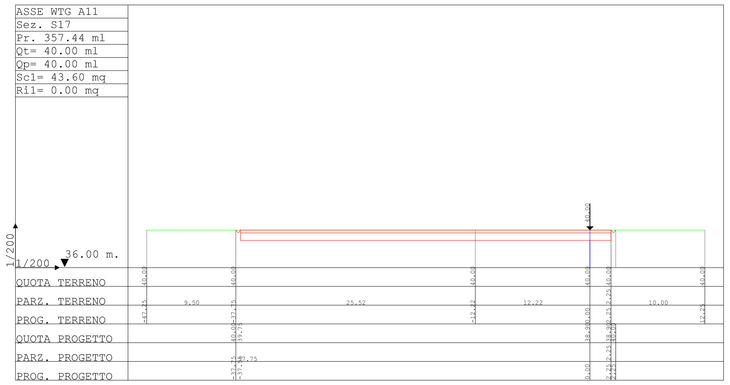

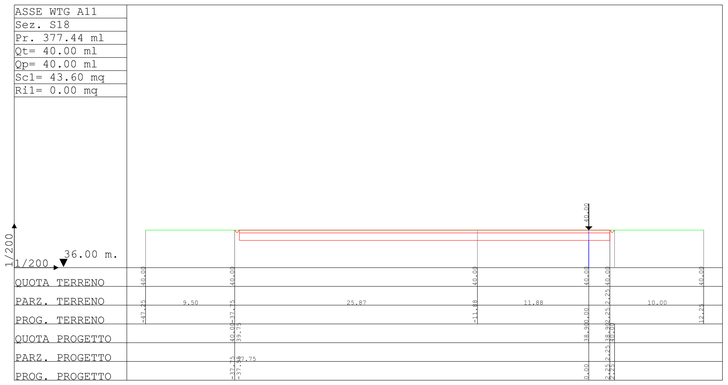

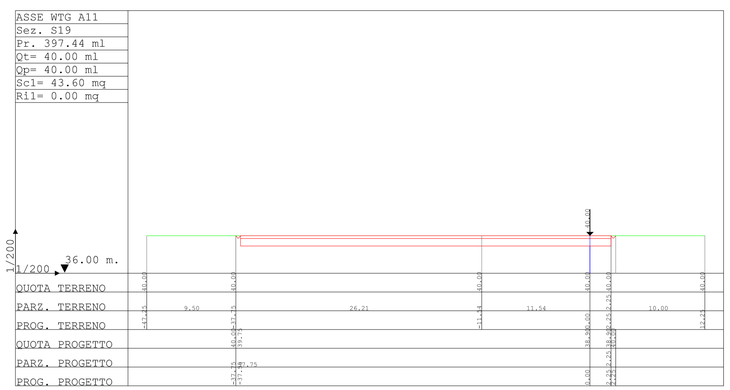

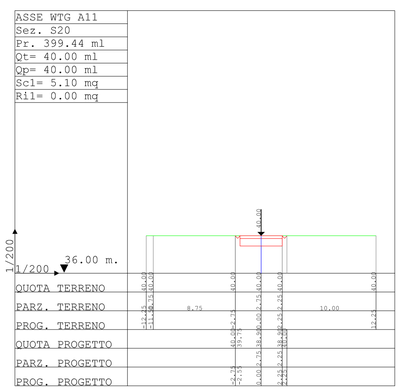

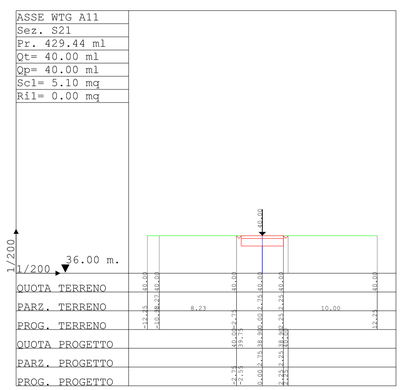

LEGENDA

LINEA TERRENO

LINEA PROGETTO

PARCO EOLICO SAN SEVERO

COMUNE DI SAN SEVERO

Autorizzazione Unica ai sensi della legge 387/03
del parco eolico nel comune di San Severo (FG)

Progettazione:
Studio di Ingegneria Michele R.G. Curtotti
STUDIO DI INGEGNERIA ING. MICHELE R.G. CURTOTTI
Viale B Giugno, 385 - 71016 San Severo (FG)
Ing.curtotti@pec.it - studiocurtotti@gmail.it

Proponente:
INNOGY ITALIA S.p.A.
Via Francesco Restelli 31/1 - 20124 Milano
c.f e P.Iva 02590640211 - PEC Innogy_Italia@legalmail.it

COMMITTENTE: INNOGY ITALIA S.p.A.	DATA : Ottobre 2018
Comune di San Severo (FG)	AGGIORN. :
TAVOLA 9.11.2 — Sezioni Trasversali Asse WTG A11	SCALA :
PROGETTO DEFINITIVO	DIMENS. : A1
	N° FOGLI :

COMMITTENTE:
INNOGY ITALIA S.p.A.

PROGETTAZIONE:
ing. Michele R.G. Curtotti

Questo elaborato è di proprietà dei progettisti ed è protetto a termini di legge