ASSE WTG A12
Sez. S1
Pr. 0.00 ml
Qt= 42.49 ml
Qp= 42.49 ml
Scl= 5.94 mq
Ril= 0.00 mq

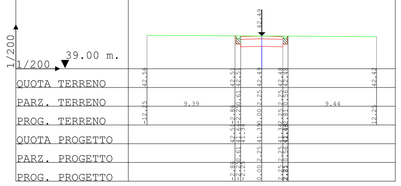

ASSE WTG A12
Sez. S2
Pr. 30.00 ml
Qt= 42.46 ml
Qp= 42.46 ml
Scl= 5.93 mq
Ril= 0.00 mq

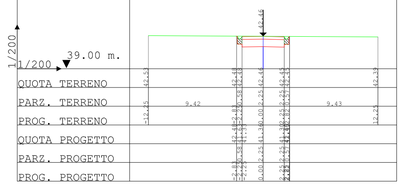

ASSE WTG A12
Sez. S3
Pr. 60.00 ml
Qt= 42.43 ml
Qp= 42.42 ml
Scl= 5.51 mq
Ril= 0.00 mq

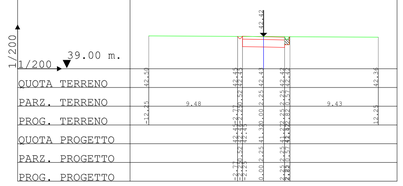

ASSE WTG A12
Sez. S4
Pr. 70.26 ml
Qt= 42.42 ml
Qp= 42.41 ml
Scl= 5.50 mq
Ril= 0.00 mq

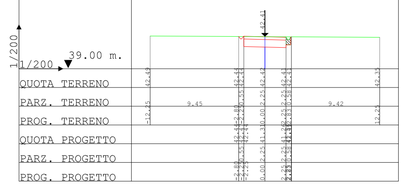

ASSE WTG A12
Sez. S5
Pr. 73.39 ml
Qt= 42.42 ml
Qp= 42.41 ml
Scl= 6.03 mq
Ril= 0.00 mq

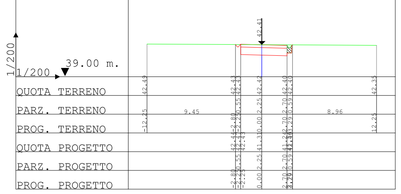

ASSE WTG A12
Sez. S6
Pr. 76.51 ml
Qt= 42.41 ml
Qp= 42.41 ml
Scl= 6.03 mq
Ril= 0.00 mq

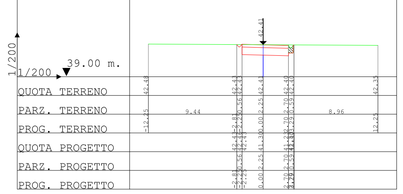

ASSE WTG A12
Sez. S7
Pr. 106.51 ml
Qt= 42.38 ml
Qp= 42.37 ml
Scl= 5.48 mq
Ril= 0.00 mq

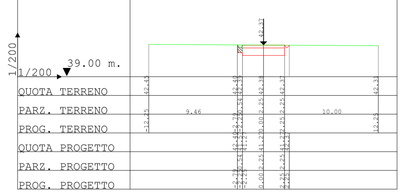

ASSE WTG A12
Sez. S8
Pr. 136.51 ml
Qt= 42.34 ml
Qp= 42.34 ml
Scl= 5.47 mq
Ril= 0.00 mq

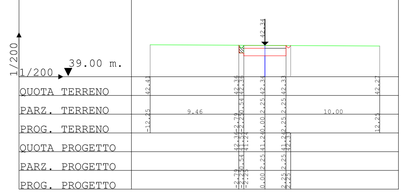

ASSE WTG A12
Sez. S9
Pr. 166.51 ml
Qt= 42.31 ml
Qp= 42.30 ml
Scl= 5.47 mq
Ril= 0.00 mq

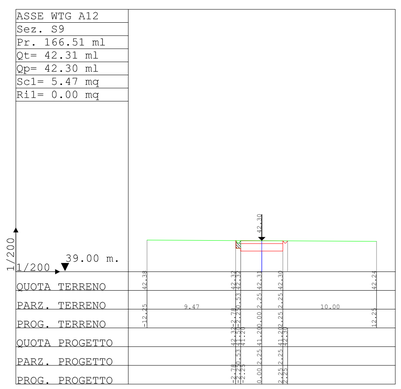

ASSE WTG A12
Sez. S10
Pr. 196.51 ml
Qt= 42.27 ml
Qp= 42.27 ml
Scl= 5.46 mq
Ril= 0.00 mq

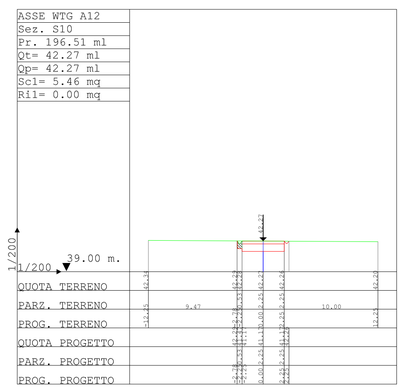

ASSE WTG A12
Sez. S11
Pr. 226.51 ml
Qt= 42.24 ml
Qp= 42.23 ml
Scl= 5.45 mq
Ril= 0.00 mq

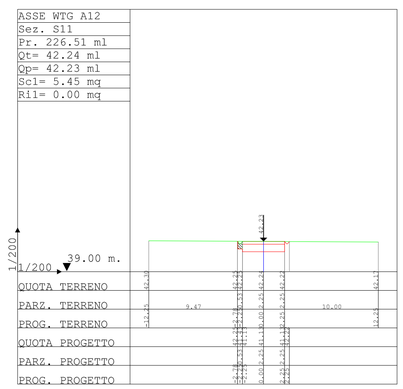

ASSE WTG A12
Sez. S12
Pr. 255.15 ml
Qt= 42.20 ml
Qp= 42.20 ml
Scl= 5.45 mq
Ril= 0.00 mq

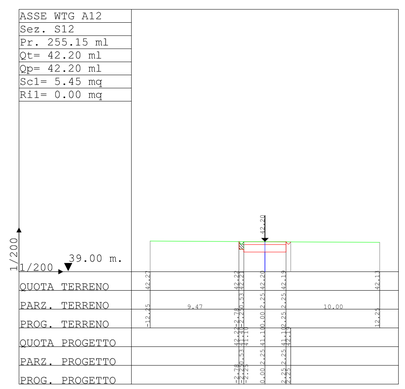

LEGENDA

LINEA TERRENO

LINEA PROGETTO

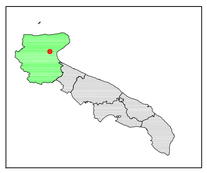

PARCO EOLICO SAN SEVERO

COMUNE DI SAN SEVERO

Autorizzazione Unica ai sensi della legge 387/03
del parco eolico nel comune di San Severo (FG)

Progettazione:
Studio di Ingegneria Michele R.G. Curtotti
STUDIO DI INGEGNERIA ING. MICHELE R.G. CURTOTTI
Viale B.Giugno, 365 - 71016 San Severo (FG)
Ing.curtotti@pec.it - studiocurtotti@gmail.it

Proponente:
INNOGY ITALIA S.p.A.
Via Francesco Restelli 31/1 - 20124 Milano
c.f e P.Iva 02590640211 - PEC Innogy_Italia@legalmail.it

COMMITTENTE: INNOGY ITALIA S.p.A.
Comune di San Severo (FG)

TAVOLA 9.12.1

Sezioni Trasversali Asse WTG A12

PROGETTO DEFINITIVO

DATA : Ottobre 2018
AGGIORN. :
SCALA :
DIMENS. : A1
N° FOGLI :

COMMITTENTE:
INNOGY ITALIA S.p.A.

PROGETTAZIONE:
ing. Michele R.G. Curtotti

Questo elaborato è di proprietà dei progettisti ed è protetto a termini di legge