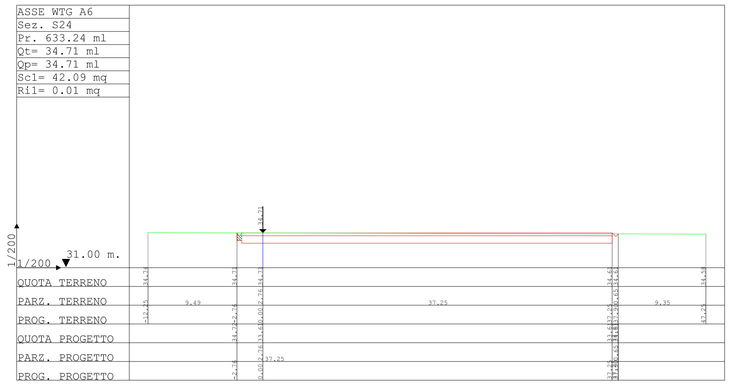

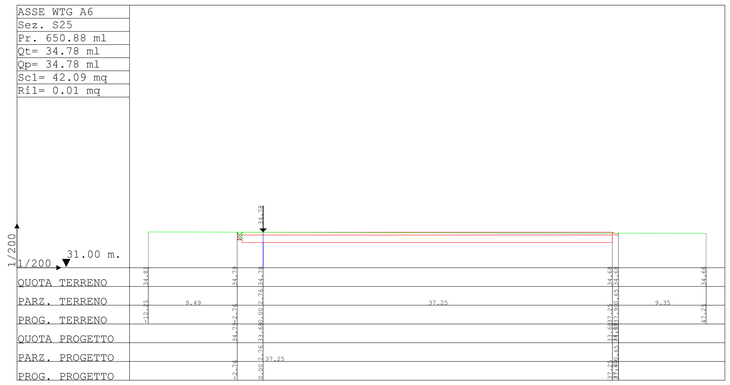

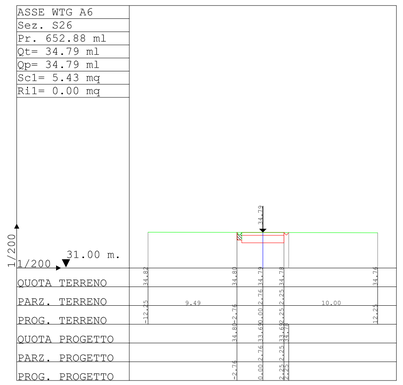

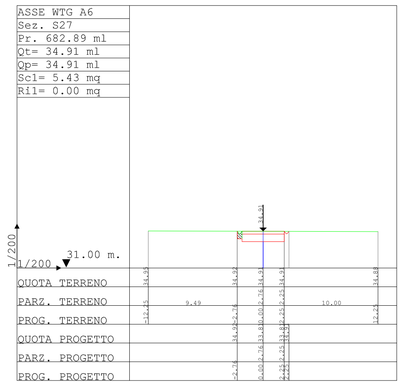

LEGENDA

LINEA TERRENO

LINEA PROGETTO

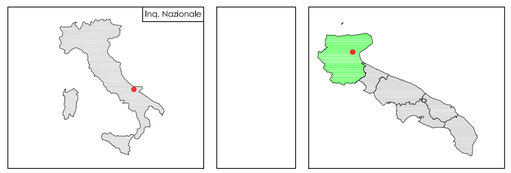

PARCO EOLICO SAN SEVERO

COMUNE DI SAN SEVERO

Autorizzazione Unica ai sensi della legge 387/03
del parco eolico nel comune di San Severo (FG)

Progettazione:
Studio di Ingegneria Michele R.G. Curtotti
STUDIO DI INGEGNERIA ING. MICHELE R.G. CURTOTTI
Viale II Giugno, 385 - 71016 San Severo (FG)
ingcurtotti@pec.it - studiocurtotti@gmail.it

Proponente:
INNOGY ITALIA S.p.A.
Via Francesco Restelli 31/1 - 20124 Milano
c.f e P.Iva 02590640211 - PEC innogy_italia@legalmail.it

COMMITTENTE: INNOGY ITALIA S.p.A.
Comune di San Severo (FG)

TAVOLA 9.6.3

Sezioni Trasversali Asse WTG A6

PROGETTO DEFINITIVO

DATA : Ottobre 2018
AGGIORN. :
SCALA :
DIMENS. : A1
N° FOGLI :

COMMITTENTE:
INNOGY ITALIA S.p.A.

PROGETTAZIONE:
ing. Michele R.G. Curtotti

Questo elaborato è di proprietà dei progettisti ed è protetto a termini di legge