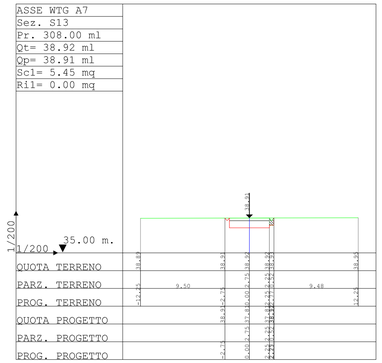

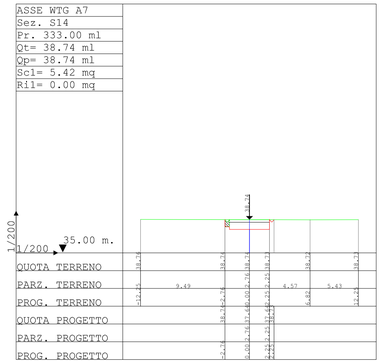

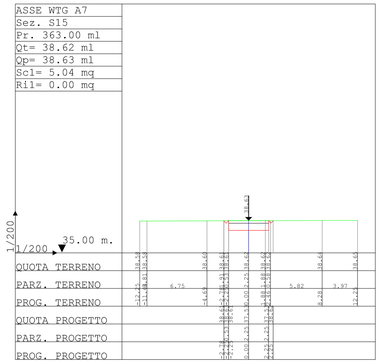

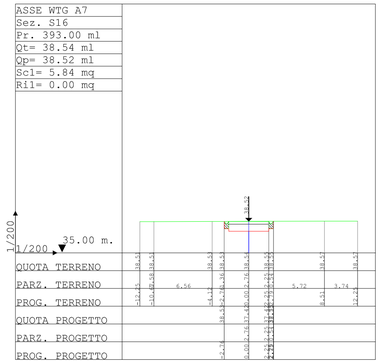

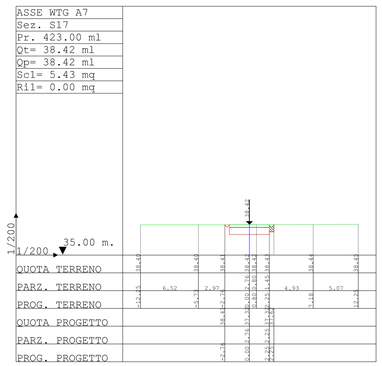

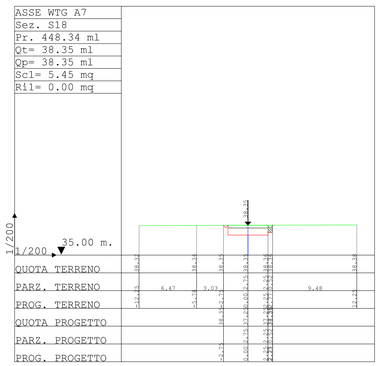

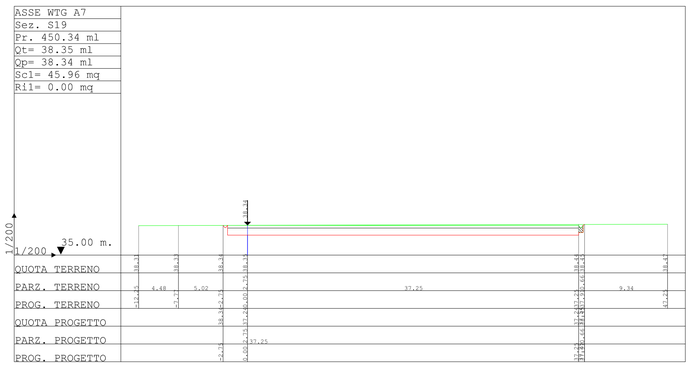

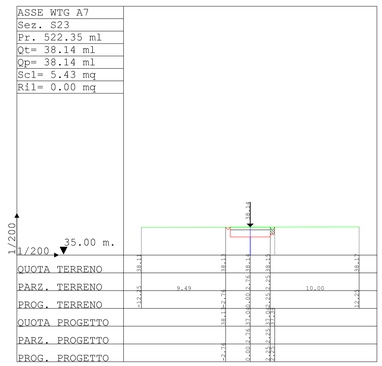

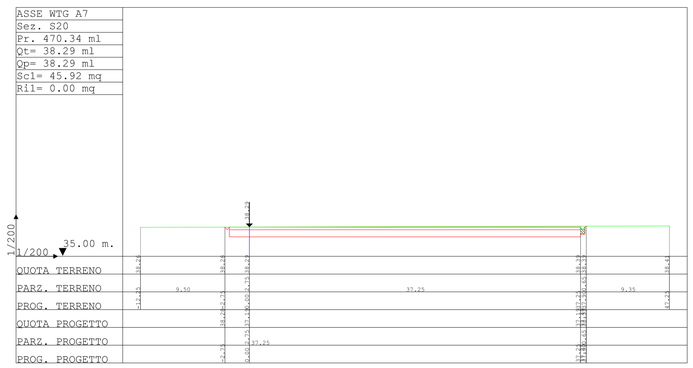

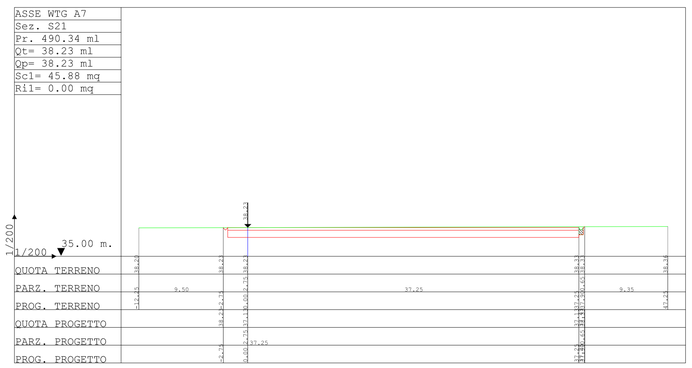

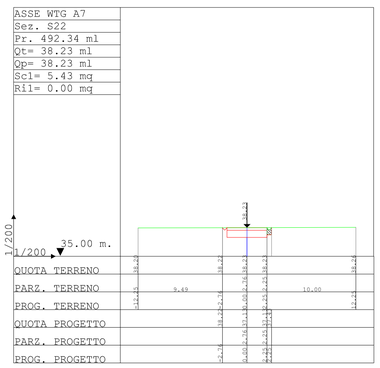

LEGENDA

LINEA TERRENO

LINEA PROGETTO

PARCO EOLICO SAN SEVERO

COMUNE DI SAN SEVERO

Autorizzazione Unica ai sensi della legge 387/03
del parco eolico nel comune di San Severo (FG)

Progettazione:
Studio di Ingegneria Michele R.G. Curtotti
STUDIO DI INGEGNERIA ING. MICHELE R.G. CURTOTTI
Viale B Grapsi, 285 - 71016 San Severo (FG)
ing.curtotti@pec.it - studiocurtotti@gmail.it

Proponente:
INNOGY ITALIA S.p.A.
Via Francesco Restelli 2/1 - 20124 Milano
c.f. e P.Iva 02590640211 - PEC innogy_italia@legalmail.it

COMMITTENTE: INNOGY ITALIA S.p.A.		DATA : Ottobre 2018
Comune di San Severo (FG)		AGGIORN. :
TAVOLA 9.7.2	Sezioni Trasversali Asse WTG A7	SCALA :
	PROGETTO DEFINITIVO	DIMENS. : A1
		N° FOGLI :

COMMITTENTE:
INNOGY ITALIA S.p.A.

PROGETTAZIONE:
ing. Michele R.G. Curtotti

ORDINE DELLA PROVINCIA DI FOGGIA
DOTT. ING. MICHELE R.G. CURTOTTI
N° 1704

Questo elaborato è di proprietà dei progettisti ed è protetto a termini di legge