PROSPETTO C
scala 1:50

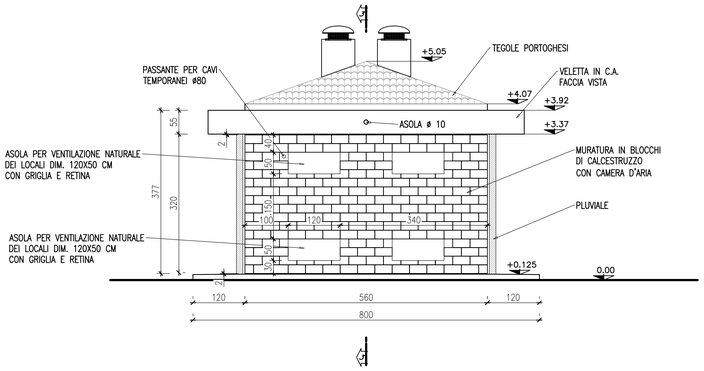

SEZIONE TRASVERSALE 4–4
scala 1:50

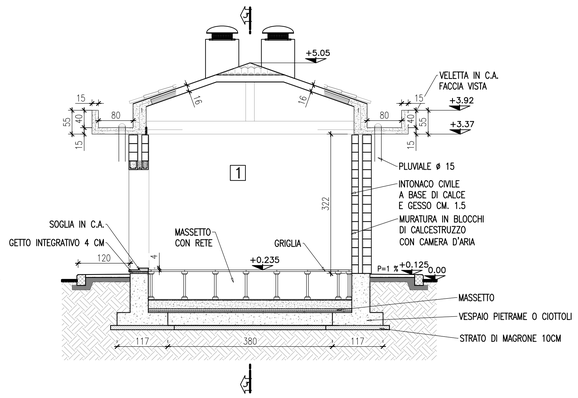

PROSPETTO A
scala 1:50

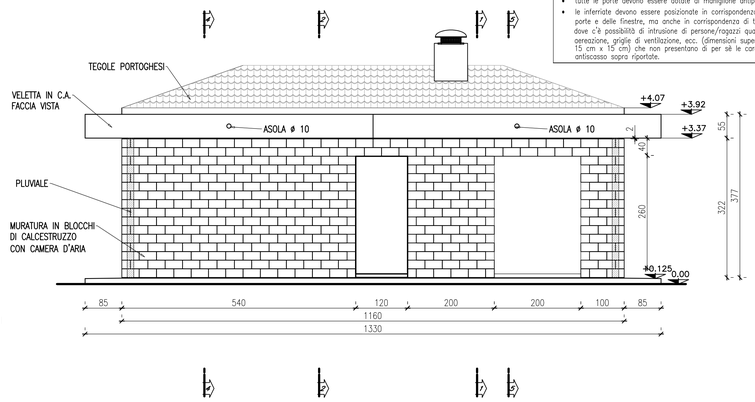

PROSPETTO D
scala 1:50

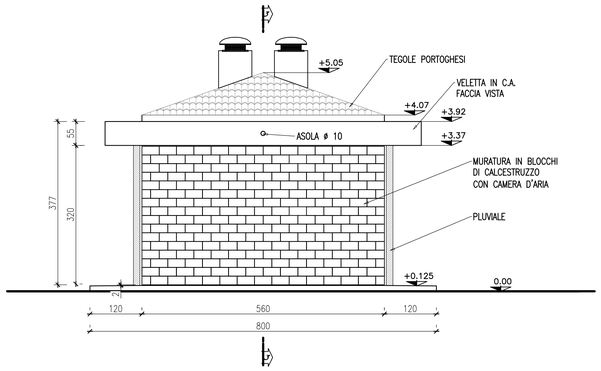

SEZIONE TRASVERSALE 5–5
scala 1:50

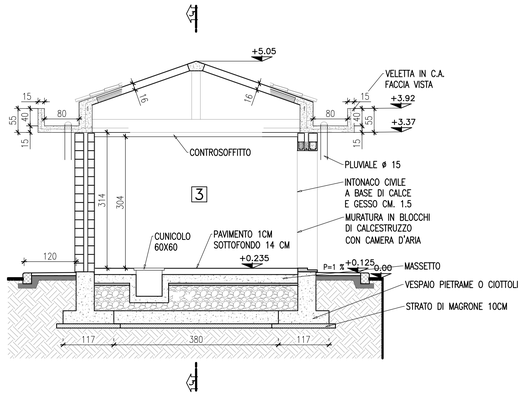

PROSPETTO B
scala 1:50

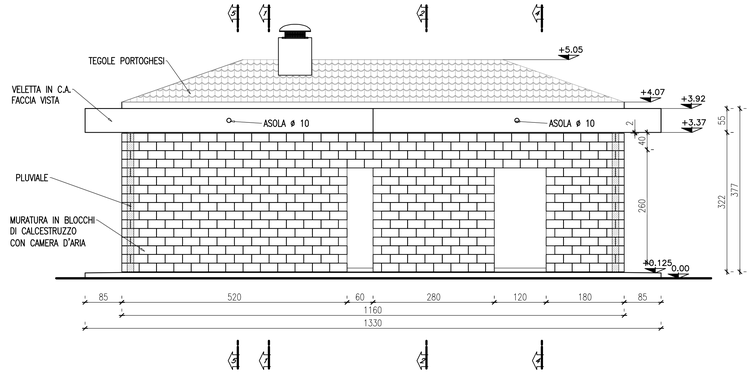

SEZIONE TRASVERSALE 1–1
scala 1:50

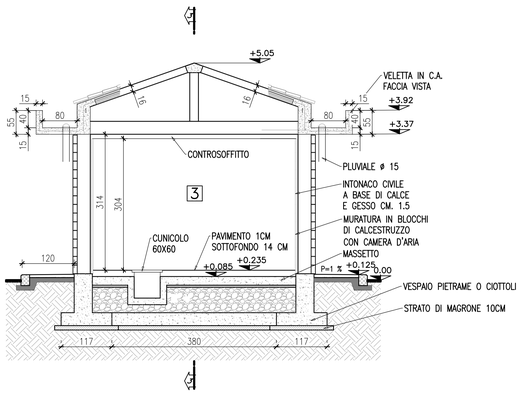

SEZIONE TRASVERSALE 5–5
scala 1:50

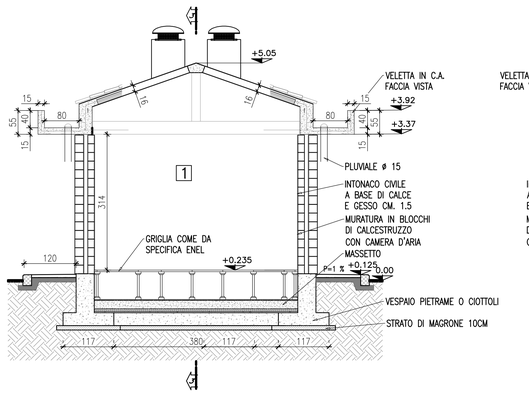

SEZIONE LONGITUDINALE 3–3
scala 1:50

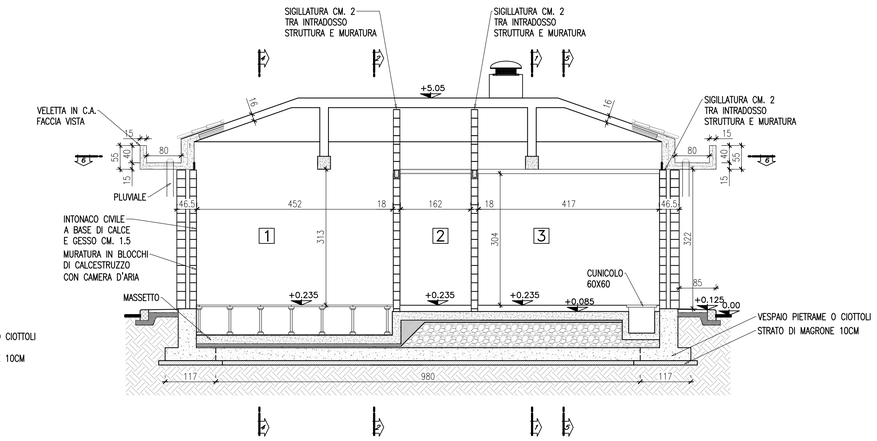

PER GLI INFISSI SI SPECIFICA CHE:

1) INFERRIATE
Norma di riferimento: Uni EN 1627:2011
"Porte pedonali, finestre, facciate continue, inferriate e chiusure oscuranti – Resistenza all'effrazione – Requisiti e classificazione"
Classe richiesta: RC5

2) PORTE E FINESTRE
Norma di riferimento: Uni EN 1627:2011
"Porte pedonali, finestre, facciate continue, inferriate e chiusure oscuranti – Resistenza all'effrazione – Requisiti e classificazione"
Classe richiesta: RC2

3) VETRI DELLE FINESTRE
Norma di riferimento: Uni EN 356:2002
"Prove e classificazione di resistenza contro l'attacco manuale"
Classe richiesta: P5A (vetri stratificati antivandalismo)

INOLTRE:
- tutte le porte devono essere dotate di maniglione antipanico.
- le inferriate devono essere posizionate in corrispondenza non solo delle porte e delle finestre, ma anche in corrispondenza di tutti i passaggi dove c'è possibilità di intrusione di persone/ragazzi quali griglie di aerazione, griglie di ventilazione, ecc. (dimensioni superiori a 15 cm x 15 cm) che non presentano di per sè le caratteristiche antiscasso sopra riportate.

KEY PLAN

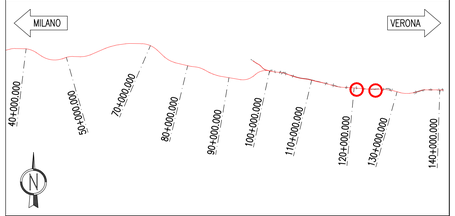

NOTE GENERALI

1 LOCALE ENEL 2 LOCALE MISURE 3 CABINA UTENTE

DISEGNI DI RIFERIMENTO

DESCRIZIONE	CODICE

CARATTERISTICHE DEI MATERIALI

ACCIAIO ARMATURE: B 450 C saldabile per diametri ø ≤26

CALCESTRUZZO MAGRO PER SOTTOFONDO E MASSETTO DI FORMAZIONE PENDENZA:

– CONFORMITA' ALLA NORMA	EN 206 e UNI 11104
– TIPO DI CEMENTO	CEM I–V
– CLASSE DI RESISTENZA	C 12/15
– CLASSE DI ESPOSIZIONE	X0

CALCESTRUZZO PER GETTO IN OPERA FONDAZIONI

– CONFORMITA' ALLA NORMA	EN 206 e UNI 11104
– TIPO DI CEMENTO	CEM III–V
– CLASSE DI RESISTENZA	C 25/30
– CLASSE DI ESPOSIZIONE	XC2
– RAPPORTO A/C MAX	0.60
– COPRIFERRO MINIMO	35 mm
– MAX ø INERTI	30 mm
– CONGLOMERATO CEMENTIZIO TIPO	F3
– CLASSE DI CONSISTENZA SLUMP	S4
– CLASSE STRUTTURALE	S6 (Vn = 100 anni)

CALCESTRUZZO PER GETTO IN OPERA TRAVI SOLAI ELEVAZIONI:

– CONFORMITA' ALLA NORMA	EN 206 e UNI 11104
– TIPO DI CEMENTO	CEM III–V
– CLASSE DI RESISTENZA	C 28/35
– CLASSE DI ESPOSIZIONE	XC2
– RAPPORTO A/C MAX	0.55
– COPRIFERRO MINIMO	40 mm
– MAX ø INERTI	30 mm
– CONGLOMERATO CEMENTIZIO TIPO	F2
– CLASSE DI CONSISTENZA SLUMP	S2
– CLASSE STRUTTURALE	S6 (Vn = 100 anni)

DISEGNI DI RIFERIMENTO SPECIFICI PER LA CABINA ELETTRICA

DESCRIZIONE	CODICE

COMMITTENTE: RFI RETE FERROVIARIA ITALIANA – GRUPPO FERROVIE DELLO STATO ITALIANE

ALTA SORVEGLIANZA: ITALFERR – GRUPPO FERROVIE DELLO STATO ITALIANE

GENERAL CONTRACTOR: Cepav due

INFRASTRUTTURE FERROVIARIE STRATEGICHE DEFINITE DALLA LEGGE OBIETTIVO N. 443/01

LINEA A.V. /A.C. TORINO - VENEZIA Tratta MILANO - VERONA
Lotto funzionale Brescia-Verona
PROGETTO ESECUTIVO

LINEA A.C. MILANO-VERONA
FABBRICATI TECNOLOGICI
FABBRICATO FSG TIPOLOGICO
CABINA ELETTRICA TIPOLOGICA.
PIANTA, PROSPETTO E SEZIONI. TAV 1 DI 2

IL PROGETTISTA: Saipem spa – Tommaso Taranta – Dottore in Ingegneria Civile Iscritto all'ordine della provincia di Milano al n. 21857 Settore: a) civile e ambientale b) industriale c) dell'informazione – Tel. 02 520 31923 – Cell. 348 9824 668

IL PROGETTISTA INTEGRATORE: Saipem spa – Tommaso Taranta – Dottore in Ingegneria Civile Iscritto all'ordine della provincia di Milano al n. 21857 Settore: a) civile e ambientale b) industriale c) dell'informazione – Tel. 02 520 31923 – Cell. 348 9824 668

ALTA SORVEGLIANZA ITALFERR

Verificato	Data	Approvato	Data

COMMESSA	LOTTO	FASE	ENTE	TIPO DOC.	OPERA/DISCIPLINA	PROGR.	REV.	SCALA
IN05	00	E	E2	PB	FA0000	050	0	1:50

PROGETTAZIONE GENERAL CONTRACTOR – Autorizzato/Data

Rev.	Data	Descrizione	Redatto	Data	Verificato	Data	Approvato	Data
0	19/03/18	EMISSIONE PE	M.Di Dio	19/03/18	F.Mattiotti	19/03/18	V.Ascari	19/03/18
1								
2								
3								

Consorzio Cepav due – Project Director (Ing. T.Taranta) – Data:

Saipem S.p.a. COMM. 032121 – Data: 19/03/18 – Doc.N. IN0500EE2PBFA00000050

Progetto cofinanziato dalla Unione Europea

CUP: F81H91000000008

Scala di plot: 1:1