PIANTA FONDAZIONE

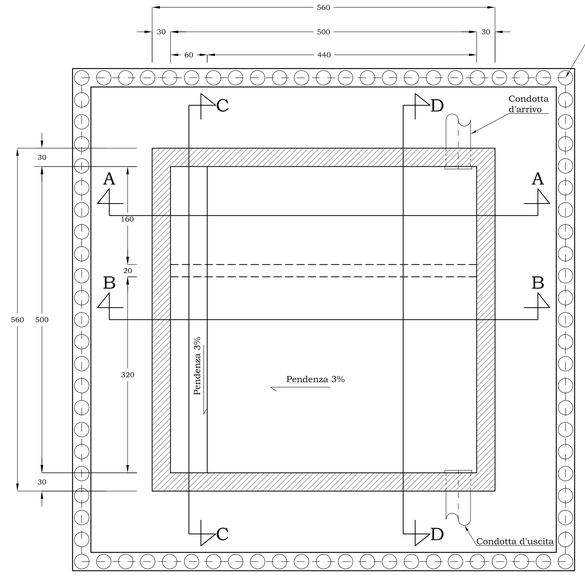

PIANTA SOLETTA COPERTURA

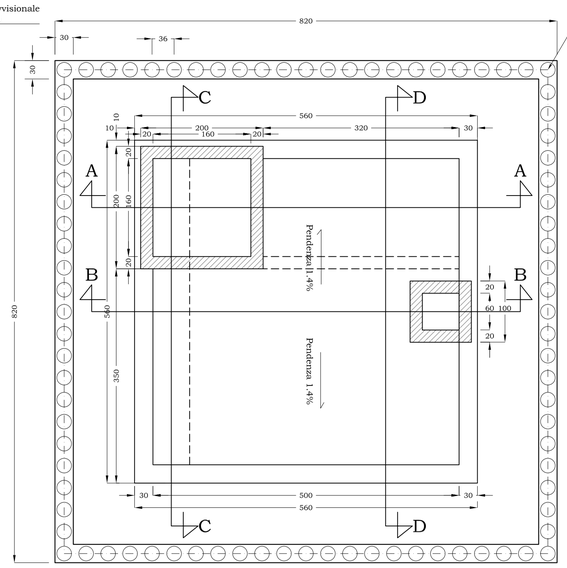

PARATIA PROVVISIONALE DI MICROPALI - PIANTA

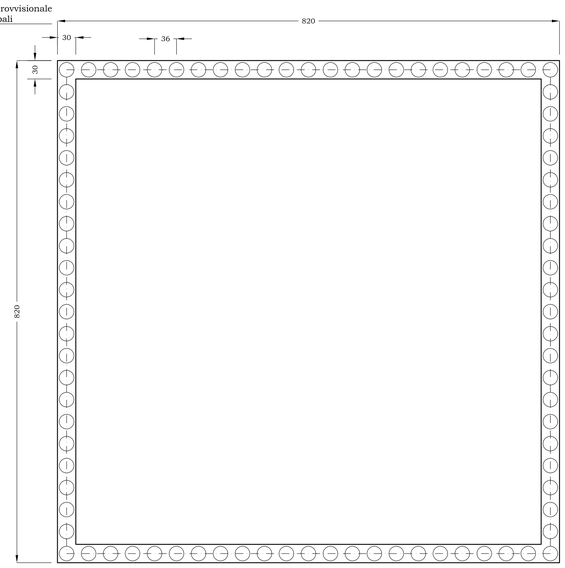

SEZIONE A-A

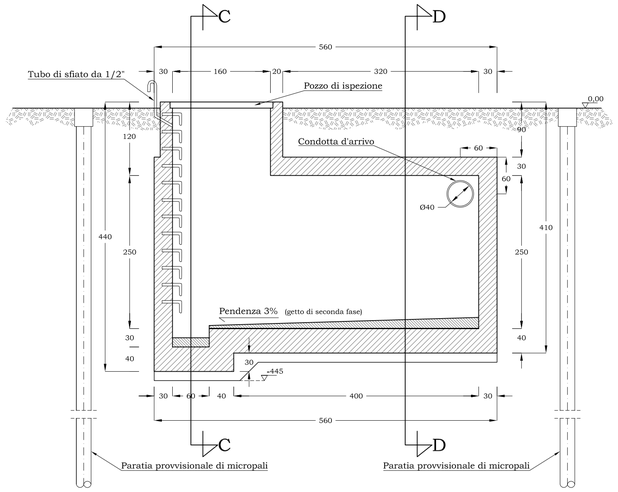

SEZIONE B-B

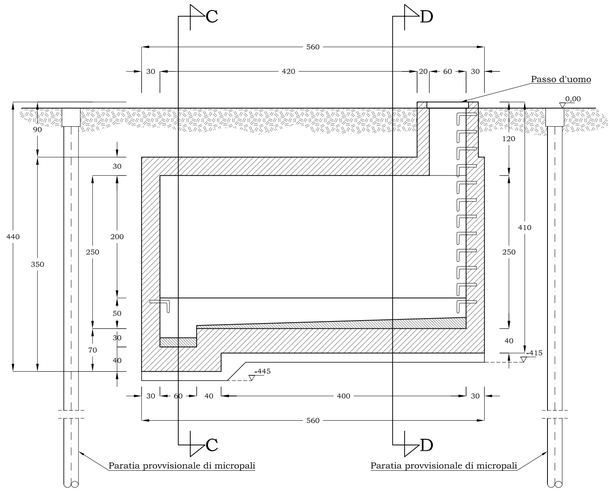

PARTICOLARE MICROPALO

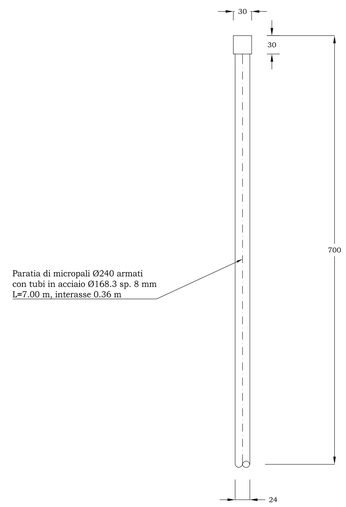

SEZIONE C-C

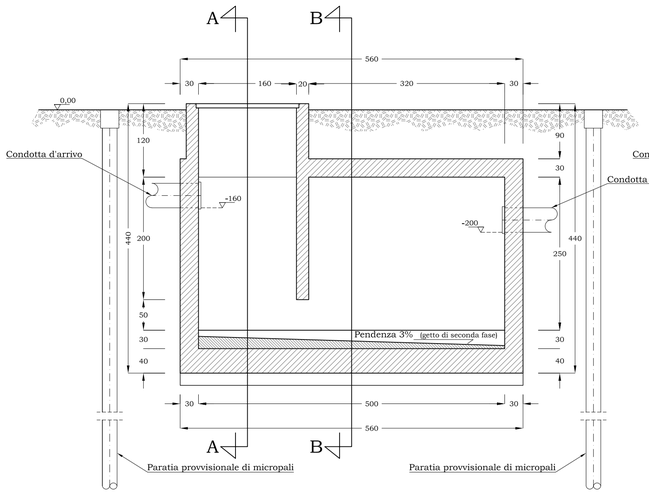

SEZIONE D-D

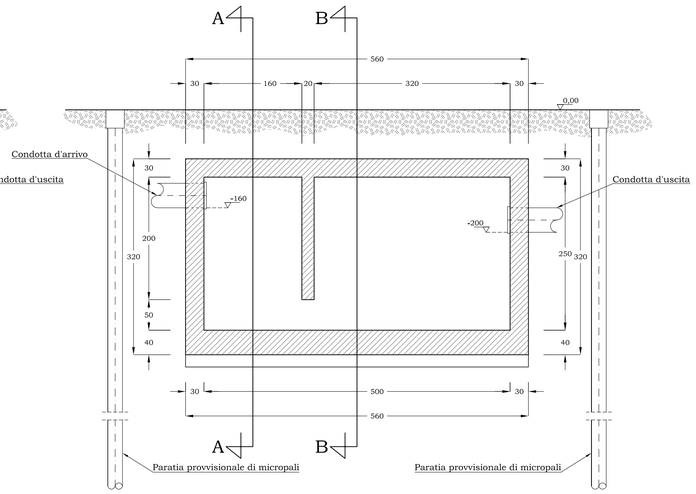

SEZIONE MICROPALO
Scala 1:5

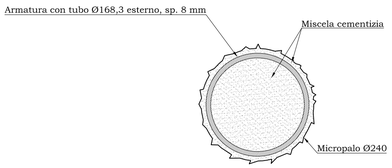

Micropalo trivellato armato con tubo in acciaio realizzato secondo la metodologia IGU (Iniezione Globale Unica) iniettato a bassa pressione fino a 5 volte il volume teorico del foro (<1 MPa).

NOTE GENERALI

TABELLA MATERIALI

VASCA DI SICUREZZA IDRAULICA

CLASSIFICAZIONE DEI MATERIALI	Normativa di riferimento
• Calcestruzzi	UNI 11104
• Acciai per carpenteria metallica	UNI EN 10025

CALCESTRUZZO MAGRO DI SOTTOFONDAZIONE

- Classe di resistenza C12/15

CARATTERISTICHE CALCESTRUZZI PER GETTI IN OPERA

- Classe di resistenza C32/40
- Slump S4
- Diametro massimo dell'inerte 25 mm
- Classe di esposizione XC1 asciutto o permanentemente bagnato

ACCIAIO IN BARRE B450C (ex Fe B 44 K) Controllato in stabilimento

ACCIAIO PER CARPENTERIA METALLICA S275JR (EX FE 430-B)

PARATIA PROVVISIONALE DI MICROPALI

CALCESTRUZZO CORDOLO

- Conforme UNI-EN 206-1
- Classe di resistenza minimo C25/30
- Classe di esposizione XC2-XD1-XF2-XA1
- Diametro massimo inerti 25 mm
- Rapporto acqua-cemento < 0.50
- Classe di consistenza S3
- Classe di contenuto di cloruri < 0.2%
- Cemento tipo CEM I 42.5R

TUBI PER MICROPALI: ACCIAIO S355

- Tensione caratteristica di snervamento, fyk: 355MPa

MISCELE CEMENTIZIE PER CEMENTAZIONE MICROPALI

- Classe di resistenza: C25/30
- Rapporto A/C: ≤ 0.5
- Additivo fluidificante antiritiro

anas GRUPPO FS ITALIANE

Direzione Progettazione e Realizzazione Lavori

S.S.163 – "AMALFITANA"

Realizzazione di una variante in galleria in località "Torre Mezzacapo" tra gli abitati di Minori e Maiori

PROGETTO DI FATTIBILITA' TECNICO ECONOMICA | COD. NA–286

PROGETTAZIONE: ANAS - DIREZIONE PROGETTAZIONE E REALIZZAZIONE LAVORI

PROGETTISTA:
Ing. ALESSANDRO MICHELI
Ordine Ing. di Roma n. 19645

GEOLOGO:
Geol. SERENA MAJETTA
Ordine Geol. del Lazio n. 928

VISTO: IL RESPONSABILE DEL PROCEDIMENTO
Ing. L. Cedrone
Ordine Ing. di Roma n. A31751

IDROLOGIA E IDRAULICA
OPERE IDRAULICHE
Vasca di sicurezza galleria: Pianta, sezioni e particolari

CODICE PROGETTO (PROGETTO / LIV. / PROG. / ANNO)	NOME FILE	REVISIONE	SCALA:
DPNA0286 P 18	T00ID00IDRDI02_A CODICE ELAB. T00 ID00 IDR DI 02	A	1:50

REV.	DESCRIZIONE	DATA	REDATTO	VERIFICATO	APPROVATO
C					
B					
A	EMISSIONE	NOV. 2018			