SEZIONE TIPO PEDEMONTANA-TIPO "B" DM 6792

DA PR 38+650 A FINE INTERVENTO (IN RILEVATO - IN RETTIFILO)
SCALA 1:100

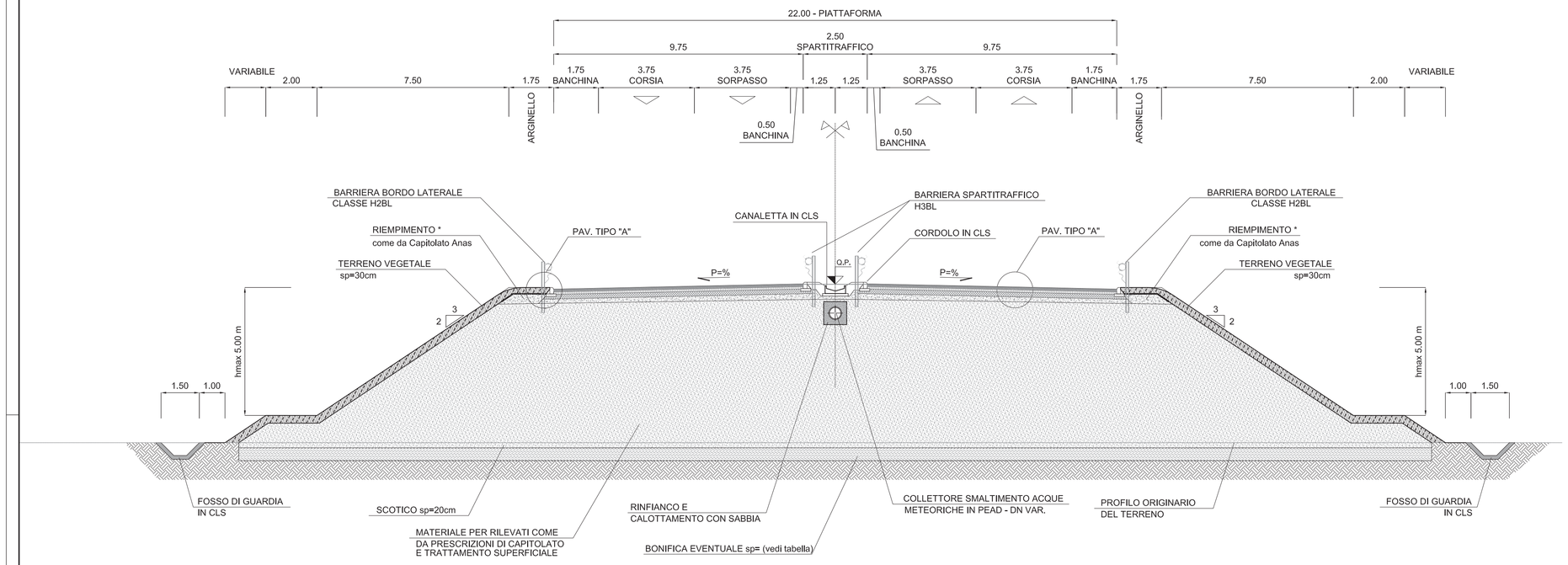

SEZIONE TIPO VIABILITA' ACCESSO AREA ESAZIONE

(IN RILEVATO)
SCALA 1:100

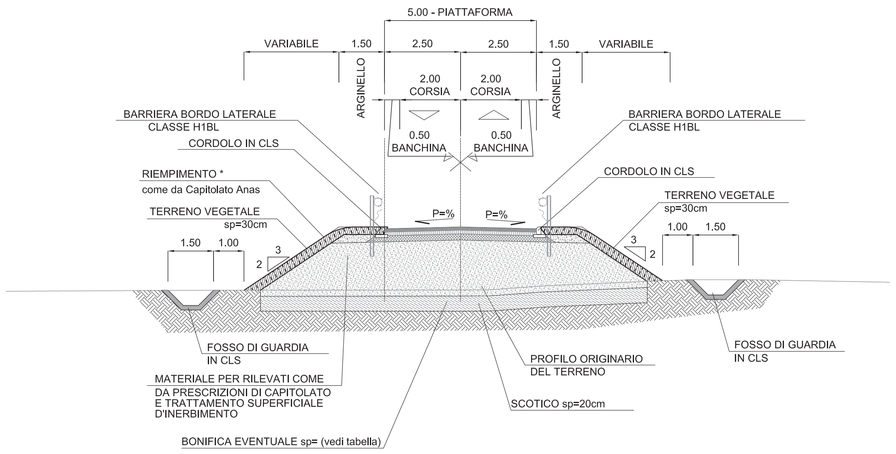

SEZIONE TIPO TIPO "B" DM 6792 - SU VIADOTTO SESIA VI06

SCALA 1:100

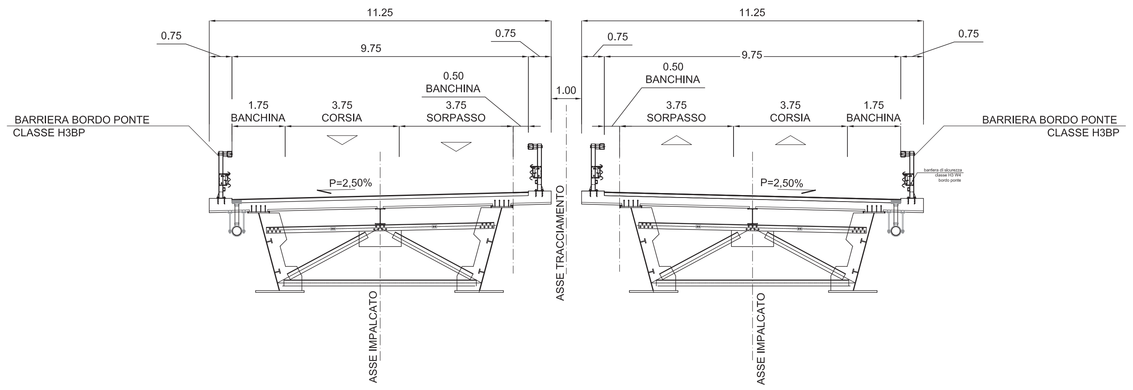

DETTAGLIO MARGINE IN RILEVATO PAV. TIPO "D"

SCALA 1:20

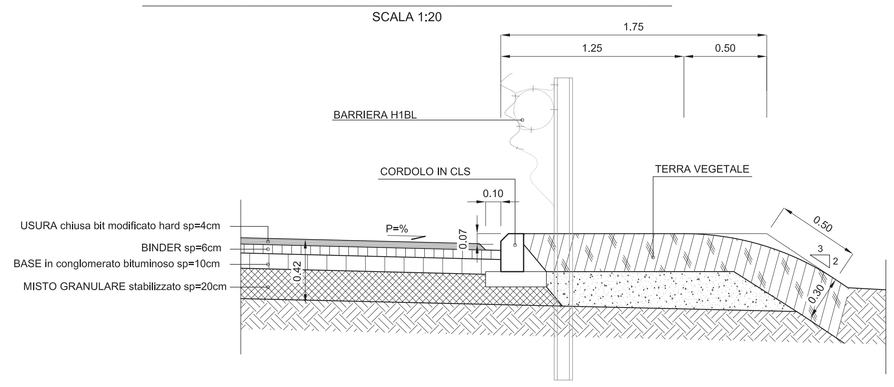

SEZIONE TIPO RAMPA BIDIREZIONALE SU CV06 (CAVALCAVIA AUTOSTRADA A26)

SCALA 1:100

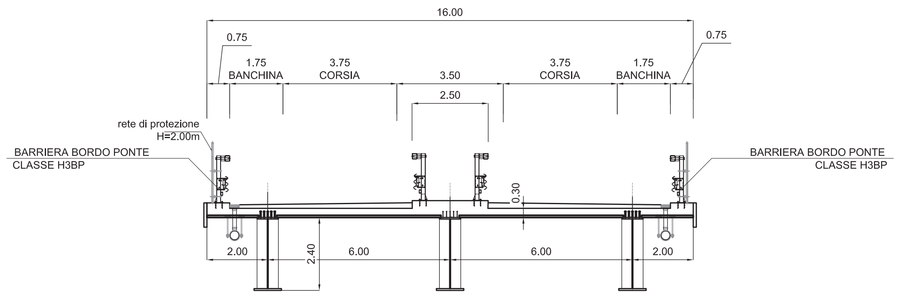

TABELLA SPESSORI BONIFICA

	PROGRESSIVA INIZIO (m)	PROGRESSIVA FINE (m)	SCOTICO (cm)	BONIFICA (cm)	Intervento tipo
ASSE PRINCIPALE	25143,86 (inizio)	25.350,00	20,00	30,00	A
	25.350,00	25.800,00	20,00	0,00	A
	25.800,00	27.150,00	20,00	30,00	A
	27.150,00	28.400,00	20,00	50,00	A
	28.400,00	29.200,00	20,00	30,00	A
	29.200,00	30.850,00	20,00	50,00	A
	30.850,00	31.300,00	20,00	30,00	A
	31.300,00	31.975,00	20,00	50,00	A
	31.975,00	36.700,00	20,00	30,00	A
	36.700,00	36.900,00	20,00	50,00	B
	36.900,00	38.500,00	20,00	70,00	B
	38.500,00	40089,25 (fine)	20,00	100,00	B
SV01 - Svincolo Masserano			20,00	30,00	A
SV02 - Svincolo Roasio			20,00	50,00	A
SV03 - Svincolo Gattinara			20,00	70,00	B
SV04 - Svincolo Ghemme			20,00	100,00	B
IN01 -S.P.317 Rolino-Rovasenda (CV02)			20,00	30,00	A
IN02 -S.P.318 Masserano-Rovasenda (CV03)			20,00	30,00	A
IN03 - S.P.3 Gattinara-Rovasenda (ST03)			0,00	0,00	-
IN04 (ST05) viabilità accessorie all'area di esazione			20,00	100,00	B
IN05 -viabilità secondaria svincolo Ghemme(ST06)			20,00	50,00	B

SEZIONE TIPO VIABILITA' PODERALE

(IN RILEVATO)
SCALA 1:100

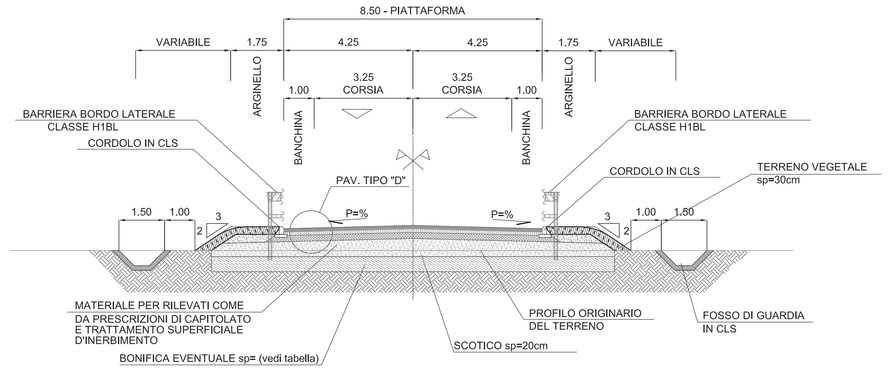

anas — Direzione Progettazione e Realizzazione Lavori

Collegamento tra l'A4 (Torino–Milano) in località Santhià, Biella, Gattinara e l'A26 (Genova Voltri–Gravellona) in località Ghemme. Lotto 1

PROGETTO DEFINITIVO — COD.

PROGETTAZIONE: ANAS - DIREZIONE PROGETTAZIONE E REALIZZAZIONE LAVORI

I PROGETTISTI:
ing. Vincenzo Marzi
Ordine Ing. di Bari n.3594
ing. Achille Devitofranceschi
Ordine Ing. di Roma n.19116

IL GEOLOGO:
geol. Serena Mijatta
Ordine Geol. del Lazio n.928

RESPONSABILE DEL SIA
arch. Giovanni Mogard
Ordine Arch. di Roma n.16183

IL COORDINATORE PER LA SICUREZZA IN FASE DI PROGETTAZIONE
geom. Fabio Quondam

VISTO: IL RESPONSABILE DEL PROCEDIMENTO :
ing. Nicolò Consgo

PROTOCOLLO | DATA

PROGETTO STRADALE
Asse principale
Sezioni tipo e particolari costruttivi – Tav.3 di 4

CODICE PROGETTO (PROGETTO / LIV. PROG. / N. PROG.)	NOME FILE	REVISIONE	SCALA:
DPT007 D 1701	T00PS00TRAST03A.dwg CODICE ELAB. T00ES00TRA ST03 A	A	VIE

REV.	DESCRIZIONE	DATA	REDATTO	VERIFICATO	APPROVATO
C					
B					
A	EMISSIONE	Maggio 2018			