PIANTA APPOGGI VI02

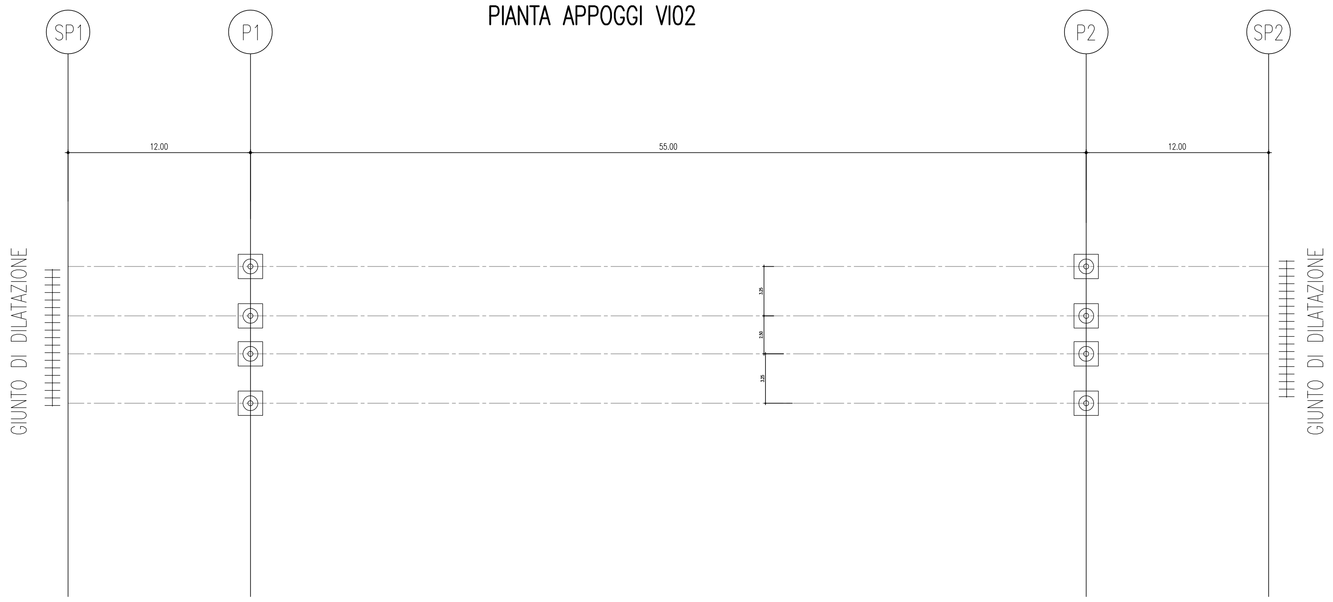

LEGENDA

- ISOLATORE ELASTOMERICO
- GIUNTO DI DILATAZIONE

CARATTERISTICHE PRESTAZIONALI APPARECCHI D'APPOGGIO

	Tipo di dispositivo	K_h [kN/mm]	SLU N_{max} [kN]	SLC N_{max} [kN]	SLC $V_{L,max}$ [kN]	SLC $V_{T,max}$ [kN]	SLC δ_L [mm]	SLC δ_T [mm]
PILAA	IE	2,360	4 100	2 000	220	210	± 90	± 85
PILAB	IE	2,360	4 100	2 000	220	210	± 90	± 85

Legenda

- IE - isolatore elastomerico
- K_h - rigidezza orizzontale equivalente
- N_{max} - scarico massimo verticale
- $V_{L,max}$ - scarico massimo orizzontale in direzione longirudinale
- $V_{T,max}$ - scarico massimo orizzontale in direzione trasversale
- δ_L - scorrimento longitudinale
- δ_T - scorrimento trasversale

CARATTERISTICHE PRESTAZIONALI GIUNTI DI DILATAZIONE

	δ_L [mm]	δ_T [mm]
SPALLAA	± 90	± 80
SPALLAB	± 90	± 80

Legenda

- δ_L - scorrimento longitudinale
- δ_T - scorrimento trasversale

MATERIALI

CLASSE DI ESECUZIONE DELLE OPEREEXC3MATERIALI: NOTE E PRESCRIZIONI
Tutti i materiali dovranno comunque essere approvvigionati in accordo con il D.M. 14/01/2008.

VADOTTI E CAVALCAVIA

–Acciaio da carpenteria per membrature di impalcato:S355W (autopatinabile)
–Viti classe 10.9
–Dadi classe 10
–Piolo tipo Nelson ϕ=19 – H=0,6 * Hsoletta (se non diversamente indicato) con allungamento a rottura > 15%
–Giunzioni delle travi principali realizzate mediante saldature a piena penetrazione di 1^ classe effettuate da entrambi i lati, molate in direzione degli sforzi e soggette a controlli non distruttivi
–Acciaio per armature ordinarie:B450C

Conglomerato cementizio per sottofondazioni:
–Classe di resistenza C12/15
–Classe di consistenza S3

Conglomerato cementizio per pali di fondazione:
–Classe di resistenza C28/35
–Diam. massimo inerte 32 mm
–Classe di consistenza S5
–Classe di esposizione XC2

Conglomerato cementizio per platee di fondazione di spalle e pile:
–Classe di resistenza C28/35
–Diam. massimo inerte 32 mm
–Classe di consistenza S4
–Classe di esposizione XC2

Conglomerato cementizio per le strutture in elevazione delle spalle:
–Classe di resistenza C32/40
–Diam. massimo inerte 25 mm
–Classe di consistenza S4
–Classe di esposizione XC2

Conglomerato cementizio per le strutture in elevazione delle pile:
–Classe di resistenza C32/40
–Diam. massimo inerte 25 mm
–Classe di consistenza S4
–Classe di esposizione XC4 - XD1

Conglomerato cementizio per solette, cordoli e baggioli:
–Classe di resistenza C35/45
–Diam. massimo inerte 25 mm
–Classe di consistenza S5
–Classe di esposizione XC4 – XD1

Conglomerato cementizio per predalle collaboranti con la soletta:
–Classe di resistenza C40/50
–Diam. massimo inerte 16 mm
–Classe di consistenzasecondo le specifiche di produzione del processo di prefabbricazione
–Classe di esposizione XC4 – XD1

ISOLATORI ELASTOMERICI

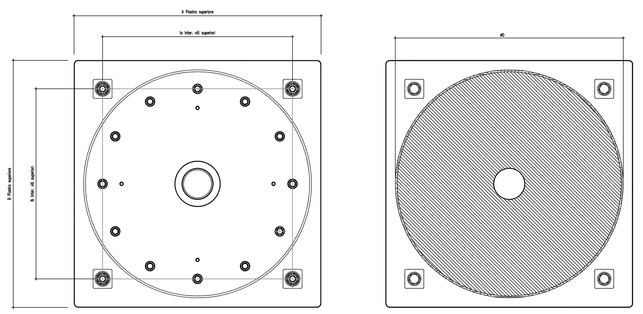

Posizione	Componente	Materiale	Norma
1	Corpo in gomma	Elastomero	EN 1337
2	Armatura	S235	EN10025
3	Piastra inferiore	S355 J2	EN10025
4	Piastra vulcanizzata	S355 J2	EN10025
5	Piastra superiore	S355 J2	EN10025
6	Zanca	C45 bon.	EN 10083
7	Perno di contrasto	S355 J2/C45 bon.	EN10025

Protezione anticorrosione:
Ciclo C4 ISO 12944-5

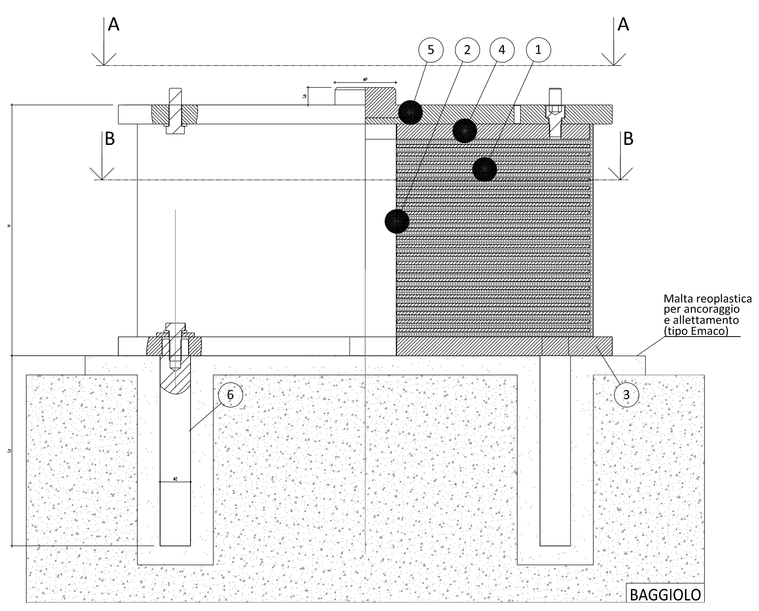

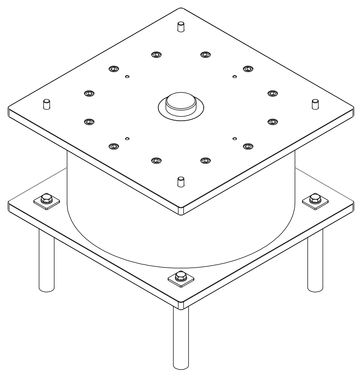

GIUNTO DI DILATAZIONE

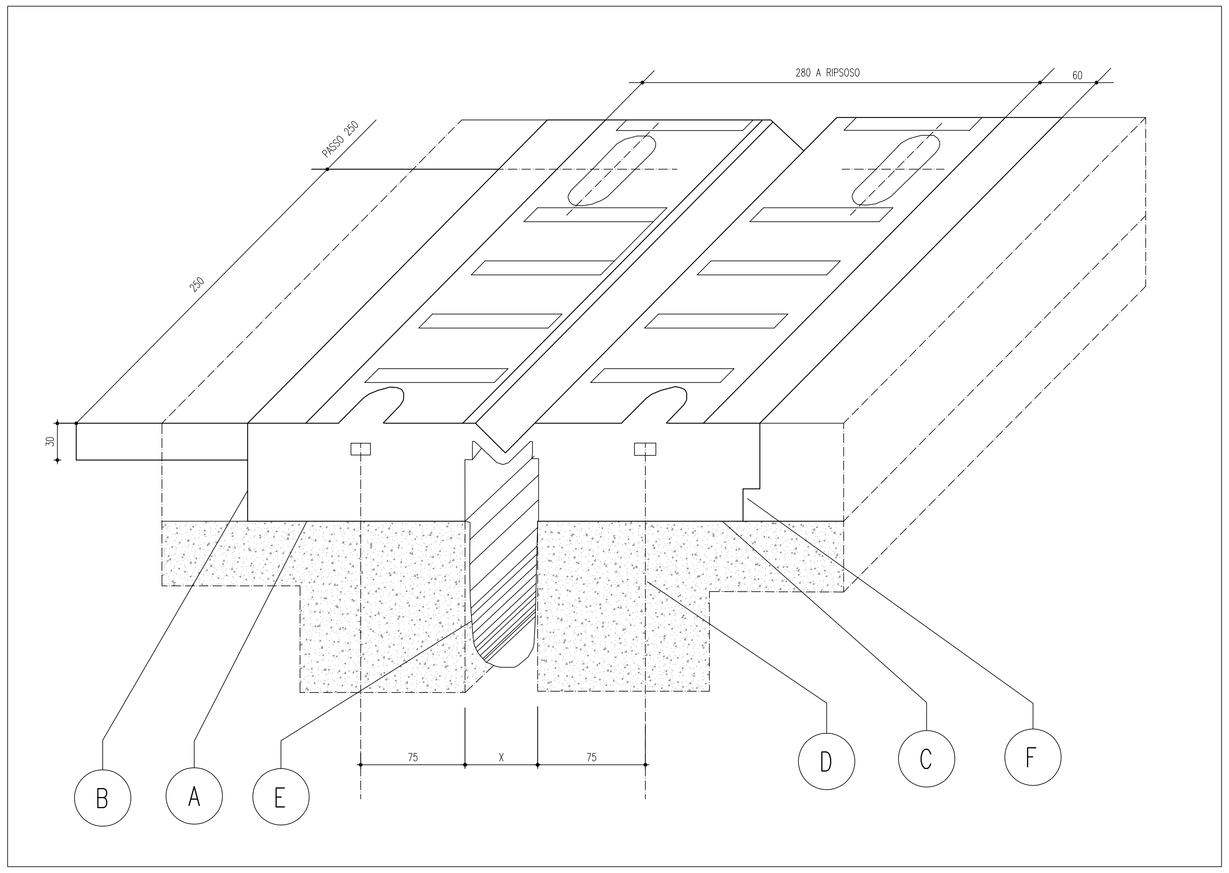

POS.	DESCRIZIONE	MATERIALE
A	SIGILLATURA	RESIN FIP MALTA E440 (A+B)
B	MASSETTO LATERALE	RESIN FIP MALTA E440
C	ALLETTAMENTO	MALTA CEMENTIZIA FIBRORINFORZATA
D	ANCORAGGIO M12	
E	SCOSSALLINA	HYPALON
F	PROFILO DI DRENAGGIO A "L"	X5 CrNi 18-10 - EN 10088

anas — Direzione Progettazione e Realizzazione Lavori

Collegamento tra l'A4 (Torino–Milano) in località Santhià, Biella, Gattinara e l'A26 (Genova Voltri–Gravellona) in località Ghemme. Lotto 1

PROGETTO DEFINITIVO — COD.

PROGETTAZIONE: ANAS - DIREZIONE PROGETTAZIONE E REALIZZAZIONE LAVORI

I PROGETTISTI:
ing. Vincenzo Marzi
Ordine Ing. di Bari n.3594
ing. Achille Devitofranceschi
Ordine Ing. di Roma n.19116

IL GEOLOGO:
geol. Serena Mojetta
Ordine Geol. del Lazio n.928

RESPONSABILE DEL SIA
arch. Giovanni Magarò
Ordine Arch. di Roma n.16187

IL COORDINATORE PER LA SICUREZZA IN FASE DI PROGETTAZIONE
geom. Fabio Guondam

VISTO: IL RESPONSABILE DEL PROCEDIMENTO :
ing. Nicolò Consoni

PROTOCOLLO — DATA

CAVALCAVIA ROLINO–ROVASENDA

APPARECCHI D'APPOGGIO, GIUNTI ED ELEMENTI DI FINITURA

CODICE PROGETTO (PROGETTO / LIV. PROG. / N. PROG.)	NOME FILE (CODICE ELAB.)	REVISIONE	SCALA:
DPT007 D 1701	T00CV02STRDC03	A	

REV.	DESCRIZIONE	DATA	REDATTO	VERIFICATO	APPROVATO
C					
B					
A	emissione	18/5/2018			