PILE 1,2

SEZIONE B-B
(SCALA 1 : 50)

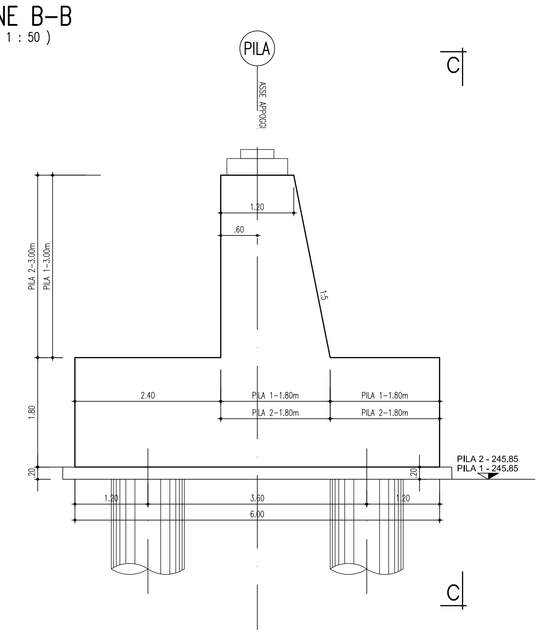

VISTA C-C
(SCALA 1 : 50)

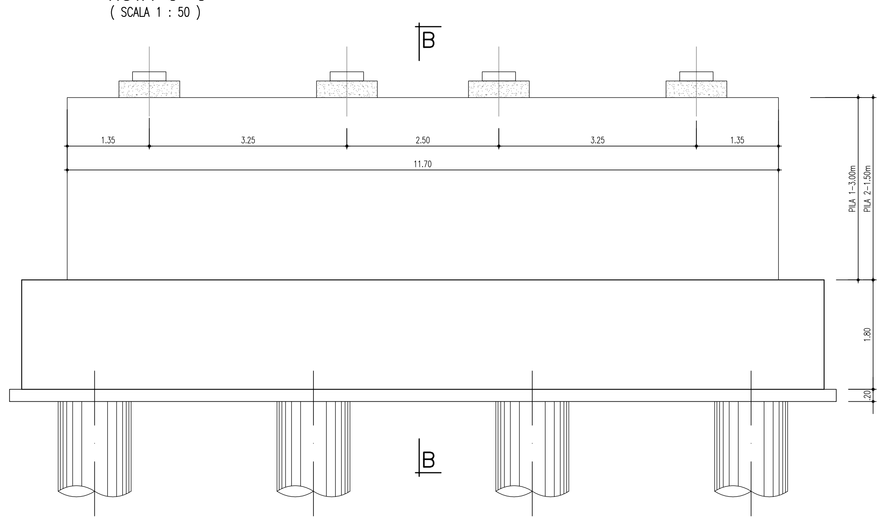

PIANTA FONDAZIONE
(SCALA 1 : 50)

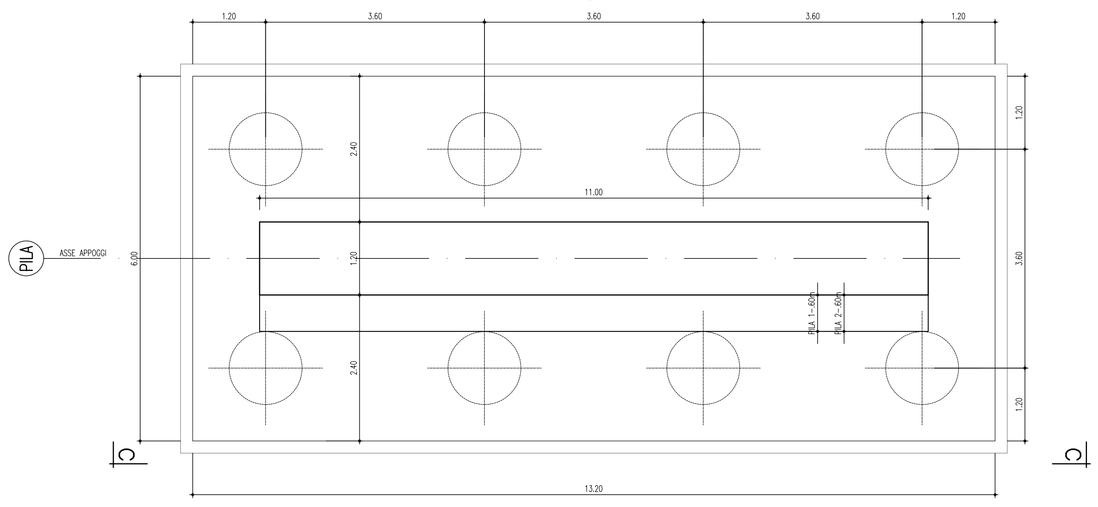

PIANTA DALL'ALTO
(SCALA 1 : 50)

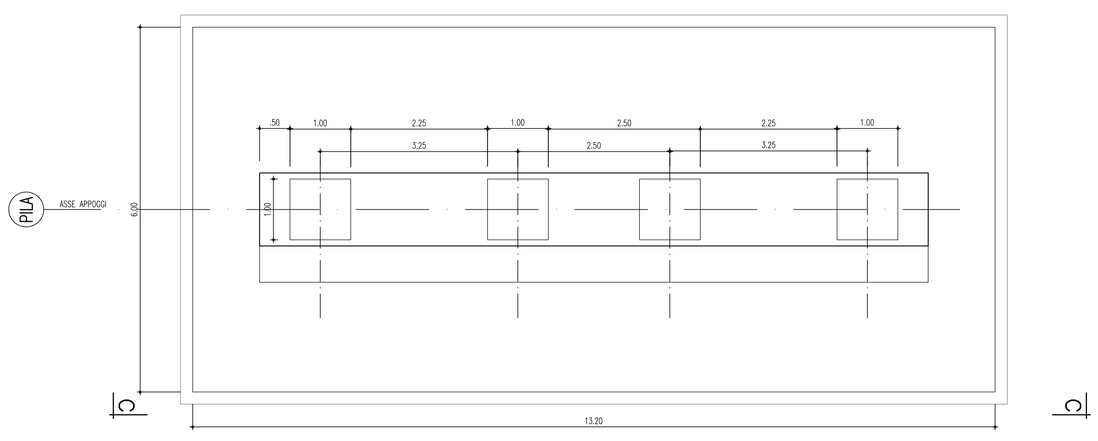

SPALLA 1

VISTA C-C
(SCALA 1 : 50)

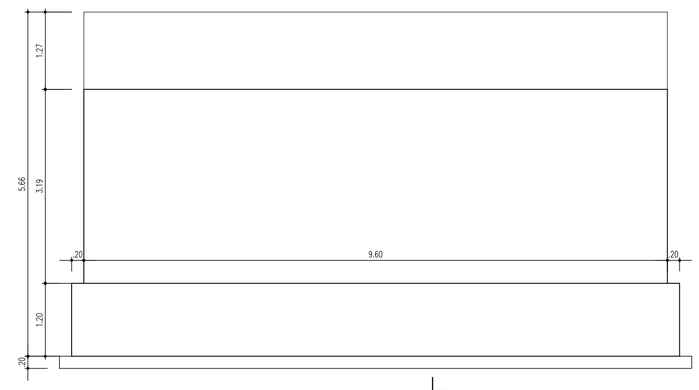

PIANTA DALL'ALTO
(SCALA 1 : 50)

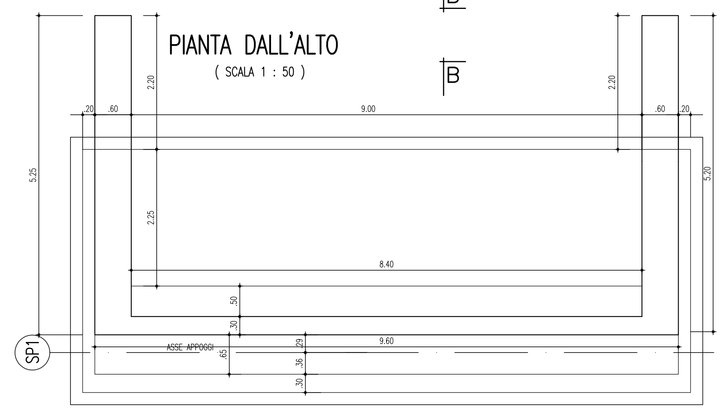

PIANTA FONDAZIONE
(SCALA 1 : 50)

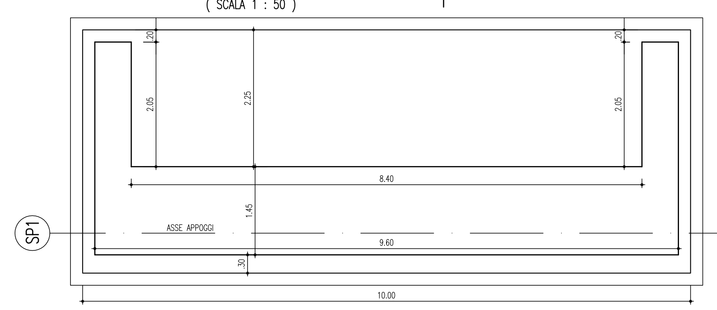

SEZIONE D-D
(SCALA 1 : 50)

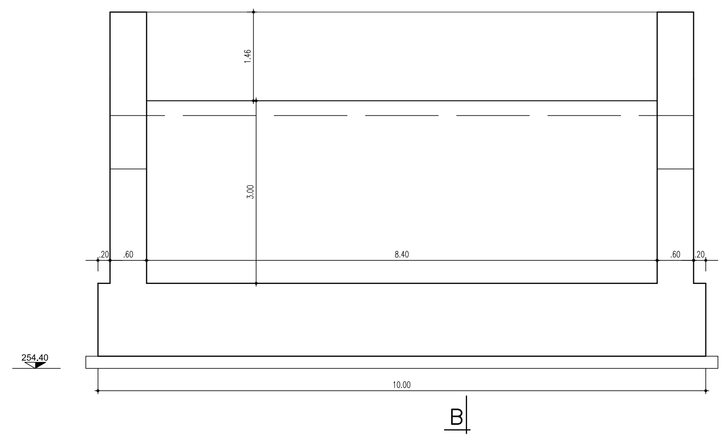

SEZIONE B-B
(SCALA 1 : 50)

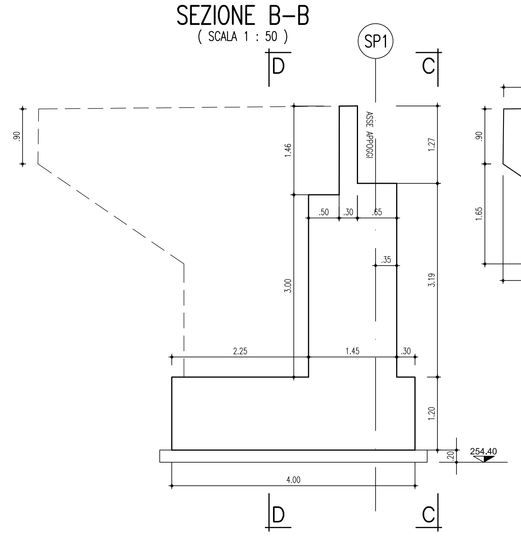

VISTA A-A
(SCALA 1 : 50)

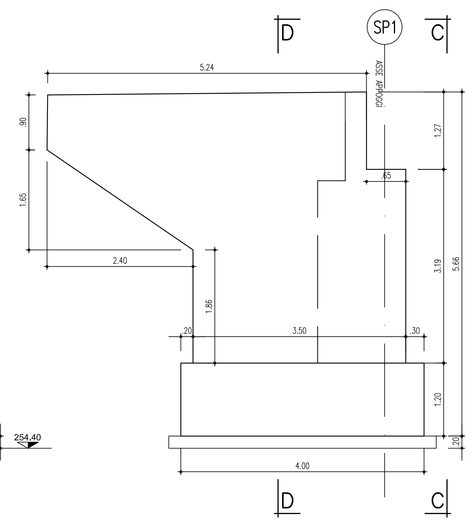

SPALLA 2

VISTA C-C
(SCALA 1 : 50)

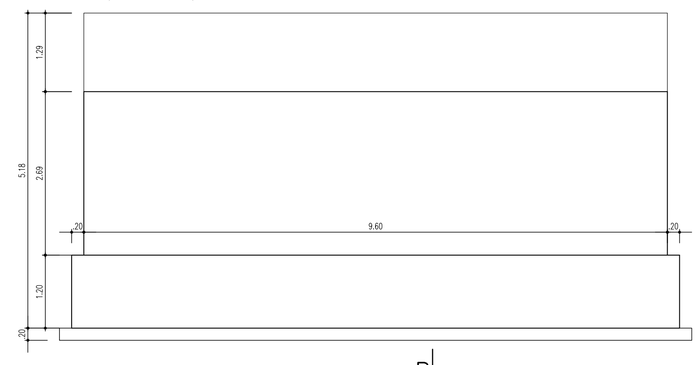

PIANTA DALL'ALTO
(SCALA 1 : 50)

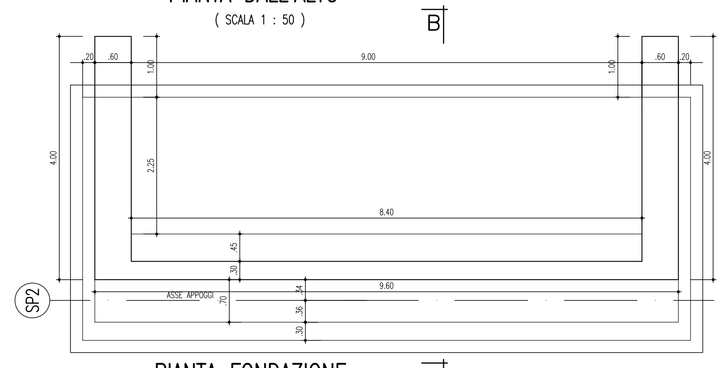

PIANTA FONDAZIONE
(SCALA 1 : 50)

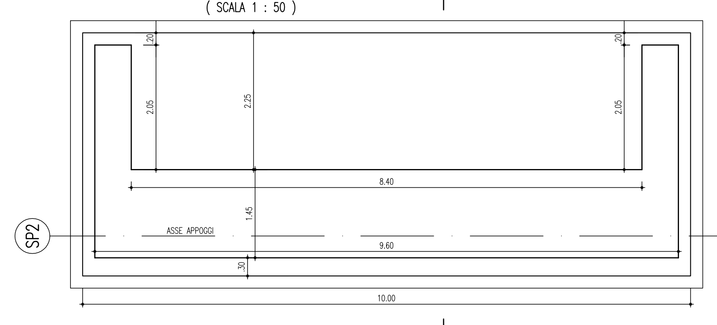

SEZIONE D-D
(SCALA 1 : 50)

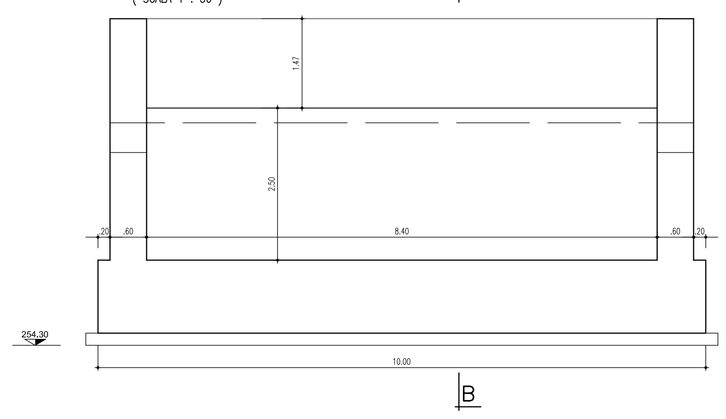

SEZIONE B-B
(SCALA 1 : 50)

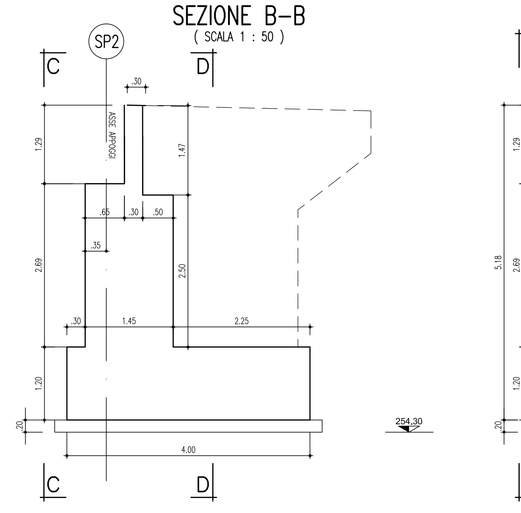

VISTA A-A
(SCALA 1 : 50)

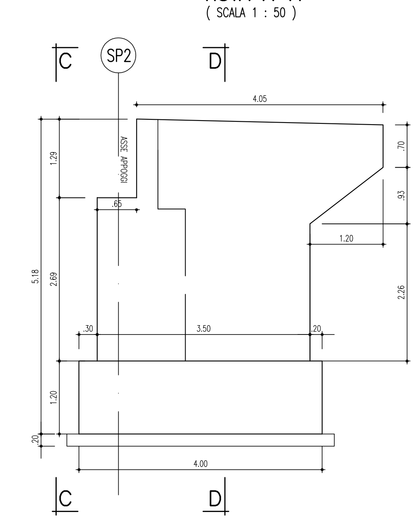

anas — Direzione Progettazione e Realizzazione Lavori

Collegamento tra l'A4 (Torino–Milano) in località Santhià, Biella, Gattinara e l'A26 (Genova Voltri–Gravellona) in località Ghemme. Lotto 1

PROGETTO DEFINITIVO — COD.

PROGETTAZIONE: ANAS - DIREZIONE PROGETTAZIONE E REALIZZAZIONE LAVORI

I PROGETTISTI:
ing. Vincenzo Marzi
Ordine Ing. di Bari n.3594
ing. Achille Devitofranceschi
Ordine Ing. di Roma n.19116

IL GEOLOGO:
geol. Serena Majetta
Ordine Geol. del Lazio n.928

RESPONSABILE DEL SIA
arch. Giovanni Magarò
Ordine Arch. di Roma n.16183

IL COORDINATORE PER LA SICUREZZA IN FASE DI PROGETTAZIONE
geom. Fabio Guondam

VISTO: IL RESPONSABILE DEL PROCEDIMENTO :
ing. Nicolò Campa

PROTOCOLLO | DATA

CV03 – Cavalcavia Masserano–Rosavenda

Carpenteria spalle

CODICE PROGETTO (PROGETTO / LIV. PROG. / N. PROG.)	NOME FILE (CODICE ELAB.)	REVISIONE	SCALA:
DPT007 D 1701	T00CV03STRCP01	A	1:50

REV.	DESCRIZIONE	DATA	REDATTO	VERIFICATO	APPROVATO
C					
B					
A	emissione	18/5/2018			