## MATERIALI

CLASSE DI ESECUZIONE DELLE OPEREEXC3MATERIALI: NOTE E PRESCRIZIONI
Tutti i materiali dovranno comunque essere approvvigionati in accordo con il D.M. 14/01/2008.

VADOTTI E CAVALCAVIA

-Acciaio da carpenteria per membrature di impalcato:S355W (autopatinabile)
-Viti classe 10.9
-Dadi classe 10
-Piolo tipo Nelson ϕ=19 – H=0,6 * Hsoletta (se non diversamente indicato) con allungamento a rottura > 15%
-Giunzioni delle travi principali realizzate mediante saldature a piena penetrazione di 1^ classe effettuate da entrambi i lati, molate in direzione degli sforzi e soggette a controlli non distruttivi
-Acciaio per armature ordinarie:B450C

Conglomerato cementizio per sottofondazioni:
-Classe di resistenza C12/15
-Classe di consistenza S3

Conglomerato cementizio per pali di fondazione:
-Classe di resistenza C28/35
-Diam. massimo inerte 32 mm
-Classe di consistenza S5
-Classe di esposizione XC2

Conglomerato cementizio per platee di fondazione di spalle e pile:
-Classe di resistenza C28/35
-Diam. massimo inerte 32 mm
-Classe di consistenza S4
-Classe di esposizione XC2

Conglomerato cementizio per le strutture in elevazione delle spalle:
-Classe di resistenza C32/40
-Diam. massimo inerte 25 mm
-Classe di consistenza S4
-Classe di esposizione XC2

Conglomerato cementizio per le strutture in elevazione delle pile:
-Classe di resistenza C32/40
-Diam. massimo inerte 25 mm
-Classe di consistenza S4
-Classe di esposizione XC4 - XD1

Conglomerato cementizio per solette, cordoli e baggioli:
-Classe di resistenza C35/45
-Diam. massimo inerte 25 mm
-Classe di consistenza S5
-Classe di esposizione XC4 – XD1

Conglomerato cementizio per predalle collaboranti con la soletta:
-Classe di resistenza C40/50
-Diam. massimo inerte 16 mm
-Classe di consistenzasecondo le specifiche di produzione del processo di prefabbricazione
-Classe di esposizione XC4 – XD1

## PIANTA APPOGGI VI04

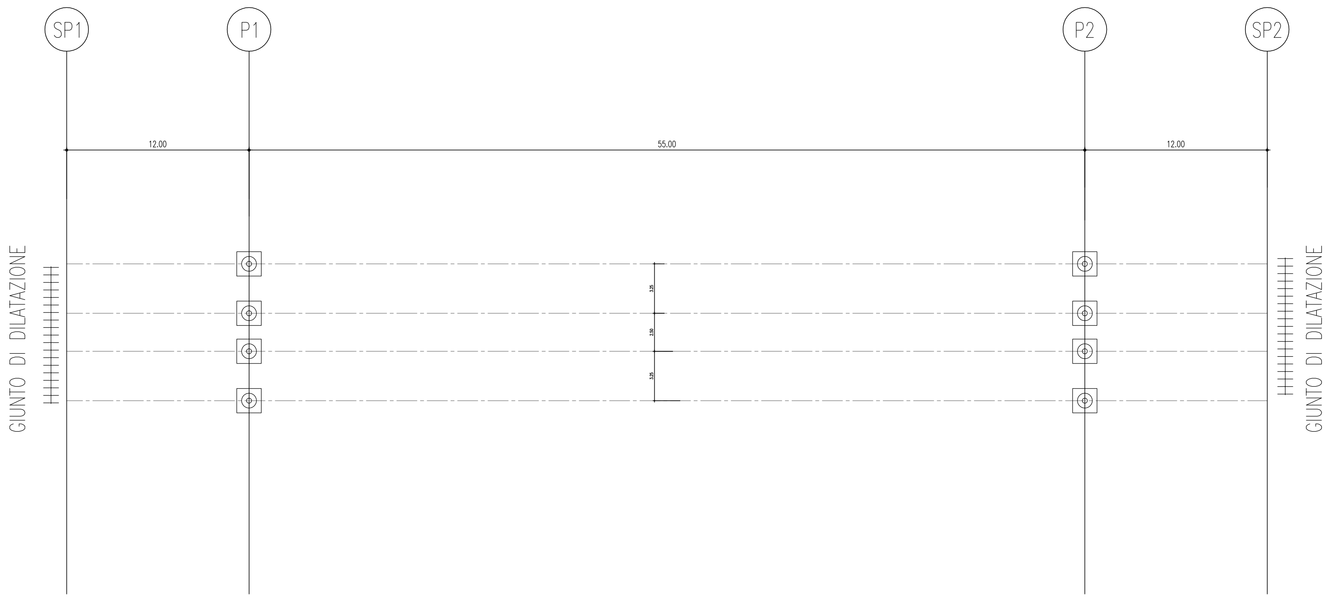


LEGENDA

ISOLATORE ELASTOMERICO
GIUNTO DI DILATAZIONE

### CARATTERISTICHE PRESTAZIONALI APPARECCHI D'APPOGGIO

| | | | SLU | SLC | | | | |
|---|---|---|---|---|---|---|---|---|
| | Tipo di dispositivo | $K_h$ [kN/mm] | $N_{max}$ [kN] | $N_{max}$ [kN] | $V_{L,max}$ [kN] | $V_{T,max}$ [kN] | $\delta_L$ [mm] | $\delta_T$ [mm] |
| PILA A | IE | 2,360 | 4 100 | 2 000 | 100 | 90 | ± 40 | ± 35 |
| PILA B | IE | 2,360 | 4 100 | 2 000 | 100 | 90 | ± 40 | ± 35 |

Legenda

IE - isolatore elastomerico
$K_h$ - rigidezza orizzontale equivalente
$N_{max}$ - scarico massimo verticale
$V_{L,max}$ - scarico massimo orizzontale in direzione longirudinale
$V_{T,max}$ - scarico massimo orizzontale in direzione trasversale
$\delta_L$ - scorrimento longitudinale
$\delta_T$ - scorrimento trasversale

### CARATTERISTICHE PRESTAZIONALI GIUNTI DI DILATAZIONE

| | $\delta_L$ [mm] | $\delta_T$ [mm] |
|---|---|---|
| SPALLA A | ± 35 | ± 30 |
| SPALLA B | ± 35 | ± 30 |

Legenda

$\delta_L$ - scorrimento longitudinale
$\delta_T$ - scorrimento trasversale

## ISOLATORI ELASTOMERICI

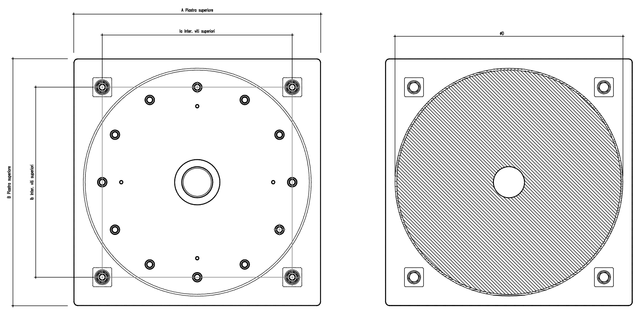


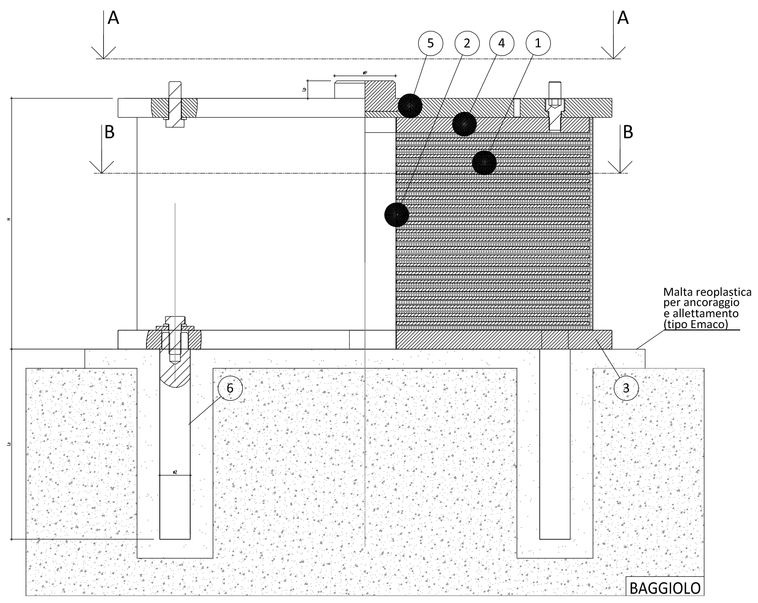


| Posizione | Componente | Materiale | Norma |
|---|---|---|---|
| 1 | Corpo in gomma | Elastomero | EN 1337 |
| 2 | Armatura | S235 | EN10025 |
| 3 | Piastra inferiore | S355 J2 | EN10025 |
| 4 | Piastra vulcanizzata | S355 J2 | EN10025 |
| 5 | Piastra superiore | S355 J2 | EN10025 |
| 6 | Zanca | C45 bon. | EN 10083 |
| 7 | Perno di contrasto | S355 J2/C45 bon. | EN10025 |

Protezione anticorrosione:
Ciclo C4 ISO 12944-5

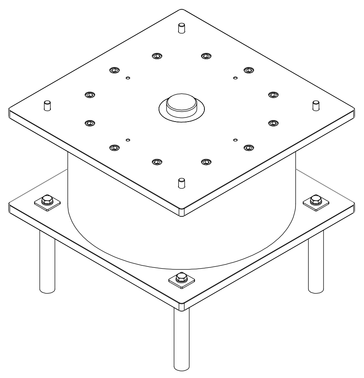

## GIUNTO DI DILATAZIONE

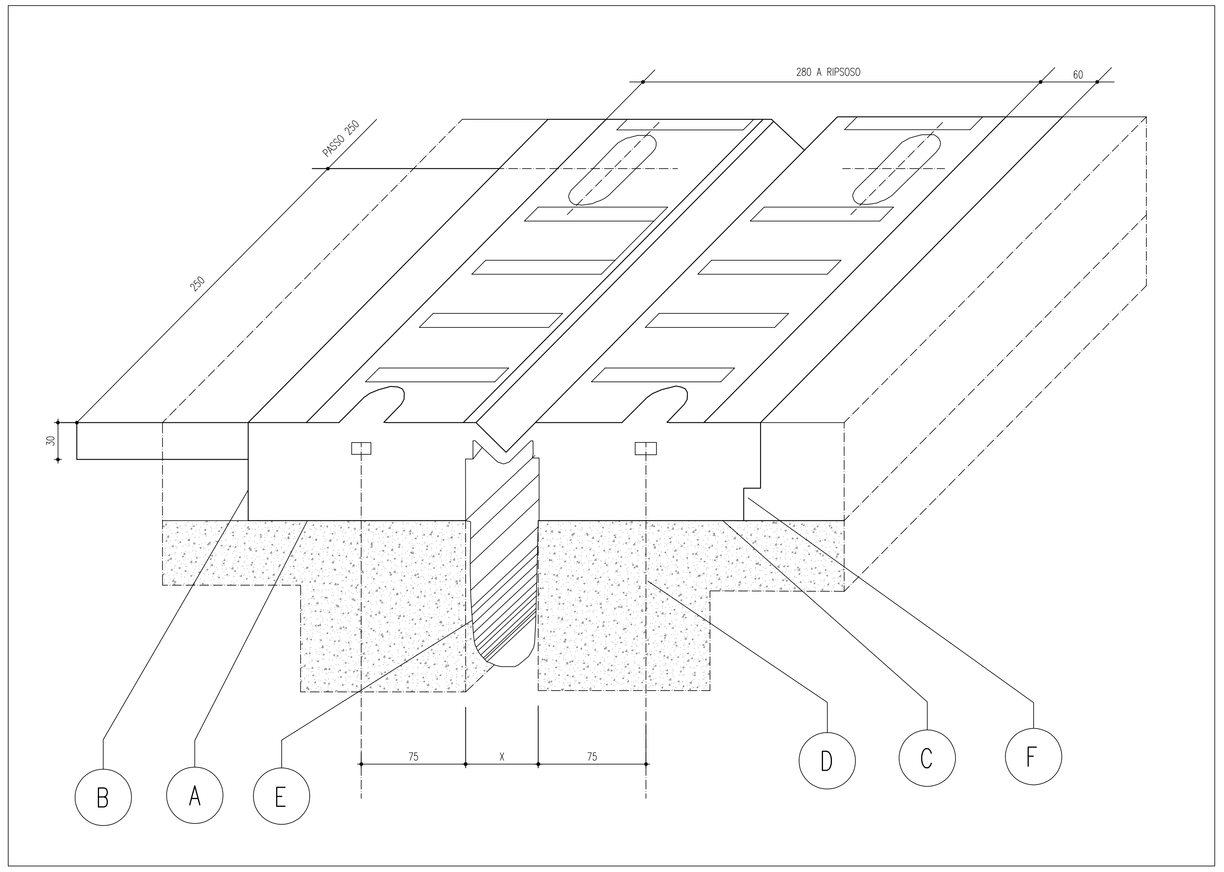


| POS. | DESCRIZIONE | MATERIALE |
|---|---|---|
| A | SIGILLATURA | RESIN FIP MALTA E440 (A+B) |
| B | MASSETTO LATERALE | RESIN FIP MALTA E440 |
| C | ALLETTAMENTO | MALTA CEMENTIZIA FIBRORINFORZATA |
| D | ANCORAGGIO M12 | |
| E | SCOSSALLINA | HYPALON |
| F | PROFILO DI DRENAGGIO A "L" | X5 CrNi 18-10 - EN 10088 |

anas — Direzione Progettazione e Realizzazione Lavori

Collegamento tra l'A4 (Torino–Milano) in località Santhià, Biella, Gattinara e l'A26 (Genova Voltri–Gravellona) in località Ghemme. Lotto 1

PROGETTO DEFINITIVO — COD.

PROGETTAZIONE: ANAS - DIREZIONE PROGETTAZIONE E REALIZZAZIONE LAVORI

I PROGETTISTI:
ing. Vincenzo Marzi
Ordine Ing. di Bari n.3594
ing. Achille Devitofranceschi
Ordine Ing. di Roma n.19116

IL GEOLOGO:
geol. Serena Mojetta
Ordine Geol. del Lazio n.928

RESPONSABILE DEL SIA
arch. Giovanni Magardi
Ordine Arch. di Roma n.16183

IL COORDINATORE PER LA SICUREZZA IN FASE DI PROGETTAZIONE
geom. Fabio Quondam

VISTO: IL RESPONSABILE DEL PROCEDIMENTO :
ing. Nicola Canapa

PROTOCOLLO — DATA

CAVALCAVIA ROASIO–ROVASENDA

APPARECCHI D'APPOGGIO, GIUNTI ED ELEMENTI DI FINITURA

| CODICE PROGETTO (PROGETTO / LIV. PROG. / N. PROG.) | NOME FILE | REVISIONE | SCALA: |
|---|---|---|---|
| DPT007 D 1701 | CODICE ELAB. T00CV04STRDC03 | A | |

| REV. | DESCRIZIONE | DATA | REDATTO | VERIFICATO | APPROVATO |
|---|---|---|---|---|---|
| C | | | | | |
| B | | | | | |
| A | emissione | 18/5/2018 | | | |