SEZIONE LONGITUDINALE

(SCALA 1 : 100)

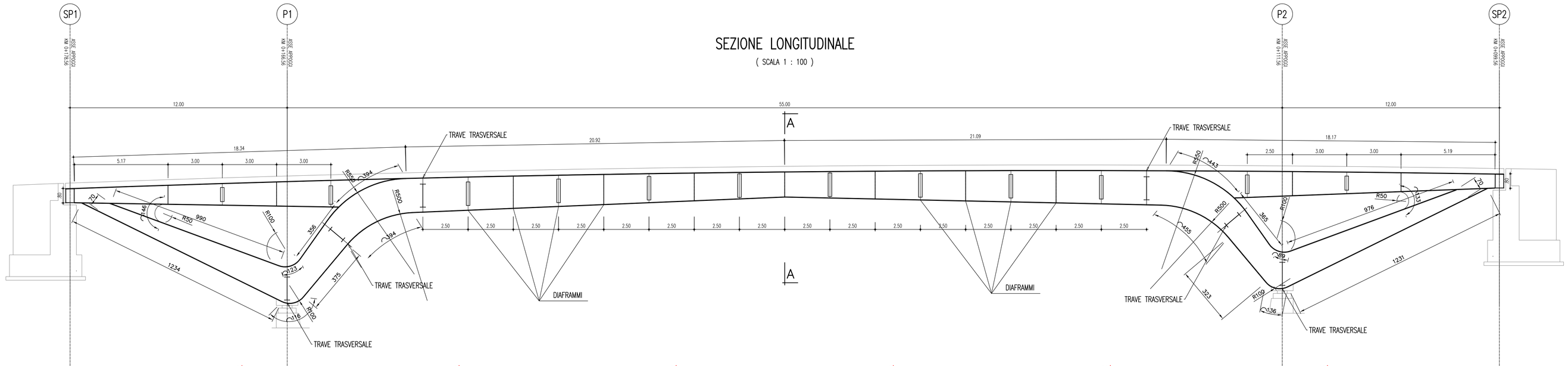

CONCIO	9255	12000	12000	12000	12000	12000	9254
PIATTABANDE SUPERIORI	800x35	800x35	800x35	800x35	800x35	800x35	800x35
PIATTABANDE INFERIORI	1000x35	1000x35	1000x35	1000x35	1000x35	1000x35	1000x35
ANIME	ß25	ß25	ß25	ß25	ß25	ß25	ß25

PIANTA SEZIONE B-B

(SCALA 1 : 100)

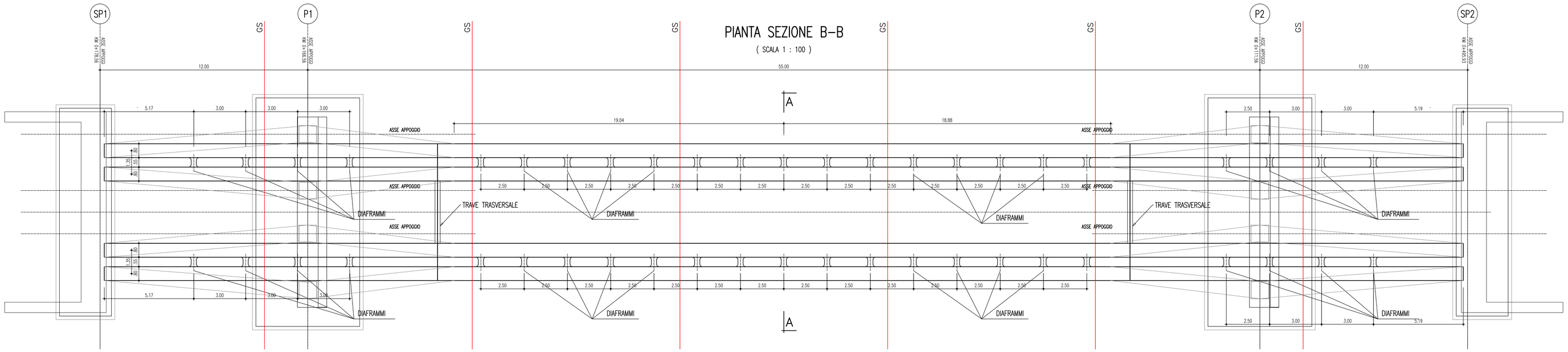

SEZIONE TRASVERSALE A-A

(SCALA 1 : 50)

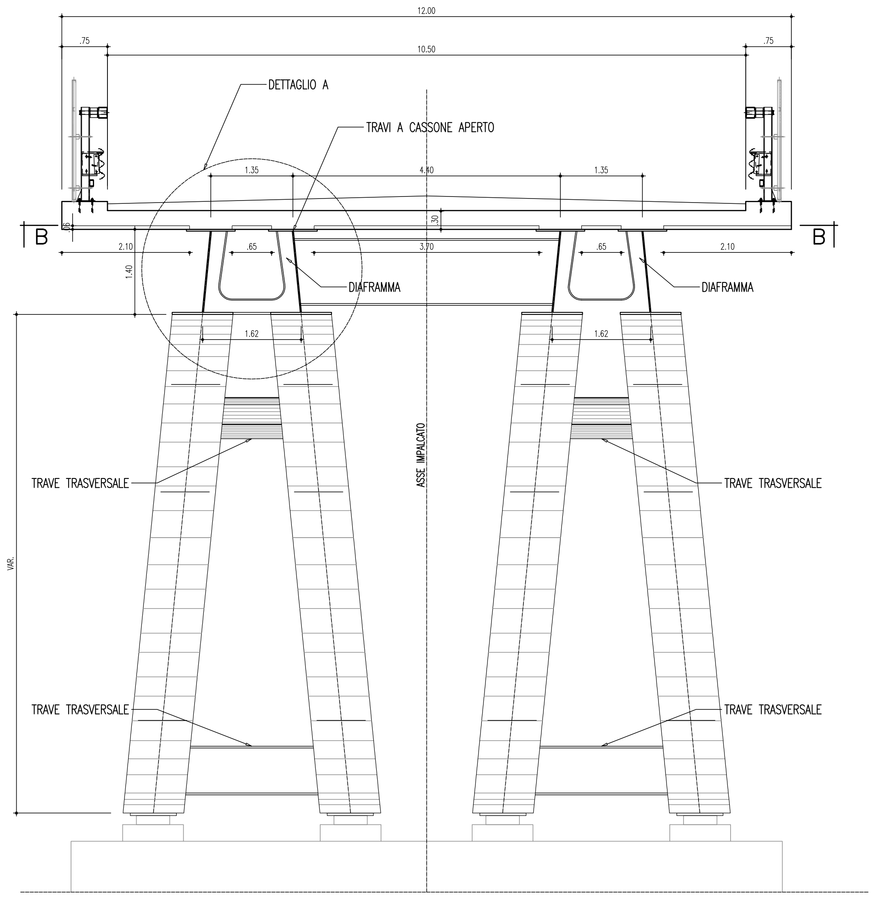

DETTAGLIO A

(SCALA 1 : 25)

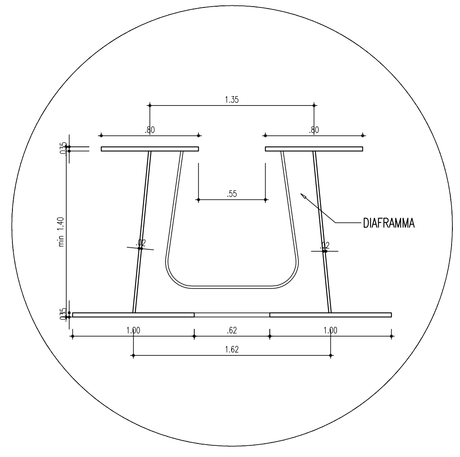

anas — Direzione Progettazione e Realizzazione Lavori

Collegamento tra l'A4 (Torino–Milano) in località Santhià, Biella, Gattinara e l'A26 (Genova Voltri–Gravellona) in località Ghemme. Lotto 1

PROGETTO DEFINITIVO — COD.

PROGETTAZIONE: ANAS - DIREZIONE PROGETTAZIONE E REALIZZAZIONE LAVORI

I. PROGETTISTI:
ing. Vincenzo Marzi
Ordine Ing. di Bari n.3594
ing. Achille Devitofrancesco
Ordine Ing. di Roma n.19116

II. GEOLOGO:
geol. Serena Mojetta
Ordine Geol. del Lazio n.928

RESPONSABILE DEL SIA
arch. Giovanni Magardi
Ordine Arch. di Roma n.16181

IL COORDINATORE PER LA SICUREZZA IN FASE DI PROGETTAZIONE
geom. Fabio Guondam

VISTO: IL RESPONSABILE DEL PROCEDIMENTO :
ing. Nicola Canepa

PROTOCOLLO	DATA

CV05 – Cavalcavia S.P. 594 Destra Sesia

Carpenteria impalcato

CODICE PROGETTO (PROGETTO / LIV. PROG. / N. PROG.)	NOME FILE (CODICE ELAB.)	REVISIONE	SCALA:
DPT007 D 1701	T00CV05STRCP02	A	varie

REV.	DESCRIZIONE	DATA	REDATTO	VERIFICATO	APPROVATO
C					
B					
A	emissione	18/5/2018			