PIANTA APPOGGI VI01

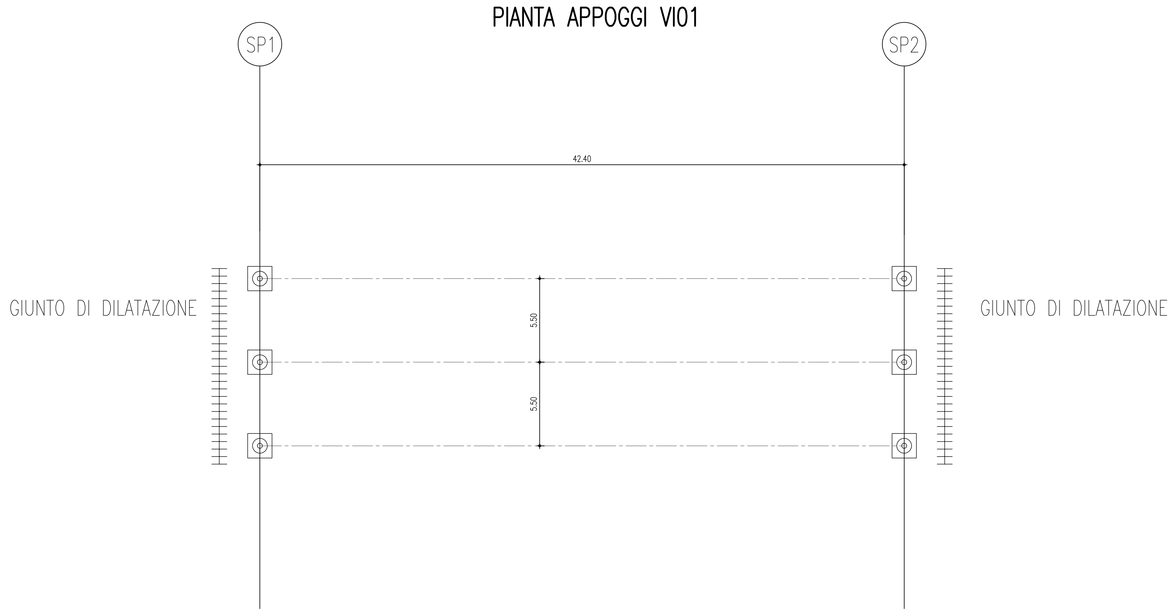

ISOLATORE ELASTOMERICO
GIUNTO DI DILATAZIONE

CARATTERISTICHE PRESTAZIONALI APPARECCHI D'APPOGGIO

	Tipo di dispositivo	K_h [kN/mm]	SLU N_{max} [kN]	SLC N_{max} [kN]	SLC $V_{L,max}$ [kN]	SLC $V_{T,max}$ [kN]	SLC δ_L [mm]	SLC δ_T [mm]
SPALLA A	IE	2,010	3 700	1 900	90	80	± 40	± 35
SPALLA B	IE	2,010	3 700	1 900	90	80	± 40	± 35

Legenda

- IE - isolatore elastomerico
- K_h - rigidezza orizzontale equivalente
- N_{max} - scarico massimo verticale
- $V_{L,max}$ - scarico massimo orizzontale in direzione longirudinale
- $V_{T,max}$ - scarico massimo orizzontale in direzione trasversale
- δ_L - scorrimento longitudinale
- δ_T - scorrimento trasversale

CARATTERISTICHE PRESTAZIONALI GIUNTI DI DILATAZIONE

	δ_L [mm]	δ_T [mm]
SPALLA A	± 35	± 30
SPALLA B	± 35	± 30

Legenda

- δ_L - scorrimento longitudinale
- δ_T - scorrimento trasversale

MATERIALI

CLASSE DI ESECUZIONE DELLE OPEREEXC3MATERIALI: NOTE E PRESCRIZIONI
Tutti i materiali dovranno comunque essere approvvigionati in accordo con il D.M. 14/01/2008.

VADOTTI E CAVALCAVIA

-Acciaio da carpenteria per membrature di impalcato:S355W (autopatinabile)
-Viti classe 10.9
-Dadi classe 10
-Piolo tipo Nelson ϕ=19 – H=0,6 • Hsoletta (se non diversamente indicato) con allungamento a rottura > 15%
-Giunzioni delle travi principali realizzate mediante saldature a piena penetrazione di 1^ classe effettuate da entrambi i lati, molate in direzione degli sforzi e soggette a controlli non distruttivi
-Acciaio per armature ordinarie:B450C

Conglomerato cementizio per sottofondazioni:
-Classe di resistenza C12/15
-Classe di consistenza S3

Conglomerato cementizio per pali di fondazione:
-Classe di resistenza C28/35
-Diam. massimo inerte 32 mm
-Classe di consistenza S5
-Classe di esposizione XC2

Conglomerato cementizio per platee di fondazione di spalle e pile:
-Classe di resistenza C28/35
-Diam. massimo inerte 32 mm
-Classe di consistenza S4
-Classe di esposizione XC2

Conglomerato cementizio per le strutture in elevazione delle spalle:
-Classe di resistenza C32/40
-Diam. massimo inerte 25 mm
-Classe di consistenza S4
-Classe di esposizione XC2

Conglomerato cementizio per le strutture in elevazione delle pile:
-Classe di resistenza C32/40
-Diam. massimo inerte 25 mm
-Classe di consistenza S4
-Classe di esposizione XC4 - XD1

Conglomerato cementizio per solette, cordoli e baggioli:
-Classe di resistenza C35/45
-Diam. massimo inerte 25 mm
-Classe di consistenza S5
-Classe di esposizione XC4 – XD1

Conglomerato cementizio per predalle collaboranti con la soletta:
-Classe di resistenza C40/50
-Diam. massimo inerte 16 mm
-Classe di consistenzasecondo le specifiche di produzione del processo di prefabbricazione
-Classe di esposizione XC4 – XD1

ISOLATORI ELASTOMERICI

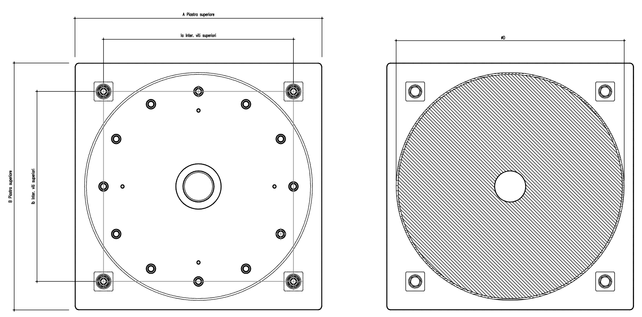

SEZIONE A-A SEZIONE B-B

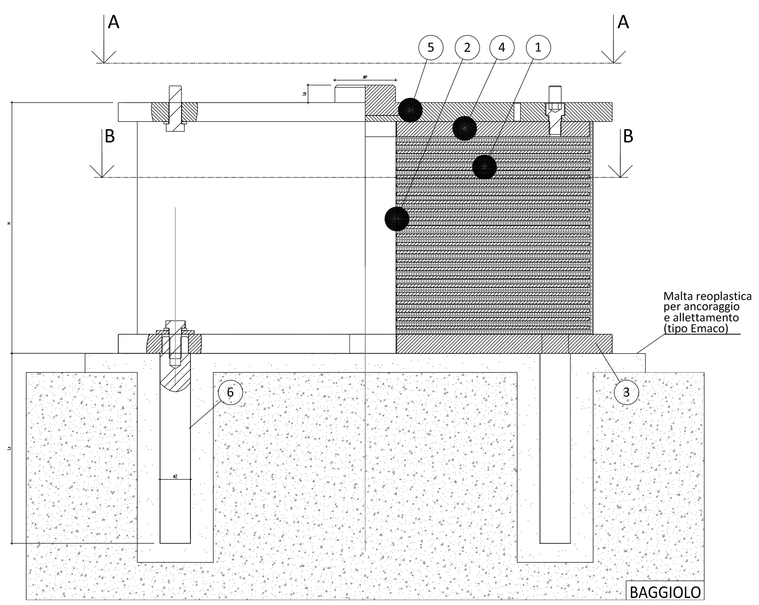

Posizione	Componente	Materiale	Norma
1	Corpo in gomma	Elastomero	EN 1337
2	Armatura	S235	EN10025
3	Piastra inferiore	S355 J2	EN10025
4	Piastra vulcanizzata	S355 J2	EN10025
5	Piastra superiore	S355 J2	EN10025
6	Zanca	C45 bon.	EN 10083
7	Perno di contrasto	S355 J2/C45 bon.	EN10025

Protezione anticorrosione:
Ciclo C4 ISO 12944-5

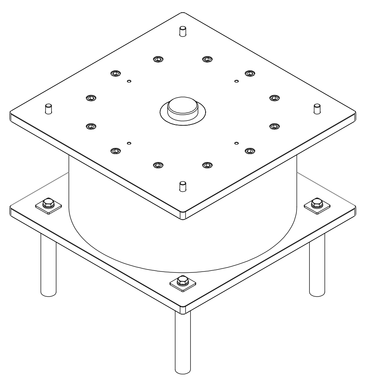

GIUNTO DI DILATAZIONE

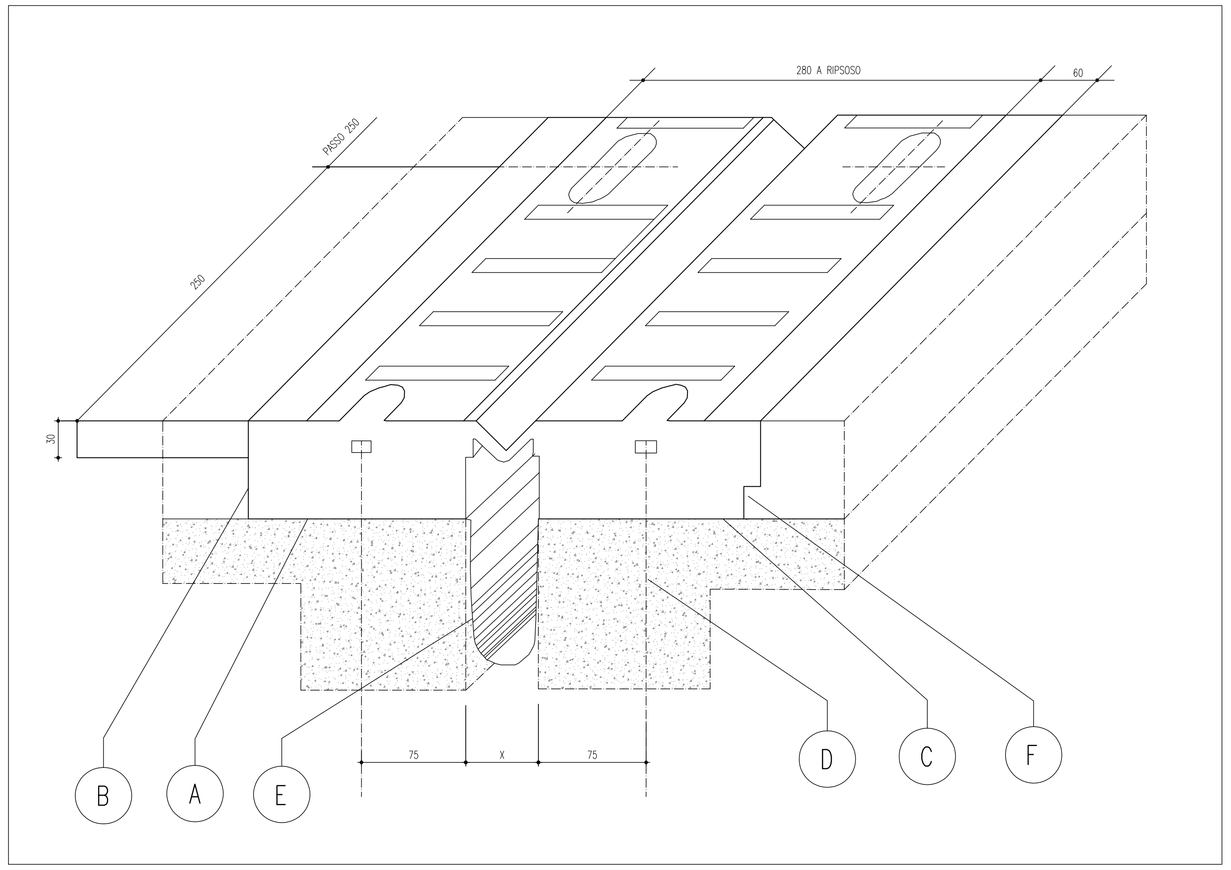

POS.	DESCRIZIONE	MATERIALE
A	SIGILLATURA	RESIN FIP MALTA E440 (A+B)
B	MASSETTO LATERALE	RESIN FIP MALTA E440
C	ALLETTAMENTO	MALTA CEMENTIZIA FIBRORINFORZATA
D	ANCORAGGIO M12	
E	SCOSSALLINA	HYPALON
F	PROFILO DI DRENAGGIO A "L"	X5 CrNi 18–10 – EN 10088

anas — Direzione Progettazione e Realizzazione Lavori

Collegamento tra l'A4 (Torino–Milano) in località Santhià, Biella, Gattinara e l'A26 (Genova Voltri–Gravellona) in località Ghemme. Lotto 1

PROGETTO DEFINITIVO — COD.

PROGETTAZIONE: ANAS - DIREZIONE PROGETTAZIONE E REALIZZAZIONE LAVORI

I PROGETTISTI:
ing. Vincenzo Marzi
Ordine ing. di Bari n.3594
ing. Achille Devitofranceschi
Ordine Ing. di Roma n.19116

IL GEOLOGO:
geol. Serenis Mojetta
Ordine Geol. del Lazio n.928

RESPONSABILE DEL SIA:
arch. Giovanni Magarò
Ordine Arch. di Roma n.16181

IL COORDINATORE PER LA SICUREZZA IN FASE DI PROGETTAZIONE
geom. Fabio Guondam

VISTO: IL RESPONSABILE DEL PROCEDIMENTO :
ing. Nicola Canepa

PROTOCOLLO — DATA

CAVALCAVIA SVINCOLO GHEMME

APPARECCHI D'APPOGGIO, GIUNTI ED ELEMENTI DI FINITURA

CODICE PROGETTO	NOME FILE	REVISIONE	SCALA:
PROGETTO DPT007 LIV. PROG. D N. PROG. 1701	CODICE ELAB. T00CV06STRDC03	A	

REV.	DESCRIZIONE	DATA	REDATTO	VERIFICATO	APPROVATO
C					
B					
A	emissione	18/5/2018			