PIANTA APPOGGI VI01

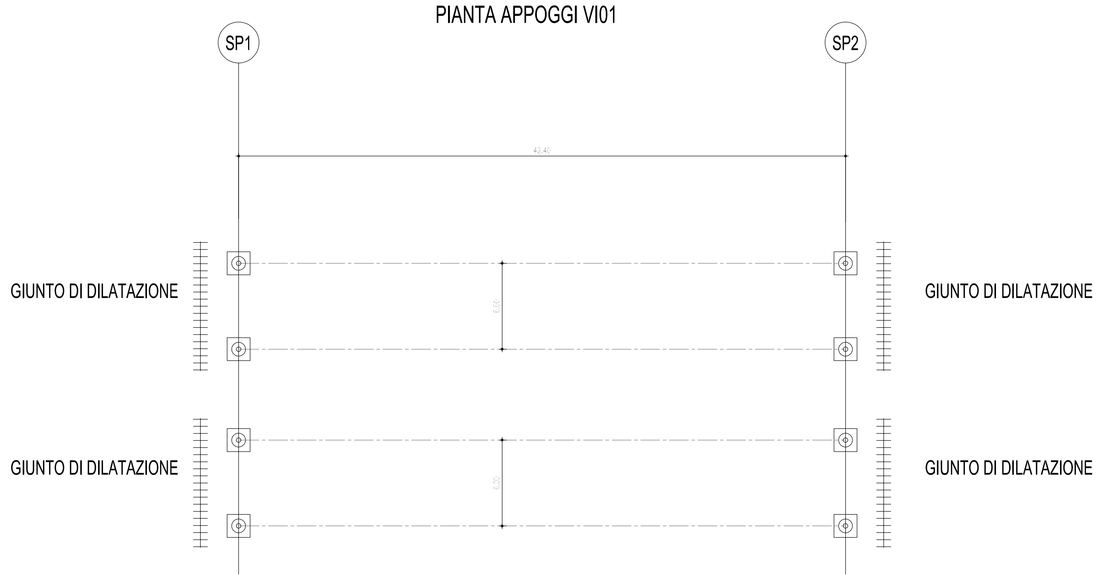

LEGENDA

- ISOLATORE ELASTOMERICO
- GIUNTO DI DILATAZIONE

CARATTERISTICHE PRESTAZIONALI APPARECCHI D'APPOGGIO

	Tipo di dispositivo	K_h [kN/mm]	SLU N_{max} [kN]	SLC N_{max} [kN]	SLC $V_{L,max}$ [kN]	SLC $V_{T,max}$ [kN]	SLC δ_L [mm]	SLC δ_T [mm]
SPALLA A	IE	2,360	3 300	1 700	120	110	± 50	± 45
SPALLA B	IE	2,360	3 300	1 700	120	110	± 50	± 45

Legenda

- IE - isolatore elastomerico
- K_h - rigidezza orizzontale equivalente
- N_{max} - scarico massimo verticale
- $V_{L,max}$ - scarico massimo orizzontale in direzione longirudinale
- $V_{T,max}$ - scarico massimo orizzontale in direzione trasversale
- δ_L - scorrimento longitudinale
- δ_T - scorrimento trasversale

CARATTERISTICHE PRESTAZIONALI GIUNTI DI DILATAZIONE

	δ_L [mm]	δ_T [mm]
SPALLA A	± 40	± 35
SPALLA B	± 40	± 35

Legenda

- δ_L - scorrimento longitudinale
- δ_T - scorrimento trasversale

ISOLATORI ELASTOMERICI

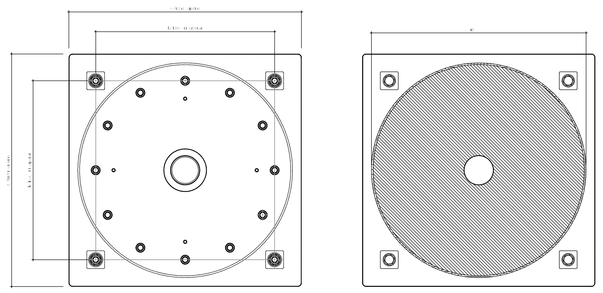

SEZIONE A-A SEZIONE B-B

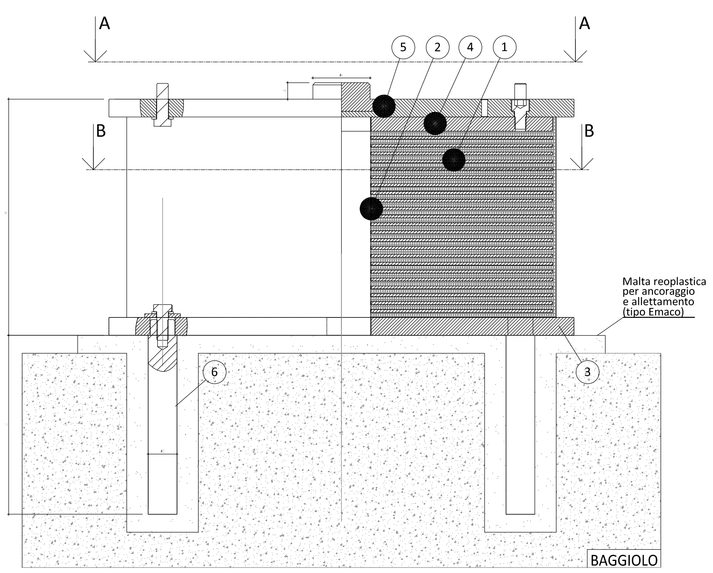

Posizione	Componente	Materiale	Norma
1	Corpo in gomma	Elastomero	EN 1337
2	Armatura	S235	EN10025
3	Piastra inferiore	S355 J2	EN10025
4	Piastra vulcanizzata	S355 J2	EN10025
5	Piastra superiore	S355 J2	EN10025
6	Zanca	C45 bon.	EN 10083
7	Perno di contrasto	S355 J2/C45 bon.	EN10025

Protezione anticorrosione:
Ciclo C4 ISO 12944-5

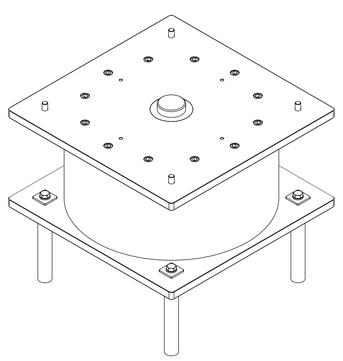

GIUNTO DI DILATAZIONE

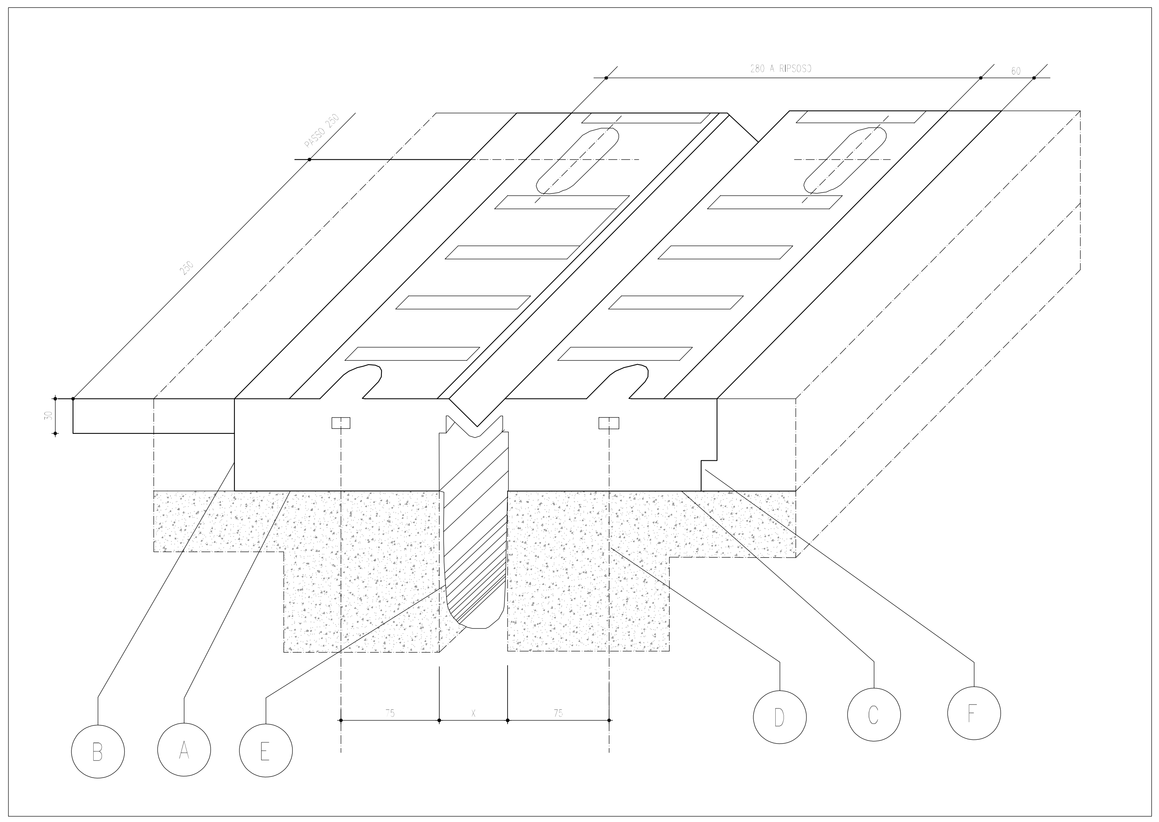

POS.	DESCRIZIONE	MATERIALE
A	SIGILLATURA	RESIN FIP MALTA E440 (A+B)
B	MASSETTO LATERALE	RESIN FIP MALTA E440
C	ALLETTAMENTO	MALTA CEMENTIZIA FIBRORINFORZATA
D	ANCORAGGIO M12	
E	SCOSSALLINA	HYPALON
F	PROFILO DI DRENAGGIO A "L"	X5 CrNi 18-10 - EN 10088

anas — Direzione Progettazione e Realizzazione Lavori

Collegamento tra l'A4 (Torino–Milano) in località Santhià, Biella, Gattinara e l'A26 (Genova Voltri–Gravellona) in località Ghemme. Lotto 1

PROGETTO DEFINITIVO — COD.

PROGETTAZIONE: ANAS - DIREZIONE PROGETTAZIONE E REALIZZAZIONE LAVORI

I PROGETTISTI:
Ing. Alberto Ruggi
Dottor Ing. de Joan A.2534
Ing. Arthur Shkolnikov
Dottor Ing. de Joan A.2534

IL GEOLOGO:
Dott. Gianni Mozzoni
Ordine Geologi Lombardia n. 193

RESPONSABILE DEL SIA
perch. Giovanni Magnani
Ordine Arch. di Roma n.16183

IL COORDINATORE PER LA SICUREZZA IN FASE DI PROGETTAZIONE
perch. Fabio Grandore

VISTO: IL RESPONSABILE DEL PROCEDIMENTO :
Ing. Mauro Mezzi

PROTOCOLLO — DATA

VI01 – Ponte Rio Guardalone

Apparecchi d'appoggio, giunti ed elementi di finitura

CODICE PROGETTO (PROGETTO / LIV. PROG. / N. PROG.)	NOME FILE	REVISIONE	SCALA:
DPT007 D 1701	CODICE ELAB. T00VI01STR00A02	A	1:100

REV.	DESCRIZIONE	DATA	REDATTO	VERIFICATO	APPROVATO
C					
B					
A	emissione	18/5/2018			