CARPENTERIA SPALLA 1

VISTA C-C
(SCALA 1 : 100)

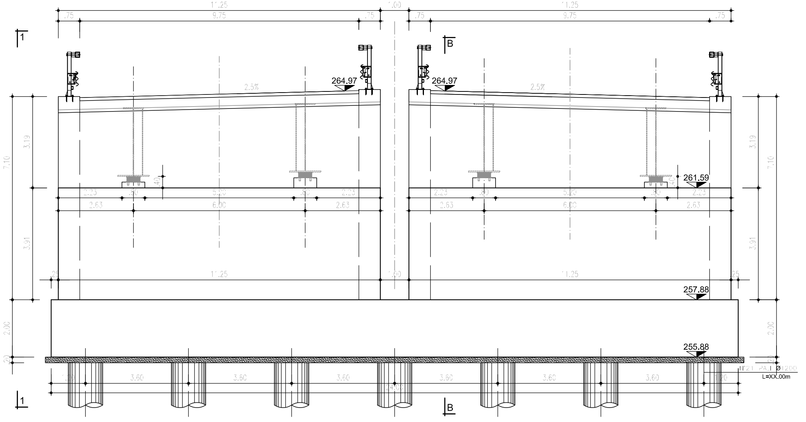

SEZIONE B-B
(SCALA 1 : 100)

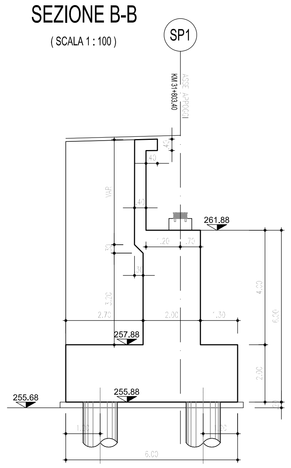

VISTA 1-1
(SCALA 1 : 100)

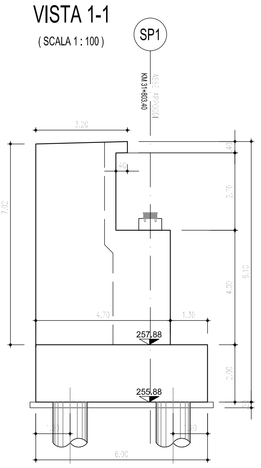

SEZIONE D-D
(SCALA 1 : 100)

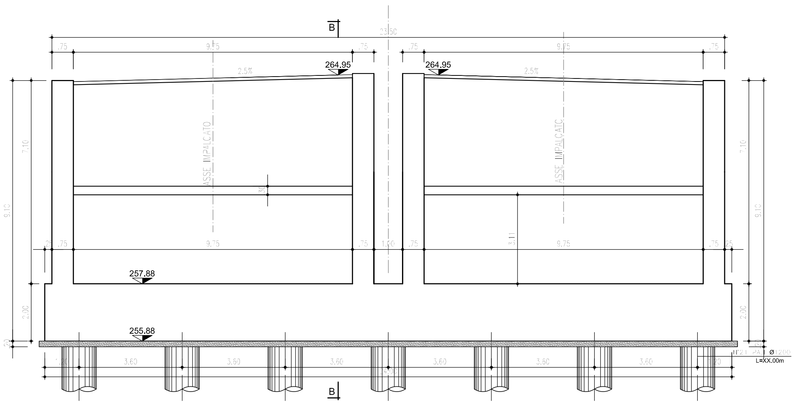

PIANTA DALL'ALTO
(SCALA 1 : 100)

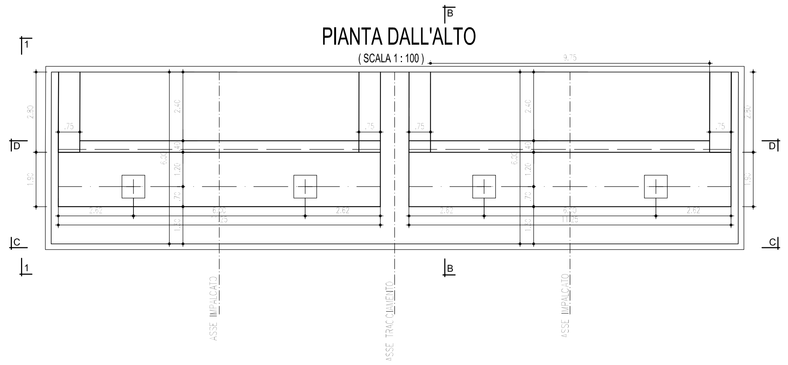

PIANTA FONDAZIONI
(SCALA 1 : 100)

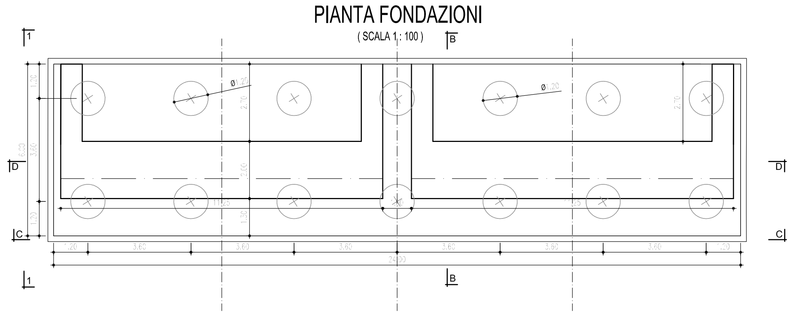

CARPENTERIA SPALLA 2

VISTA C-C
(SCALA 1 : 100)

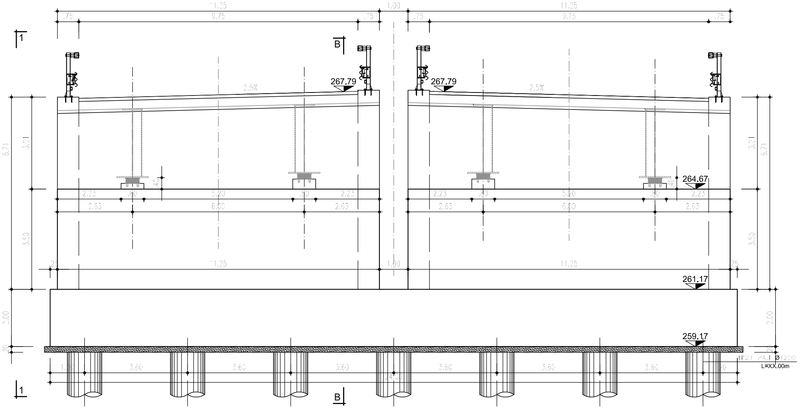

SEZIONE B-B
(SCALA 1 : 100)

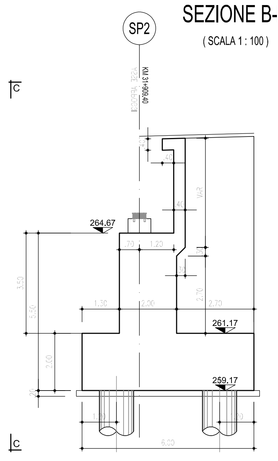

VISTA 1-1
(SCALA 1 : 100)

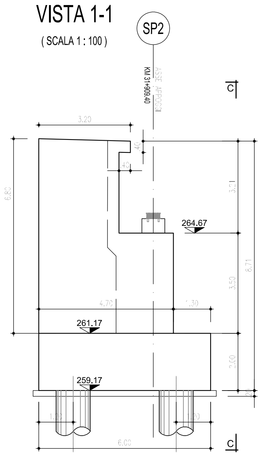

SEZIONE D-D
(SCALA 1 : 100)

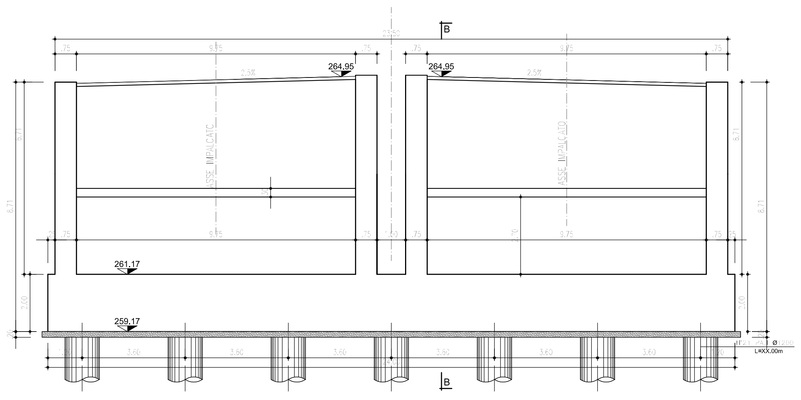

PIANTA DALL'ALTO
(SCALA 1 : 100)

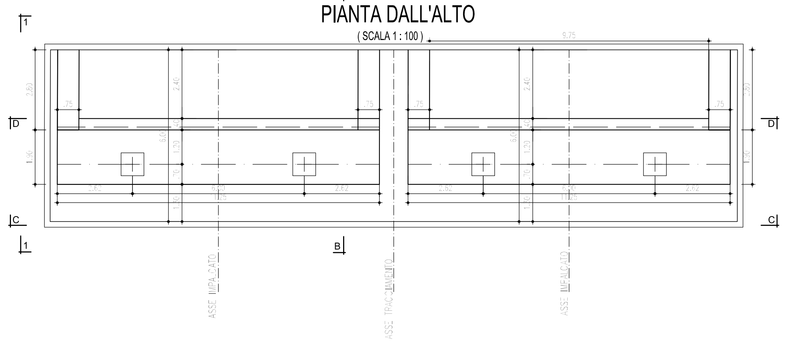

PIANTA FONDAZIONE
(SCALA 1 : 100)

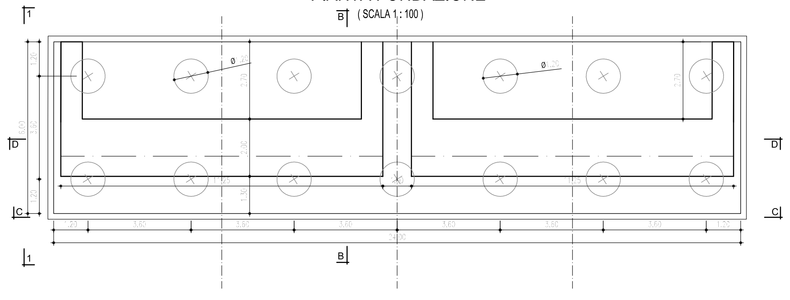

anas — Direzione Progettazione e Realizzazione Lavori

Collegamento tra l'A4 (Torino–Milano) in località Santhià, Biella, Gattinara e l'A26 (Genova Voltri–Gravellona) in località Ghemme. Lotto 1

PROGETTO DEFINITIVO — COD.

PROGETTAZIONE: ANAS - DIREZIONE PROGETTAZIONE E REALIZZAZIONE LAVORI

I PROGETTISTI:
Ing. Vincenzo Bacci
Ordine Ing. di Roma n.5134
Ing. Carlo Dell'Ornobuono
Ordine Ing. di Roma n.20214

IL GEOLOGO:
Dott. Luca Pellegrini
Ordine Geol. del Lazio n.628

RESPONSABILE DEL SIA
Arch. Caterina Raggi
Ordine Arch. di Roma n.12163

IL COORDINATORE PER LA SICUREZZA IN FASE DI PROGETTAZIONE
Geom. Paolo Ciancarelli

VISTO: IL RESPONSABILE DEL PROCEDIMENTO :
Ing. Luigi Fidanza

PROTOCOLLO	DATA

VI03 – Ponte Rovasenda

Carpenteria spalle

CODICE PROGETTO				NOME FILE	REVISIONE	SCALA:
PROGETTO	LIV. PROG.	N. PROG.		CODICE ELAB.		
DPT007	D	17	01		A	1:100

REV.	DESCRIZIONE	DATA	REDATTO	VERIFICATO	APPROVATO
C					
B					
A	emissione	18/5/2018			