LEGENDA

- ISOLATORE ELASTOMERICO
- GIUNTO DI DILATAZIONE

CARATTERISTICHE PRESTAZIONALI
APPARECCHI D'APPOGGIO

			SLU	SLC				
	Tipo di dispositivo	K_h [kN/mm]	N_{max} [kN]	N_{max} [kN]	$V_{L,max}$ [kN]	$V_{T,max}$ [kN]	δ_L [mm]	δ_T [mm]
SPALLA A	IE	2,360	1 800	800	260	230	± 110	± 95
PILA 1	IE	2,360	5 800	3 300	260	230	± 110	± 95
PILA 2	IE	2,360	5 800	3 300	260	230	± 110	± 95
SPALLA B	IE	2,360	1 800	800	260	230	± 110	± 95

Legenda

IE - isolatore elastomerico
K_h - rigidezza orizzontale equivalente
N_{max} - scarico massimo verticale
$V_{L,max}$ - scarico massimo orizzontale in direzione longirudinale
$V_{T,max}$ - scarico massimo orizzontale in direzione trasversale
δ_L - scorrimento longitudinale
δ_T - scorrimento trasversale

CARATTERISTICHE PRESTAZIONALI
GIUNTI DI DILATAZIONE

	δ_L [mm]	δ_T [mm]
SPALLA A	± 85	± 75
SPALLA B	± 85	± 75

Legenda

δ_L - scorrimento longitudinale
δ_T - scorrimento trasversale

ISOLATORI ELASTOMERICI

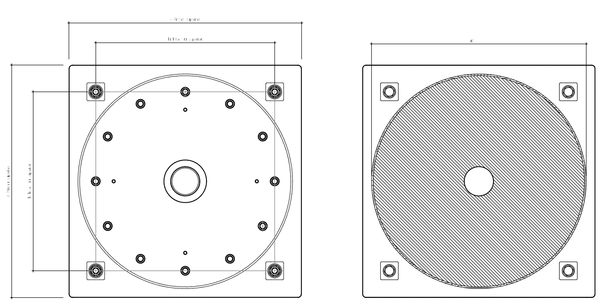

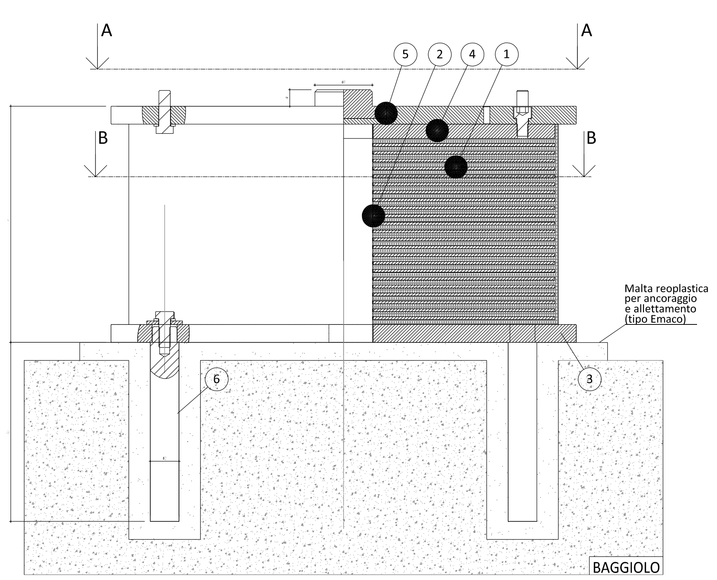

Posizione	Componente	Materiale	Norma
1	Corpo in gomma	Elastomero	EN 1337
2	Armatura	S235	EN10025
3	Piastra inferiore	S355 J2	EN10025
4	Piastra vulcanizzata	S355 J2	EN10025
5	Piastra superiore	S355 J2	EN10025
6	Zanca	C45 bon.	EN 10083
7	Perno di contrasto	S355 J2/C45 bon.	EN10025

Protezione anticorrosione:
Ciclo C4 ISO 12944-5

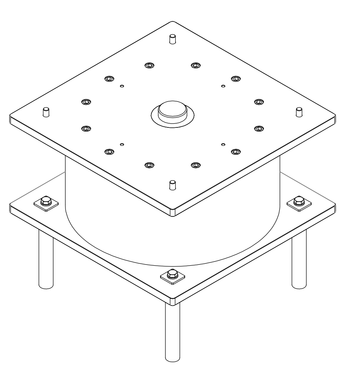

GIUNTO DI DILATAZIONE

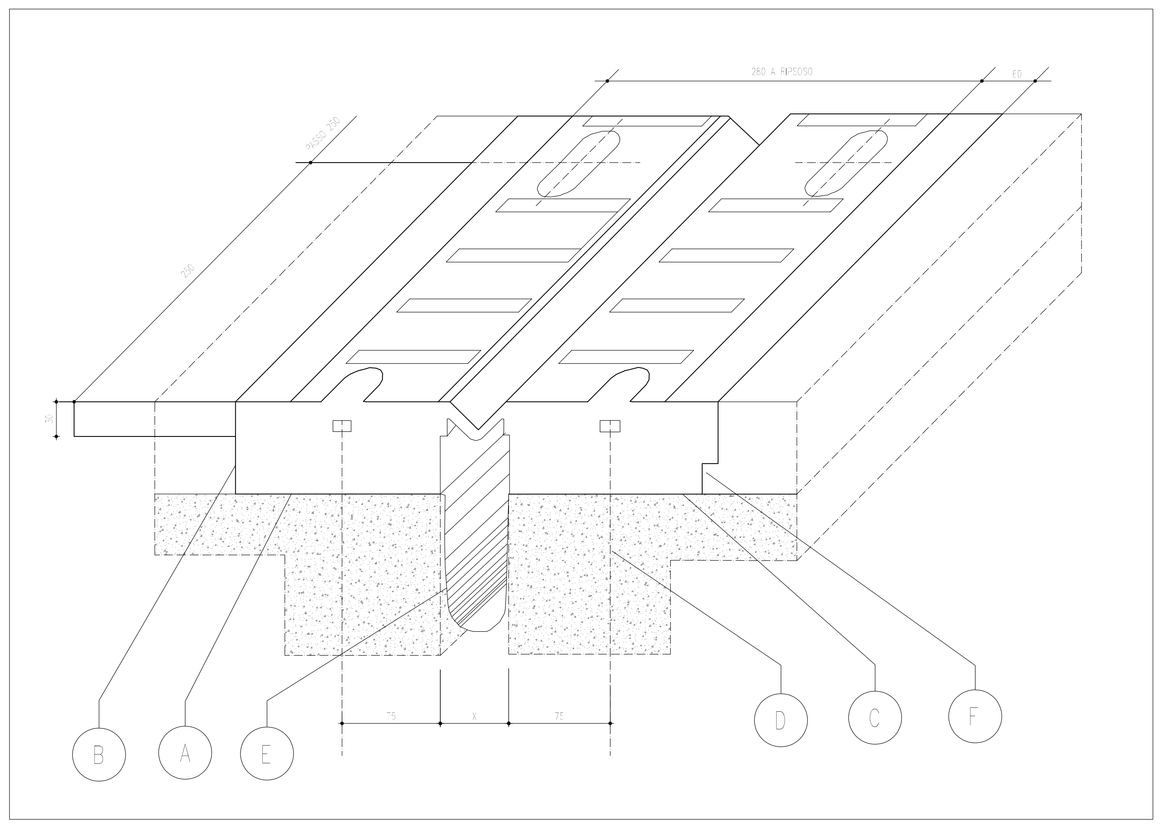

POS.	DESCRIZIONE	MATERIALE
A	SIGILLATURA	RESIN FIP MALTA E440 (A+B)
B	MASSETTO LATERALE	RESIN FIP MALTA E440
C	ALLETTAMENTO	MALTA CEMENTIZIA FIBRORINFORZATA
D	ANCORAGGIO M12	
E	SCOSSALLINA	HYPALON
F	PROFILO DI DRENAGGIO A "L"	X5 CrNi 18-10 - EN 10088

anas — Direzione Progettazione e Realizzazione Lavori

Collegamento tra l'A4 (Torino–Milano) in località Santhià, Biella, Gattinara e l'A26 (Genova Voltri–Gravellona) in località Ghemme. Lotto 1

PROGETTO DEFINITIVO — COD.

PROGETTAZIONE: ANAS - DIREZIONE PROGETTAZIONE E REALIZZAZIONE LAVORI

I PROGETTISTI:
Ing. Luigi Fenz
Dottor Ing. di Dott.n 3534
Ing. Achille Devitofranceschi
Dottor Ing. di Dott.n 5191/A

IL GEOLOGO:
Dott. Geol. Giulio Pelizza
Dott.n Geologo 1232

RESPONSABILE DEL SIA
Ing. Achille Devitofranceschi
Dottor Ing. di Dott.n 5191/A

IL COORDINATORE PER LA SICUREZZA IN FASE DI PROGETTAZIONE
geom. Fabio Grandori

VISTO: IL RESPONSABILE DEL PROCEDIMENTO :
Ing. Michele Formica

PROTOCOLLO | DATA

VI03 – Ponte Rovasenda

Apparecchi d'appoggio, giunti ed elementi di finitura

CODICE PROGETTO (PROGETTO / LIV. PROG. / N. PROG.)	NOME FILE	REVISIONE	SCALA:
DPT007 D 1701	CODICE ELAB. T00VI03STR0002	A	

REV.	DESCRIZIONE	DATA	REDATTO	VERIFICATO	APPROVATO
C					
B					
A	emissione	18/5/2018			