PIANTA APPOGGI VI04

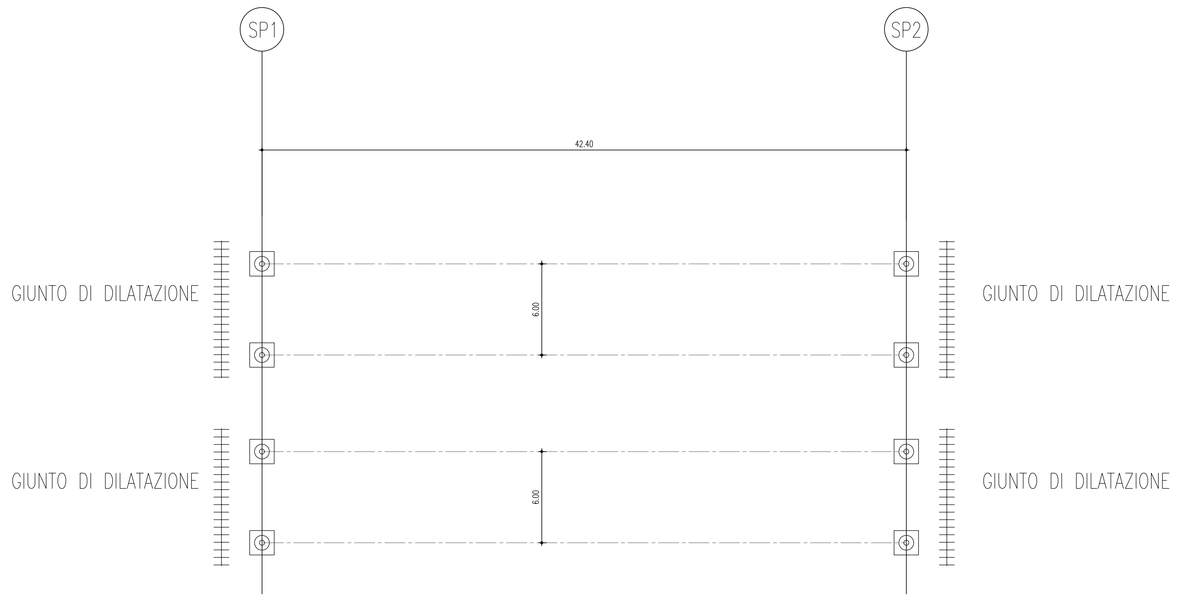

LEGENDA

ISOLATORE ELASTOMERICO

GIUNTO DI DILATAZIONE

CARATTERISTICHE PRESTAZIONALI
APPARECCHI D'APPOGGIO

	Tipo di dispositivo	K_h [kN/mm]	SLU N_{max} [kN]	SLC N_{max} [kN]	SLC $V_{L,max}$ [kN]	SLC $V_{T,max}$ [kN]	SLC δ_L [mm]	SLC δ_T [mm]
SPALLA A	IE	2,360	3 300	1 700	210	190	± 85	± 80
SPALLA B	IE	2,360	3 300	1 700	210	190	± 85	± 80

Legenda

IE - isolatore elastomerico
K_h - rigidezza orizzontale equivalente
N_{max} - scarico massimo verticale
$V_{L,max}$ - scarico massimo orizzontale in direzione longirudinale
$V_{T,max}$ - scarico massimo orizzontale in direzione trasversale
δ_L - scorrimento longitudinale
δ_T - scorrimento trasversale

CARATTERISTICHE PRESTAZIONALI
GIUNTI DI DILATAZIONE

	δ_L [mm]	δ_T [mm]
SPALLA A	± 70	± 65
SPALLA B	± 70	± 65

Legenda

δ_L - scorrimento longitudinale
δ_T - scorrimento trasversale

ISOLATORI ELASTOMERICI

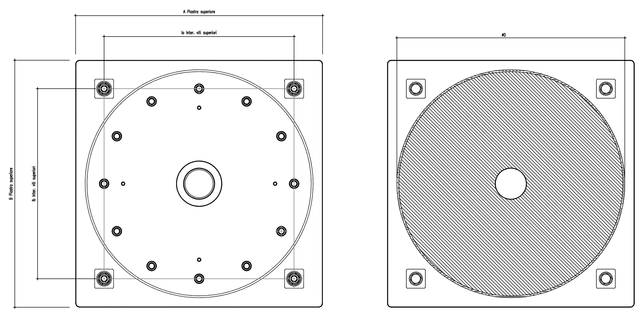

SEZIONE A-A

SEZIONE B-B

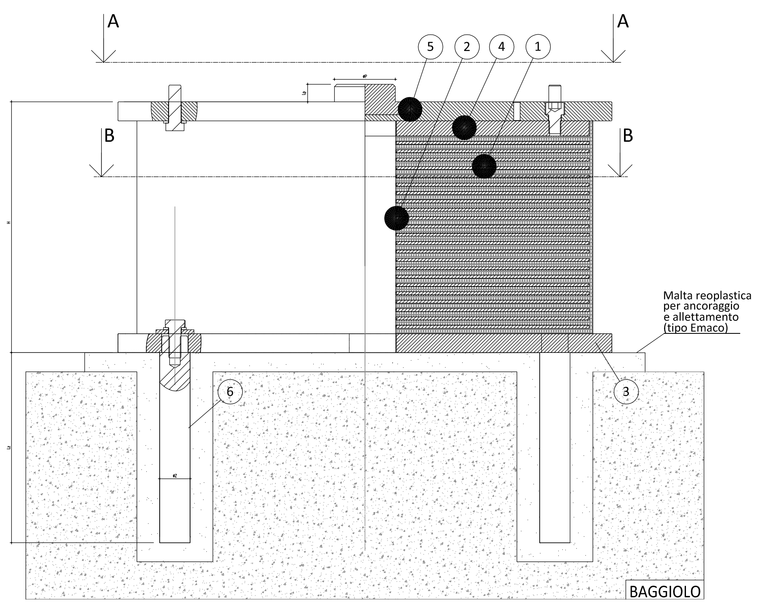

Posizione	Componente	Materiale	Norma
1	Corpo in gomma	Elastomero	EN 1337
2	Armatura	S235	EN10025
3	Piastra inferiore	S355 J2	EN10025
4	Piastra vulcanizzata	S355 J2	EN10025
5	Piastra superiore	S355 J2	EN10025
6	Zanca	C45 bon.	EN 10083
7	Perno di contrasto	S355 J2/C45 bon.	EN10025

Protezione anticorrosione:
Ciclo C4 ISO 12944-5

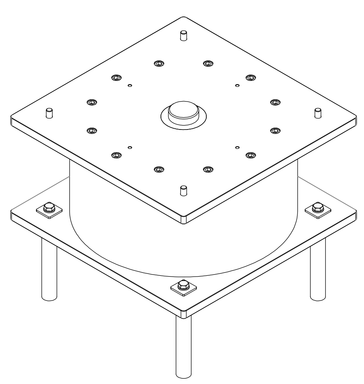

GIUNTO DI DILATAZIONE

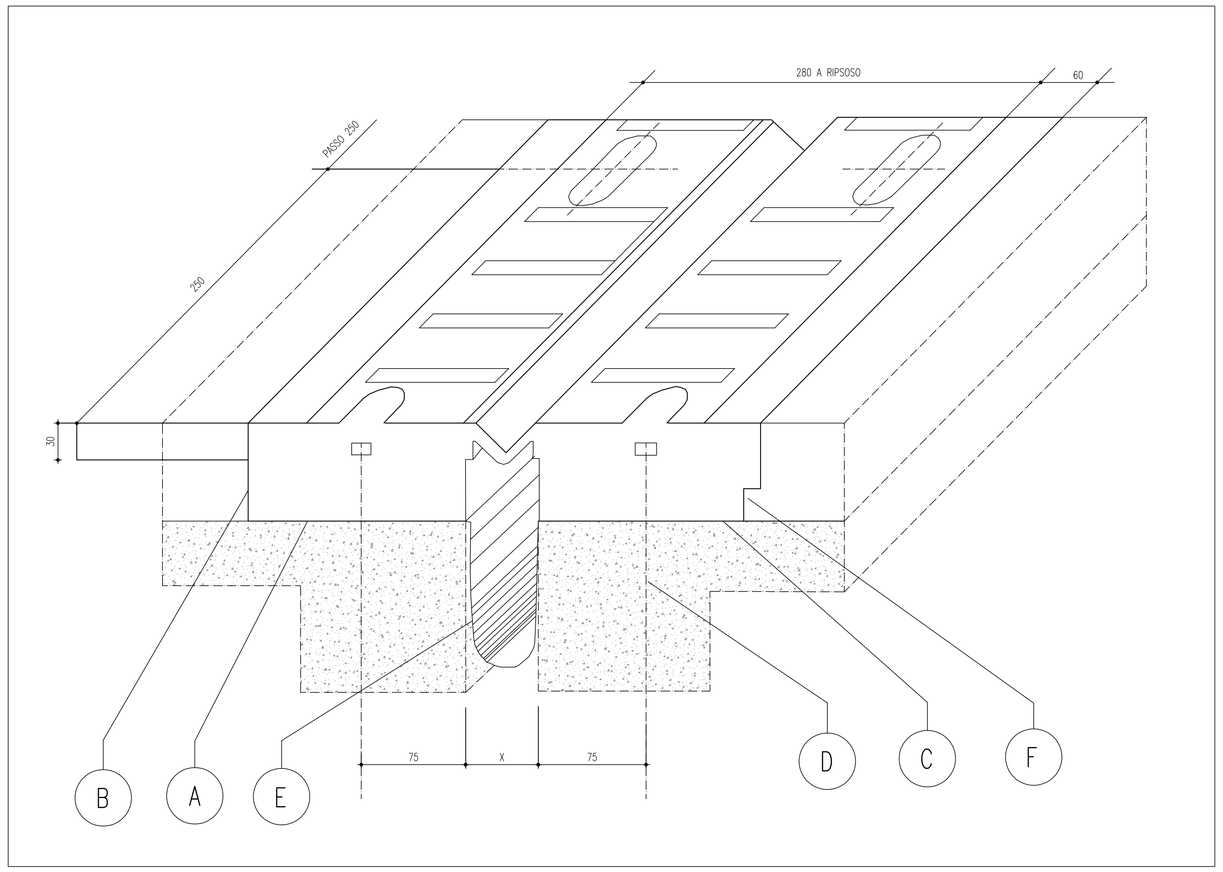

POS.	DESCRIZIONE	MATERIALE
A	SIGILLATURA	RESIN FIP MALTA E440 (A+B)
B	MASSETTO LATERALE	RESIN FIP MALTA E440
C	ALLETTAMENTO	MALTA CEMENTIZIA FIBRORINFORZATA
D	ANCORAGGIO M12	
E	SCOSSALINA	HYPALON
F	PROFILO DI DRENAGGIO A "L"	X5 CrNi 18-10 - EN 10088

anas — Direzione Progettazione e Realizzazione Lavori

Collegamento tra l'A4 (Torino–Milano) in località Santhià, Biella, Gattinara e l'A26 (Genova Voltri–Gravellona) in località Ghemme. Lotto 1

PROGETTO DEFINITIVO — COD.

PROGETTAZIONE: ANAS - DIREZIONE PROGETTAZIONE E REALIZZAZIONE LAVORI

I PROGETTISTI:
ing. Vincenzo Marzi
Ordine Ing. di Bari n.3594
ing. Achille Devitofranceschi
Ordine Ing. di Roma n.19116

IL GEOLOGO:
geol. Serena Migliore
Ordine Geol. del Lazio n.928

RESPONSABILE DEL SIA
arch. Giovanni Magarò
Ordine Arch. di Roma n.16183

IL COORDINATORE PER LA SICUREZZA IN FASE DI PROGETTAZIONE
geom. Fabio Quondam

VISTO: IL RESPONSABILE DEL PROCEDIMENTO :
ing. Nicolò Crespo

PROTOCOLLO — DATA

VI04 – Ponte Torbola

Apparecchi d'appoggio, giunti ed elementi di finitura

CODICE PROGETTO: PROGETTO	LIV. PROG.	N. PROG.	NOME FILE: CODICE ELAB.	REVISIONE	SCALA:
DPT007	D	1701	T00VI04STRDC02	A	varie

REV.	DESCRIZIONE	DATA	REDATTO	VERIFICATO	APPROVATO
C					
B					
A	emissione	18/5/2018			