CARPENTERIA SPALLA 1

VISTA C–C
(SCALA 1 : 100)

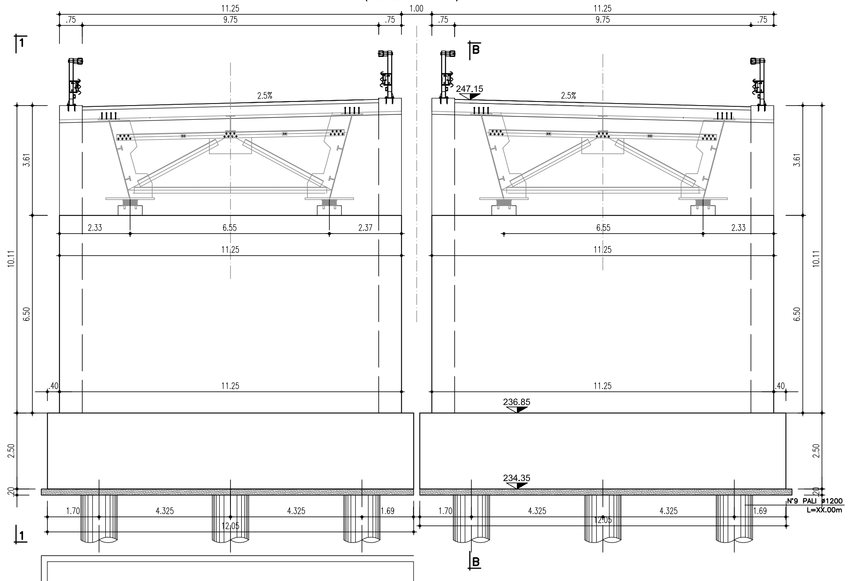

SEZIONE B–B
(SCALA 1 : 100)

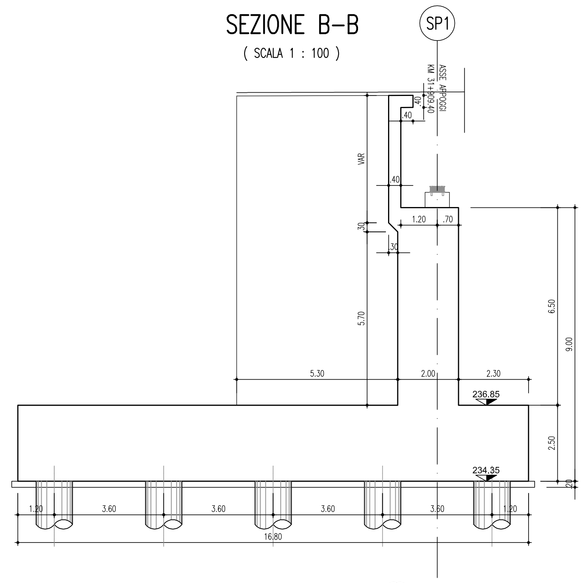

SEZIONE D–D
(SCALA 1 : 100)

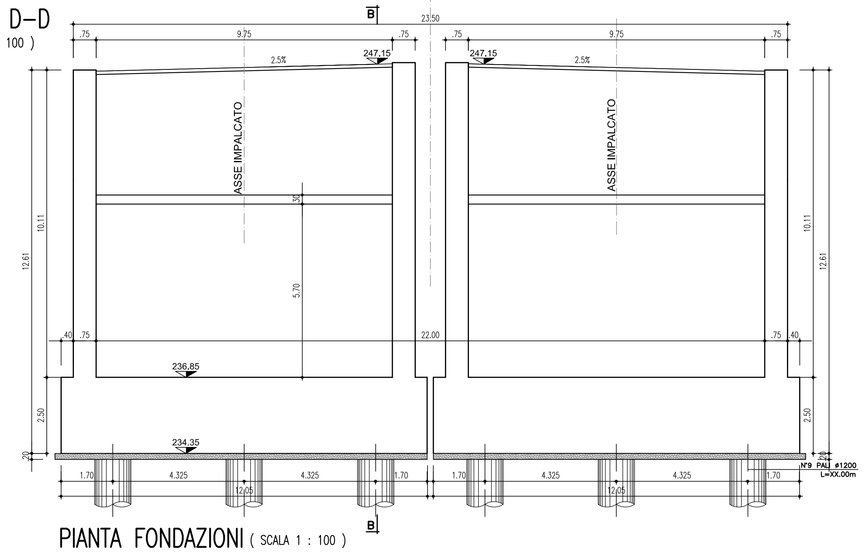

PIANTA DALL'ALTO
(SCALA 1 : 100)

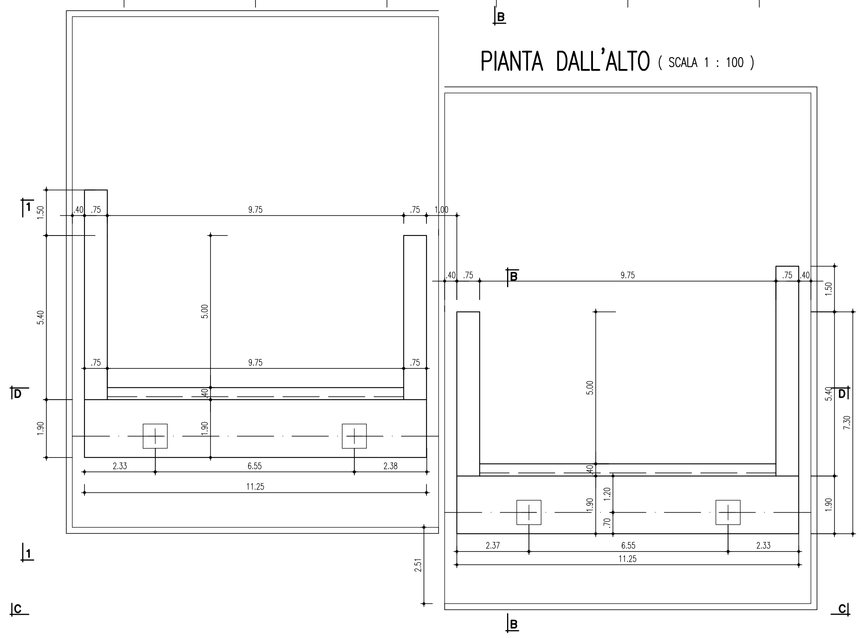

VISTA 1–1
(SCALA 1 : 100)

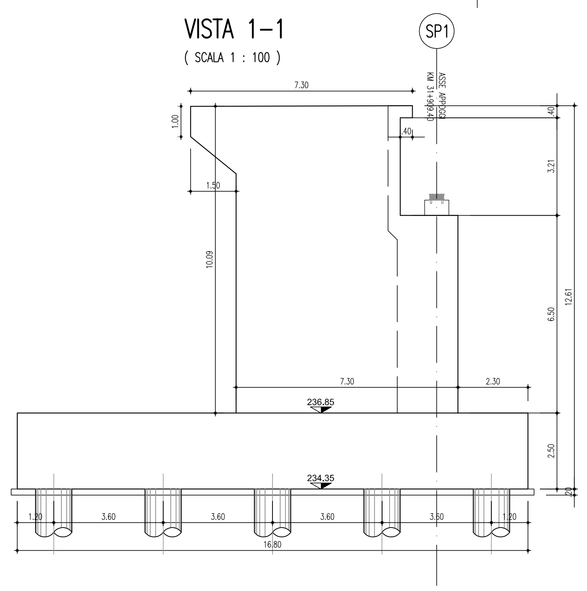

PIANTA FONDAZIONI
(SCALA 1 : 100)

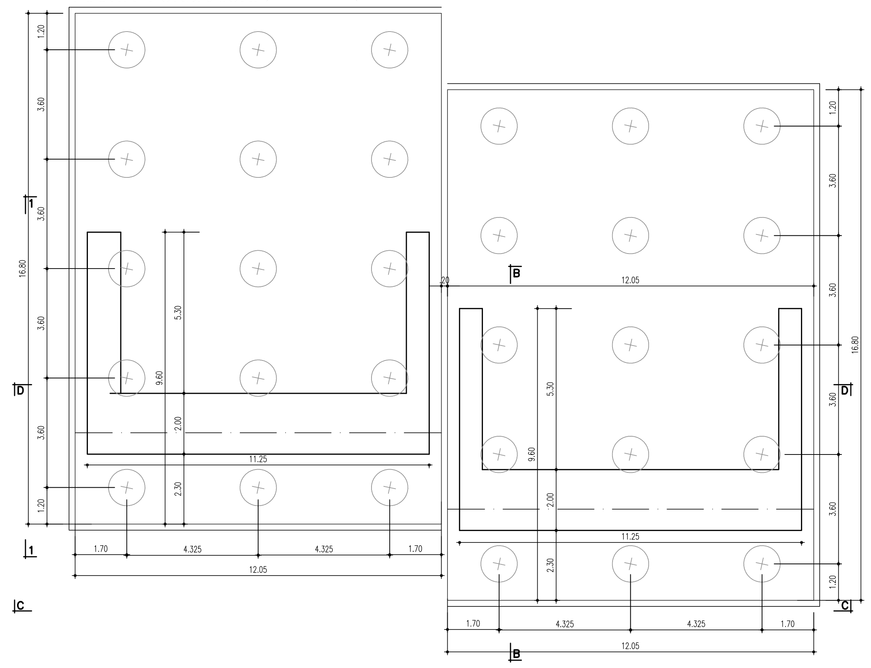

CARPENTERIA SPALLA 2

VISTA C–C
(SCALA 1 : 100)

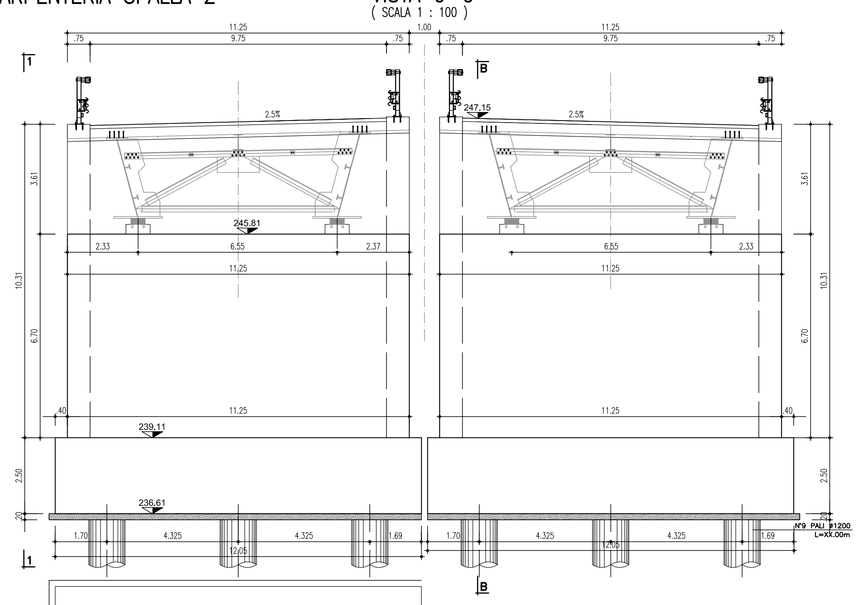

SEZIONE B–B
(SCALA 1 : 100)

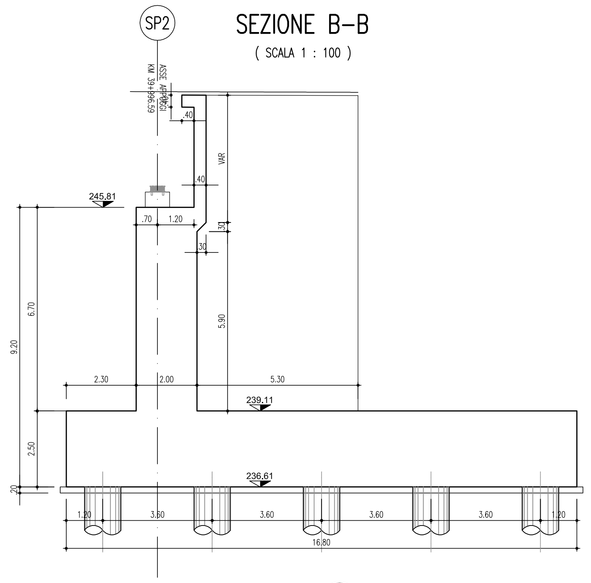

SEZIONE D–D
(SCALA 1 : 100)

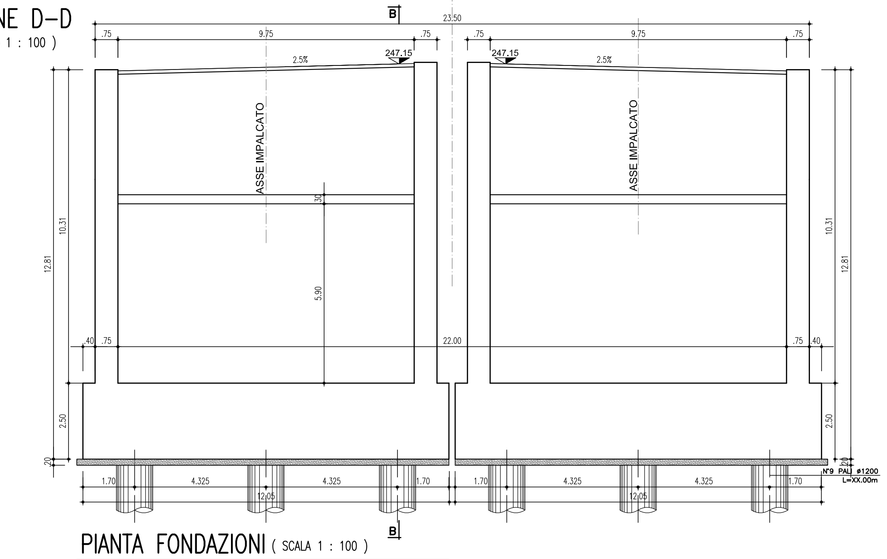

PIANTA DALL'ALTO
(SCALA 1 : 100)

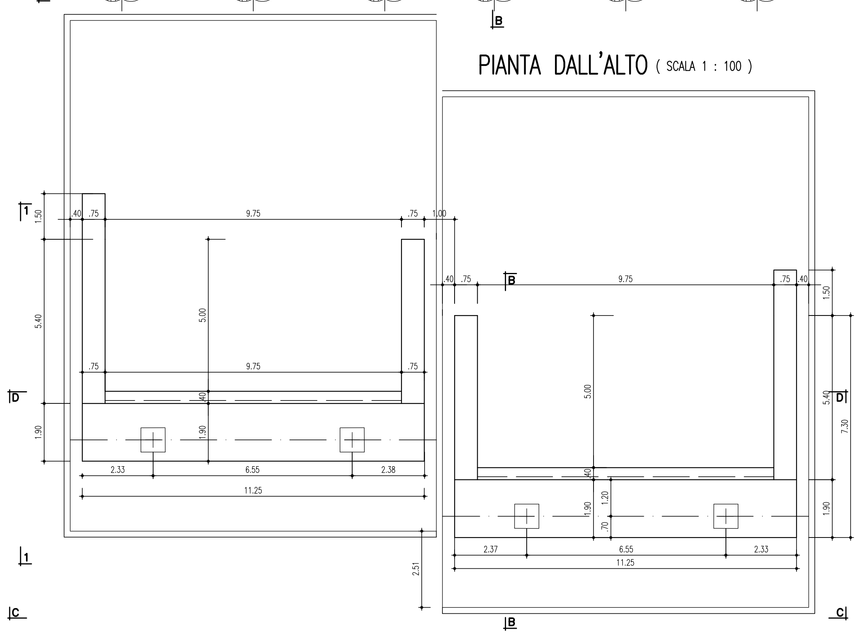

VISTA 1–1
(SCALA 1 : 100)

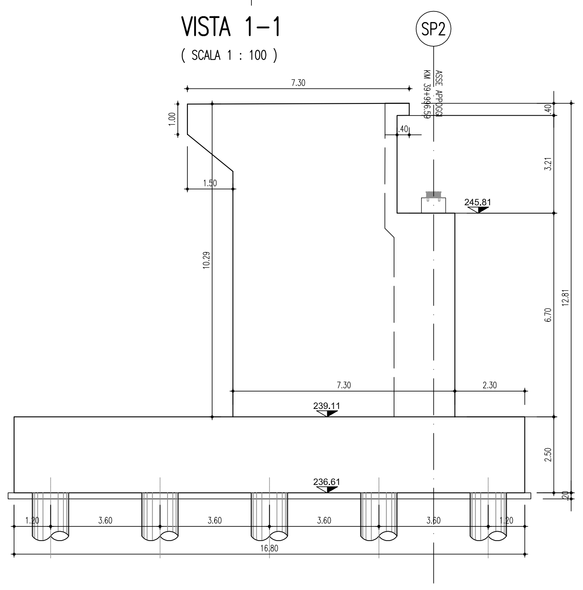

PIANTA FONDAZIONI
(SCALA 1 : 100)

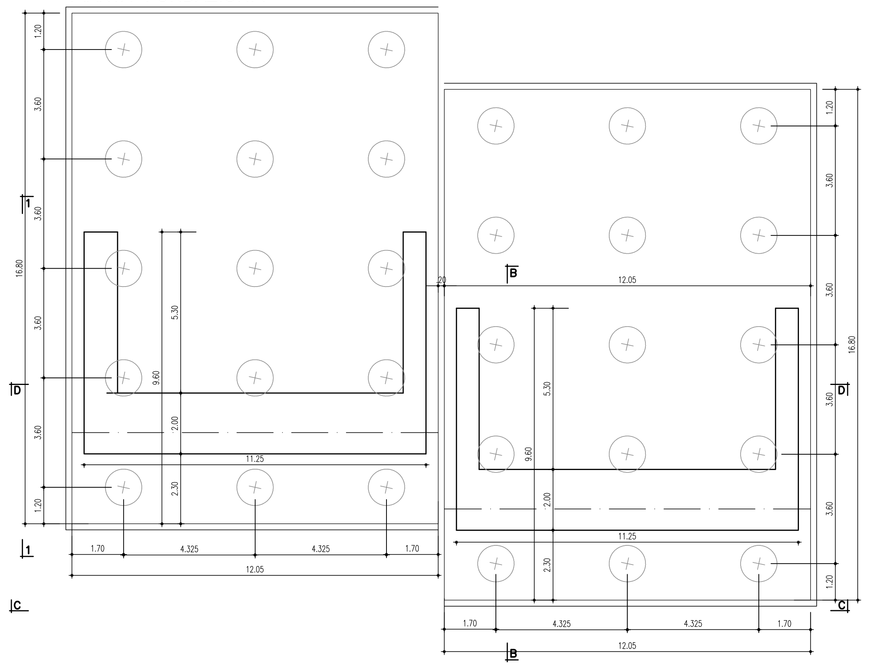

MATERIALI

CLASSE DI ESECUZIONE DELLE OPEREEXC3MATERIALI: NOTE E PRESCRIZIONI
Tutti i materiali dovranno comunque essere approvvigionati in accordo con il D.M. 14/01/2008.

VADOTTI E CAVALCAVIA

–Acciaio da carpenteria per membrature di impalcato:S355W (autopatinabile)
–Viti classe 10.9
–Dadi classe 10
–Piati tipo Nelson ϕ=19 – H=0,6 * Hsoletta (se non diversamente indicato) con allungamento a rottura > 15%
–Giunzioni delle travi principali realizzate mediante saldature a piena penetrazione di 1^ classe effettuate da entrambi i lati, malate in direzione degli sforzi e soggette a controlli non distruttivi
–Acciaio per armature ordinarie:B450C

Conglomerato cementizio per sottofondazioni:
–Classe di resistenza C12/15
–Classe di consistenza S3

Conglomerato cementizio per pali di fondazione:
–Classe di resistenza C28/35
–Diam. massimo inerte 32 mm
–Classe di consistenza S5
–Classe di esposizione XC2

Conglomerato cementizio per platee di fondazione di spalle e pile:
–Classe di resistenza C28/35
–Diam. massimo inerte 32 mm
–Classe di consistenza S4
–Classe di esposizione XC2

Conglomerato cementizio per le strutture in elevazione delle spalle:
–Classe di resistenza C32/40
–Diam. massimo inerte 25 mm
–Classe di consistenza S4
–Classe di esposizione XC2

Conglomerato cementizio per le strutture in elevazione delle pile:
–Classe di resistenza C32/40
–Diam. massimo inerte 25 mm
–Classe di consistenza S4
–Classe di esposizione XC4 - XD1

Conglomerato cementizio per solette, cordoli e baggioli:
–Classe di resistenza C35/45
–Diam. massimo inerte 25 mm
–Classe di consistenza S5
–Classe di esposizione XC4 – XD1

Conglomerato cementizio per predalle collaboranti con la soletta:
–Classe di resistenza C40/50
–Diam. massimo inerte 16 mm
–Classe di consistenzasecondo le specifiche di produzione del processo di prefabbricazione
–Classe di esposizione XC4 – XD1

anas — Direzione Progettazione e Realizzazione Lavori

Collegamento tra l'A4 (Torino–Milano) in località Santhià, Biella, Gattinara e l'A26 (Genova Voltri–Gravellona) in località Ghemme. Lotto 1

PROGETTO DEFINITIVO — COD.

PROGETTAZIONE: ANAS - DIREZIONE PROGETTAZIONE E REALIZZAZIONE LAVORI

I PROGETTISTI:
ing. Vincenzo Marzi
Ordine Ing. di Bari n.3594
ing. Achille Devitofranceschi
Ordine Ing. di Roma n.19114
IL GEOLOGO:
geol. Serena Mojetta
Ordine Geol. del Lazio n.928
RESPONSABILE DEL SIA
arch. Giovanni Magardi
Ordine Arch. di Roma n.16183
IL COORDINATORE PER LA SICUREZZA IN FASE DI PROGETTAZIONE
geom. Fabio Quondam
VISTO: IL RESPONSABILE DEL PROCEDIMENTO :
ing. Nicola Canapa
PROTOCOLLO — DATA

VIADOTTO SUL FIUME SESIA

CARPENTERIA SPALLE

CODICE PROGETTO: PROGETTO	LIV. PROG.	N. PROG.	NOME FILE	REVISIONE	SCALA:
DPT007	D	1701	CODICE ELAB. T00VI06STRCP01	A	

REV.	DESCRIZIONE	DATA	REDATTO	VERIFICATO	APPROVATO
C					
B					
A	emissione	18/5/2018			