PIANTA
Scala 1:50

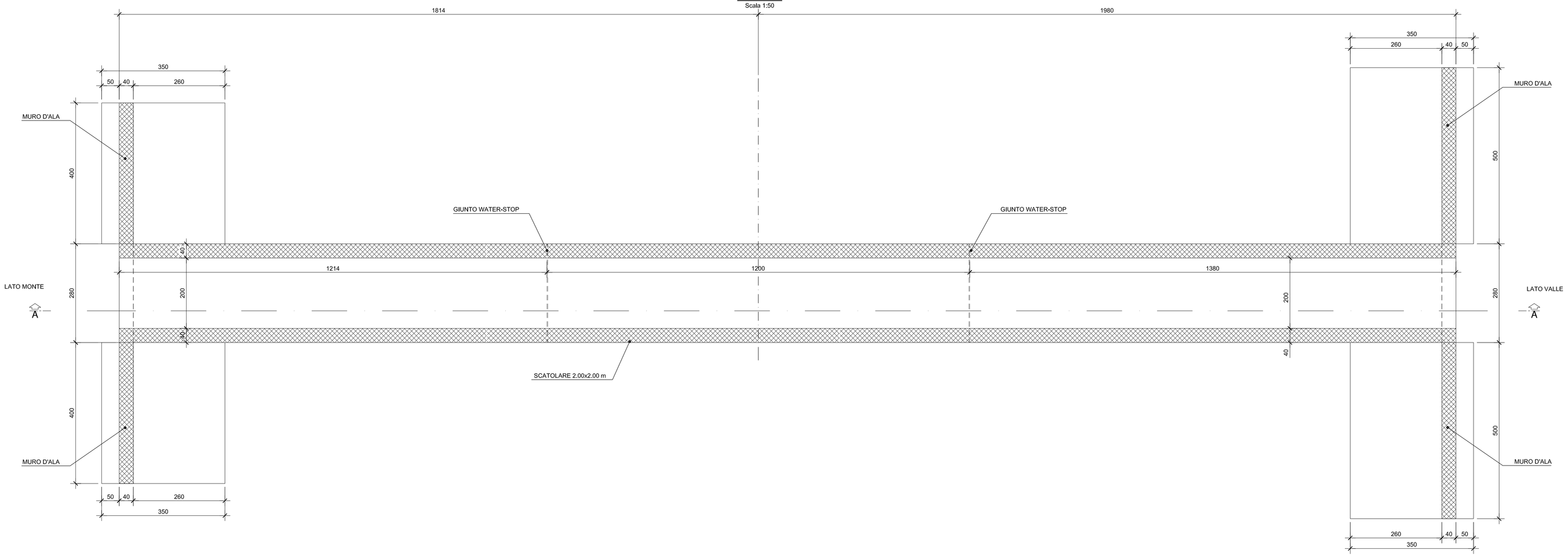

DETTAGLIO WATER-STOP
Scala1:20

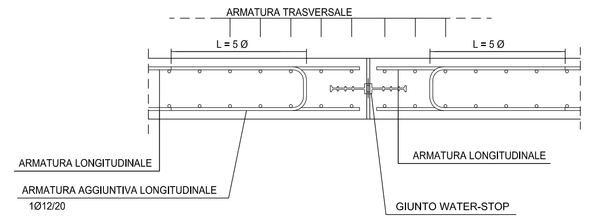

SEZIONE SCATOLARE
Scala 1:50

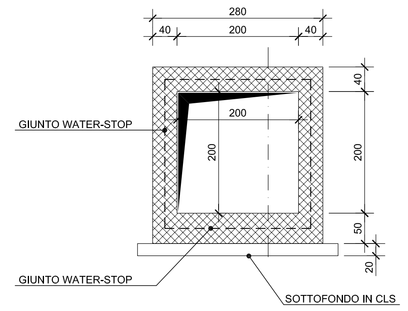

SEZIONE A-A
Scala 1:50

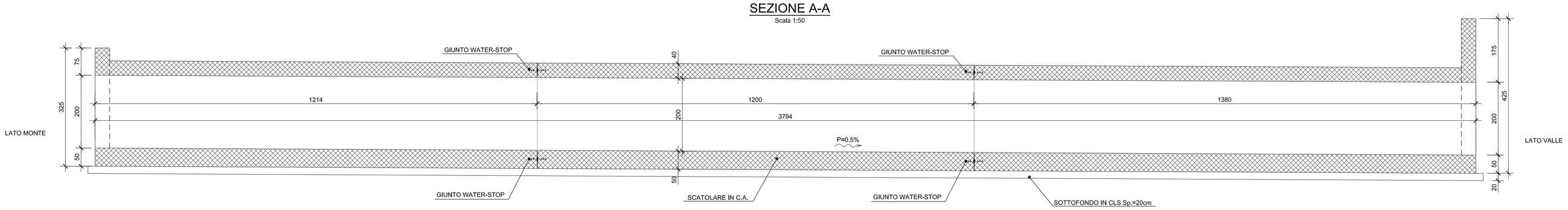

SEZIONE MURO D'ALA LATO MONTE
Scala 1:50

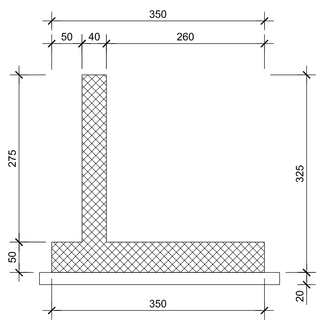

VISTA LATO MONTE
Scala 1:50

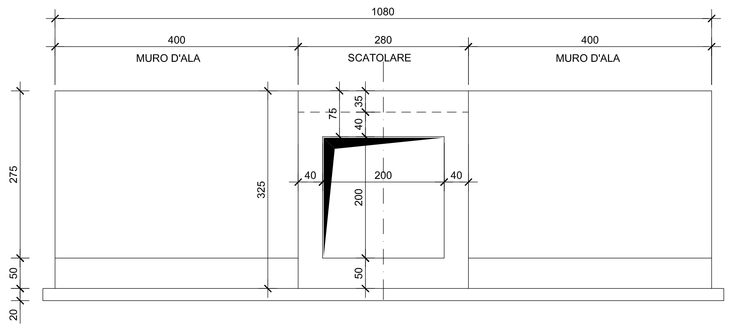

VISTA LATO VALLE
Scala 1:50

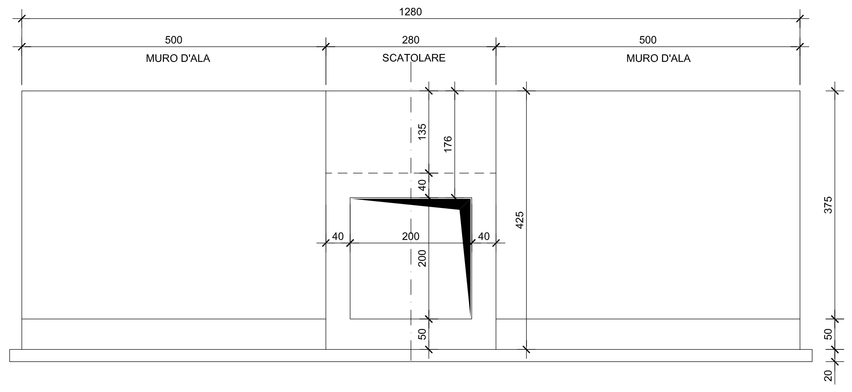

SEZIONE MURO D'ALA LATO VALLE
Scala 1:50

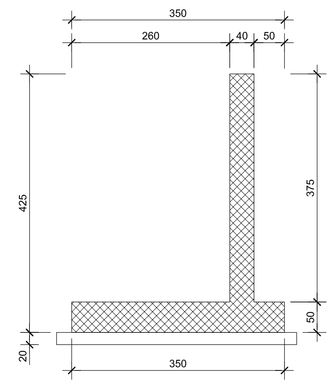

anas — Direzione Progettazione e Realizzazione Lavori

Collegamento tra l'A4 (Torino–Milano) in località Santhià, Biella, Gattinara e l'A26 (Genova Voltri–Gravellona) in località Ghemme. Lotto 1

PROGETTO DEFINITIVO — COD.

PROGETTAZIONE: ANAS - DIREZIONE PROGETTAZIONE E REALIZZAZIONE LAVORI

I PROGETTISTI:
ing. Vincenzo Marzi
Ordine Ing. di Bari n.3594
ing. Achille Devitofranceschi
Ordine Ing. di Roma n.19116

IL GEOLOGO:
geol. Serena Mojetta
Ordine Geol. del Lazio n.928

RESPONSABILE DEL SIA:
arch. Giovanni Magarò
Ordine Arch. di Roma n.16181

IL COORDINATORE PER LA SICUREZZA IN FASE DI PROGETTAZIONE:
geom. Fabio Guondam

VISTO: IL RESPONSABILE DEL PROCEDIMENTO :
ing. Nicola Canepa

PROTOCOLLO | DATA

Tombino Km 25900
Carpenterie

CODICE PROGETTO (PROGETTO / LIV. PROG. / N. PROG.)	NOME FILE (CODICE ELAB.)	REVISIONE	SCALA:
DPT007 D 1701	T00TM03STRCP01	A	Var.

REV.	DESCRIZIONE	DATA	REDATTO	VERIFICATO	APPROVATO
C					
B					
A	emissione	18/5/2018			