PIANTA
Scala 1:100

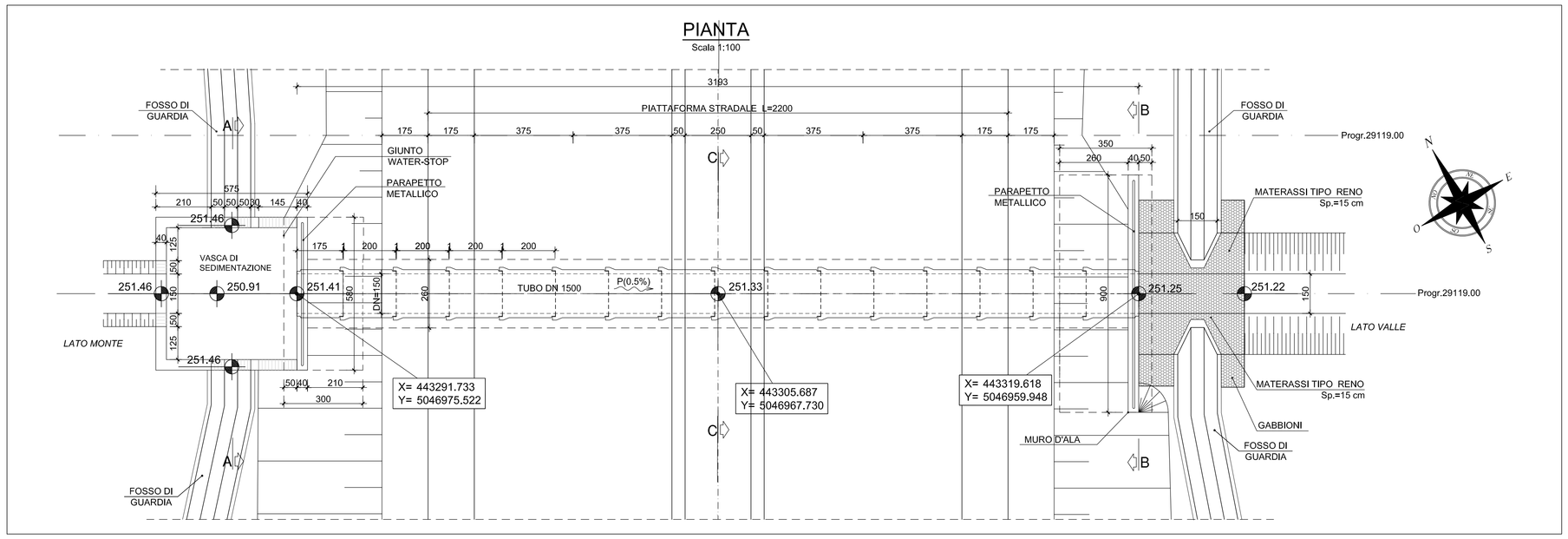

tombino:	**TM13**
progressiva:	**29119**
tipologia:	**circolare**
sezione:	**DN1500**
lunghezza [m]:	**31,93**
ricoprimento medio [m]:	**1,90**
volume scavo [mc]:	**201,16**
misto stabilizzato [mc]:	**95,79**
misto cementato [mc]:	**96,11**

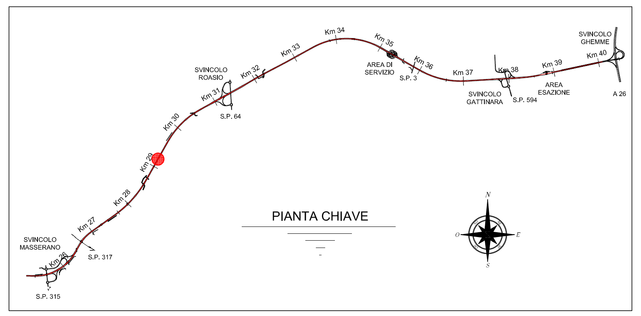

TUBOLARE IN C.A. DN150
Scala 1:25

SEZIONE TRASVERSALE

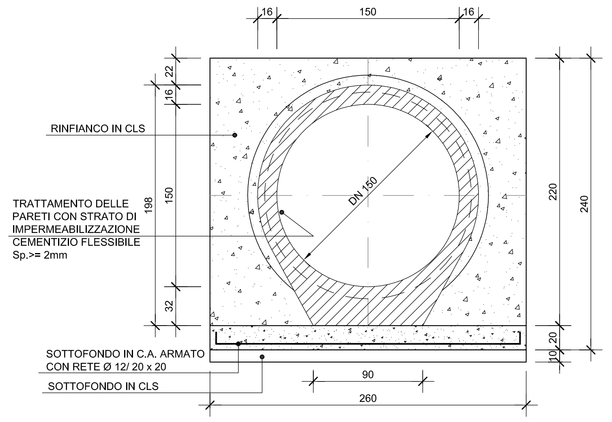

ELEMENTO PREFABBRICATO PUNTA-BICCHIERE

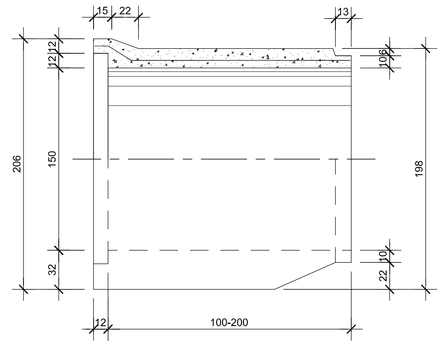

ELEMENTO PREFABBRICATO PUNTA-PUNTA

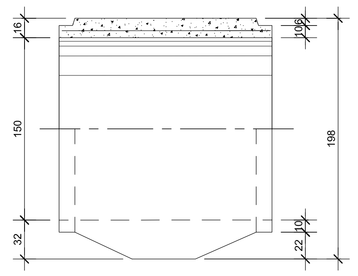

SEZIONE LONGITUDINALE
Scala 1:50

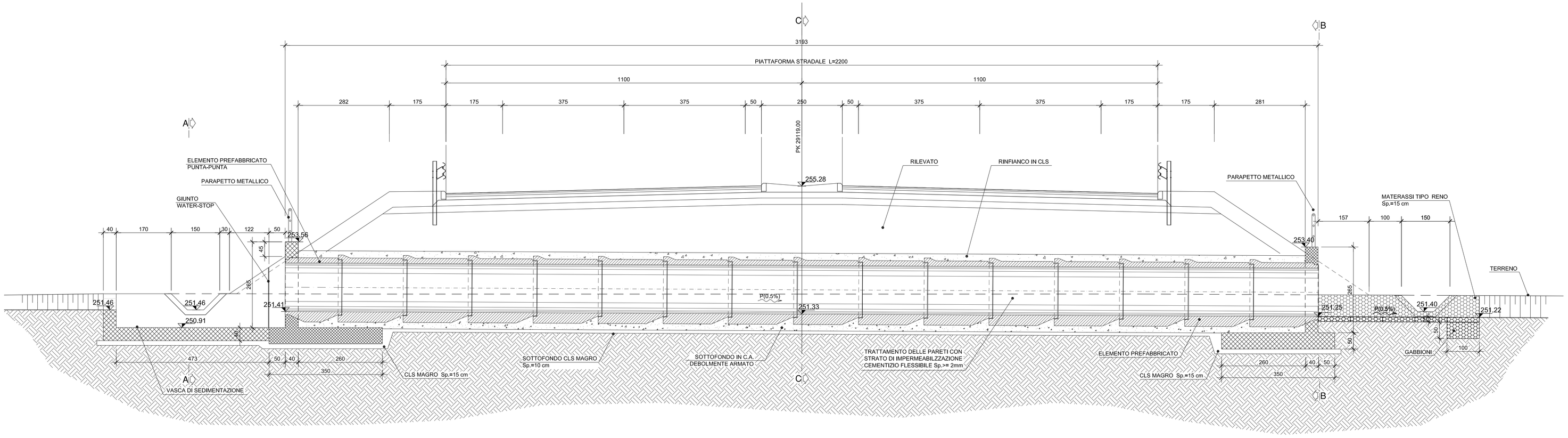

SEZIONE A-A
Scala 1:50

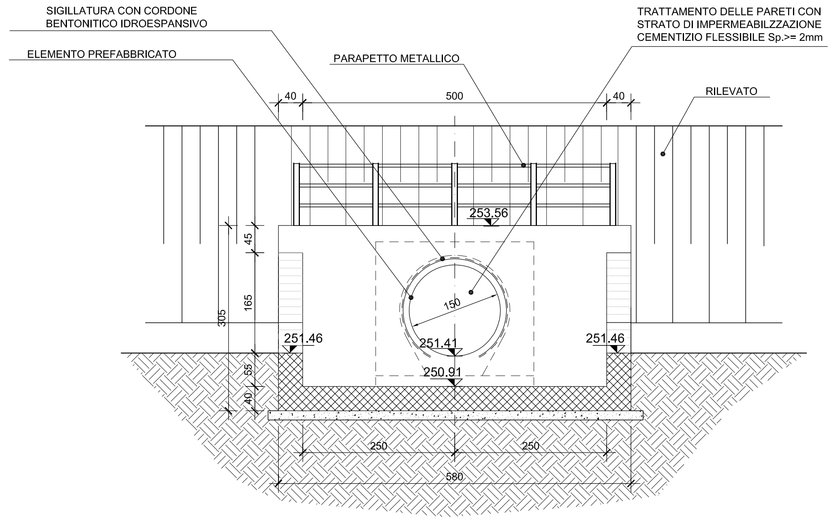

SEZIONE C-C
Scala 1:50

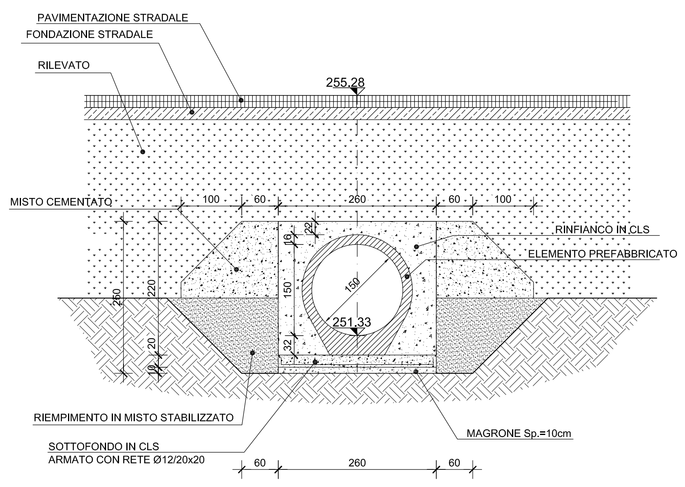

SEZIONE B-B
Scala 1:50

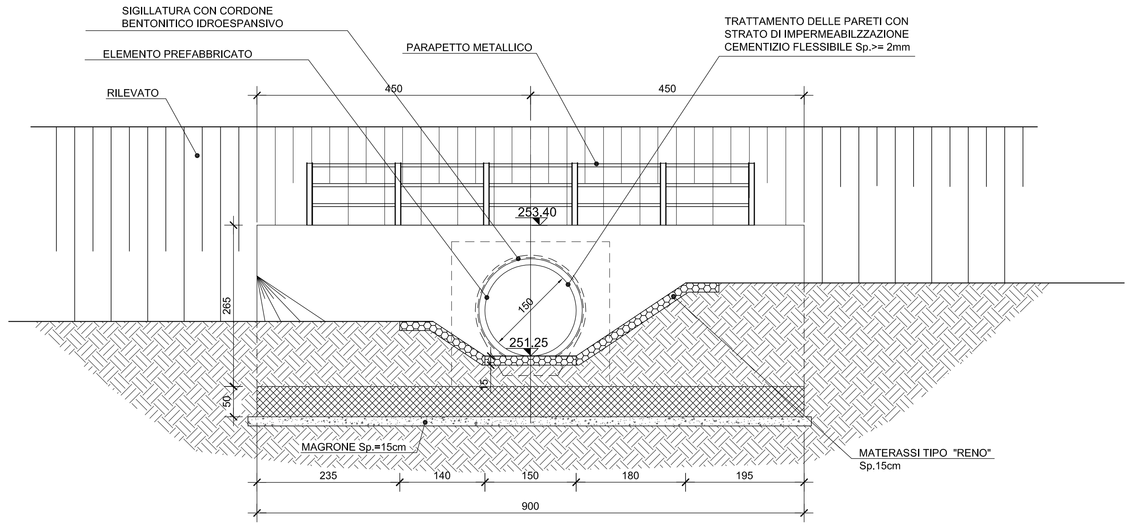

anas — Direzione Progettazione e Realizzazione Lavori

Collegamento tra l'A4 (Torino–Milano) in località Santhià, Biella, Gattinara e l'A26 (Genova Voltri–Gravellona) in località Ghemme. Lotto 1

PROGETTO DEFINITIVO — COD.

PROGETTAZIONE: ANAS - DIREZIONE PROGETTAZIONE E REALIZZAZIONE LAVORI

I. PROGETTISTI:
Ing. Vincenzo Marzi
Ordine Ing. di Bari n.3594
Ing. Achille Devitofranceschi
Ordine Ing. di Roma n.19116

IL GEOLOGO:
geol. Serena Mojetta
Ordine Geol. del Lazio n.928

RESPONSABILE DEL SIA
arch. Giovanni Magardi
Ordine Archi. di Roma n.16183

IL COORDINATORE PER LA SICUREZZA IN FASE DI PROGETTAZIONE
geom. Fabio Quondam

VISTO: IL RESPONSABILE DEL PROCEDIMENTO :
Ing. Nicolò Consiglio

PROTOCOLLO — DATA

Tombino fosso Brusnengo Km 29119
Planimetria, prospetto e sezioni

CODICE PROGETTO (PROGETTO / LIV. PROG. / N. PROG.)	NOME FILE	REVISIONE	SCALA:
DPT007 D 1701	CODICE ELAB. T00TM13STRD101	A	var.

REV.	DESCRIZIONE	DATA	REDATTO	VERIFICATO	APPROVATO
C					
B					
A	emissione	18/5/2018			