PIANTA
Scala 1:100

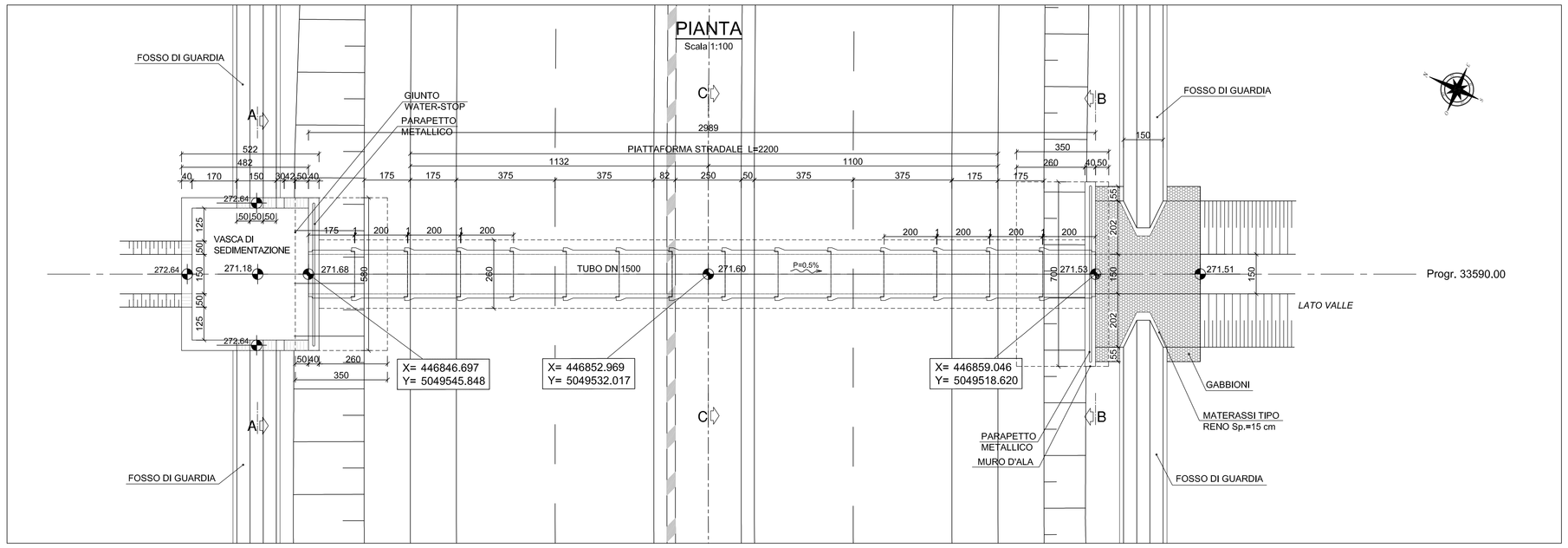

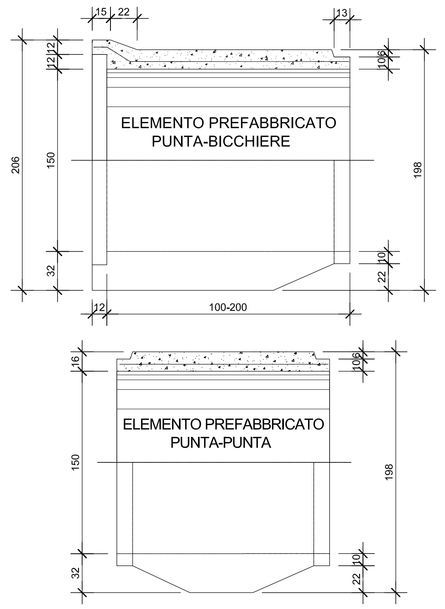

TUBOLARE IN C.A. DN1500
Scala 1:25

SEZIONE TRASVERSALE

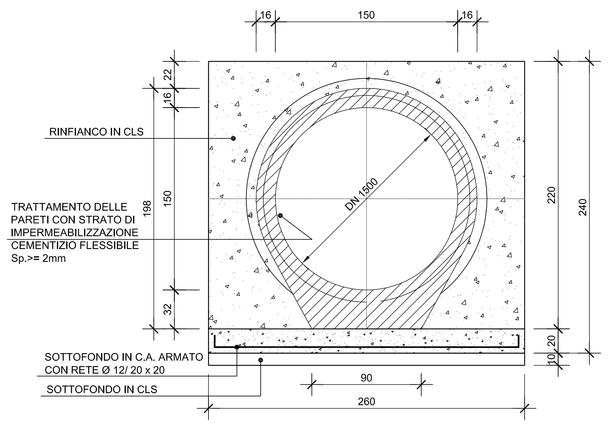

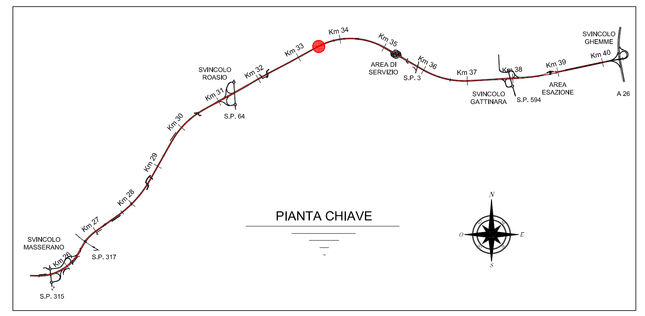

tombino:	TM27
progressiva:	33590
tipologia:	circolare
sezione:	DN1500
lunghezza [m]:	29,89
ricoprimento medio [m]:	1,25
volume scavo [mc]:	346,72
misto stabilizzato [mc]:	191,30
misto cementato [mc]:	25,41

SEZIONE LONGITUDINALE
Scala 1:50

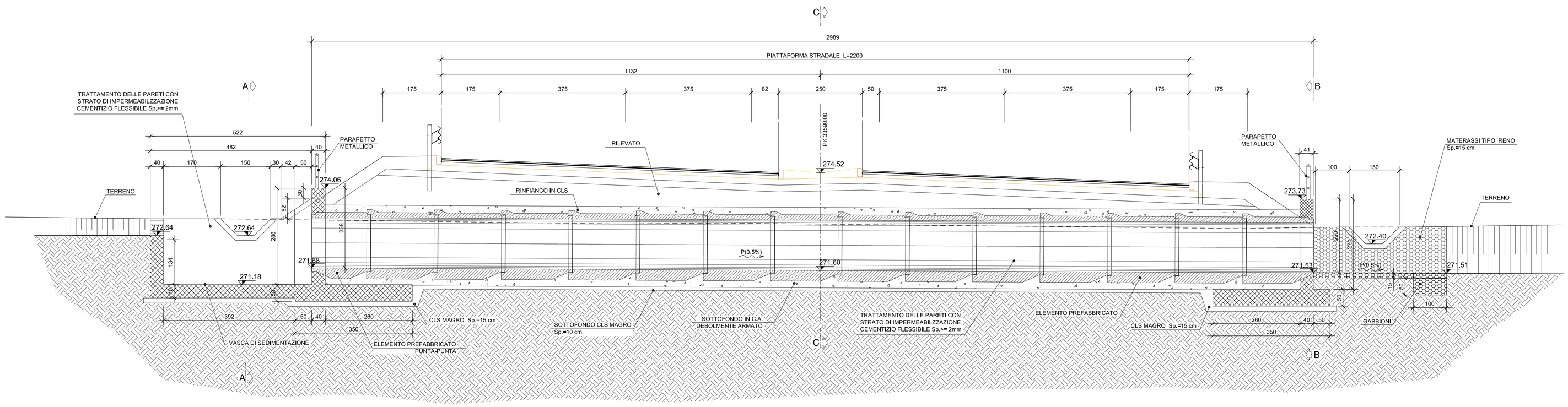

SEZIONE A-A
Scala 1:50

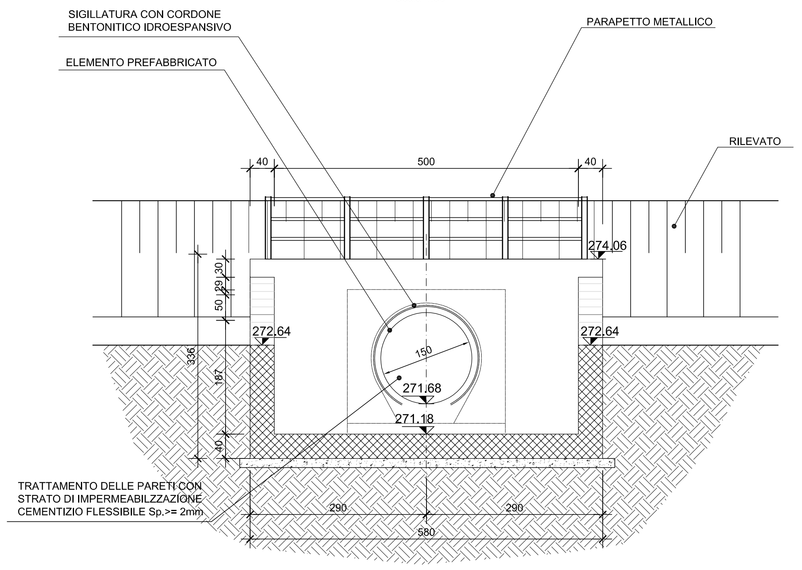

SEZIONE C-C
Scala 1:50

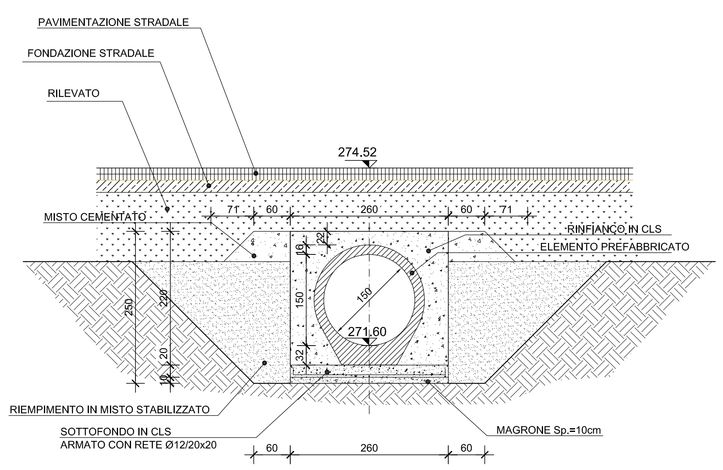

SEZIONE B-B
Scala 1:50

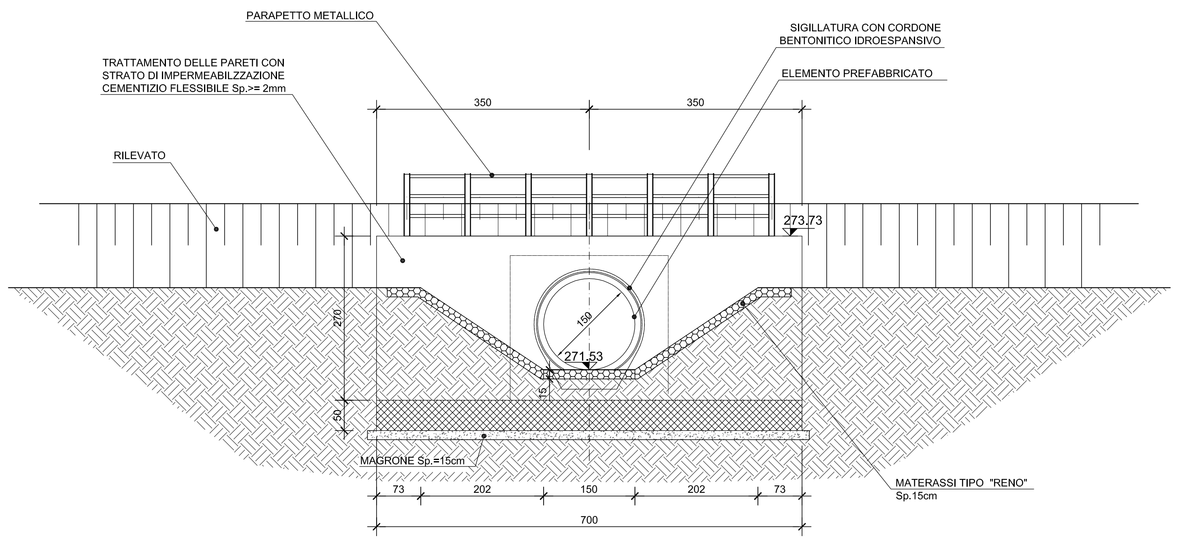

anas — Direzione Progettazione e Realizzazione Lavori

Collegamento tra l'A4 (Torino–Milano) in località Santhià, Biella, Gattinara e l'A26 (Genova Voltri–Gravellona) in località Ghemme. Lotto 1

PROGETTO DEFINITIVO — COD.

PROGETTAZIONE: ANAS - DIREZIONE PROGETTAZIONE E REALIZZAZIONE LAVORI

I PROGETTISTI:
ing. Vincenzo Marzi
Ordine Ing. di Bari n.3594
ing. Achille Devitofranceschi
Ordine Ing. di Roma n.19116

IL GEOLOGO:
geol. Serena Miglietta
Ordine Geol. del Lazio n.928

RESPONSABILE DEL SIA
arch. Giovanni Magardi
Ordine Arch. di Roma n.16183

IL COORDINATORE PER LA SICUREZZA IN FASE DI PROGETTAZIONE
geom. Fabio Quondam

VISTO: IL RESPONSABILE DEL PROCEDIMENTO :
ing. Nicolò Canepa

PROTOCOLLO | DATA

Tombino Km 33590
Planimetria, prospetto e sezioni

CODICE PROGETTO (PROGETTO / LIV. PROG. / N. PROG.)	NOME FILE	REVISIONE	SCALA:
DPT007 D 1701	CODICE ELAB. T00TM27STRDI01	A	var.

REV.	DESCRIZIONE	DATA	REDATTO	VERIFICATO	APPROVATO
C					
B					
A	emissione	18/5/2018			