PIANTA
Scala 1:50

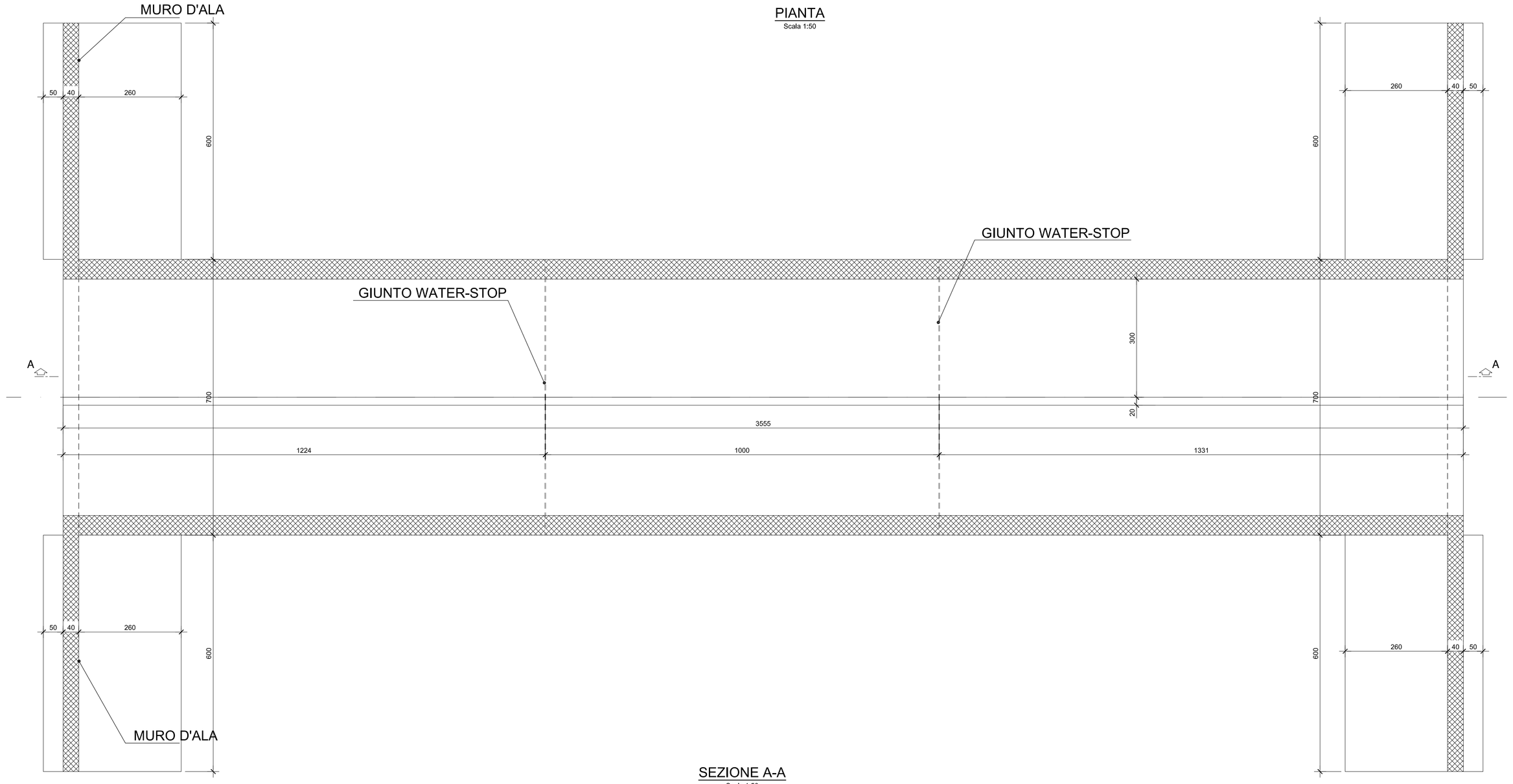

SEZIONE A-A
Scala 1:50

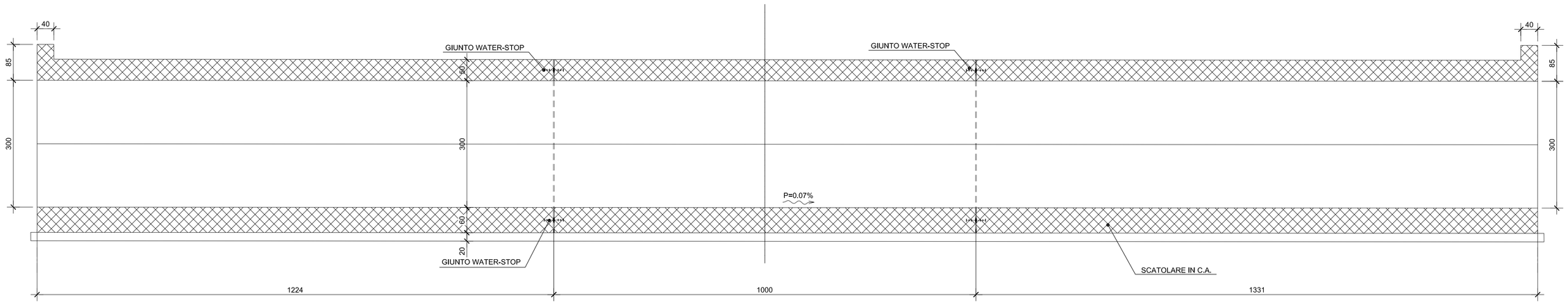

SEZIONE SCATOLARE
Scala 1:50

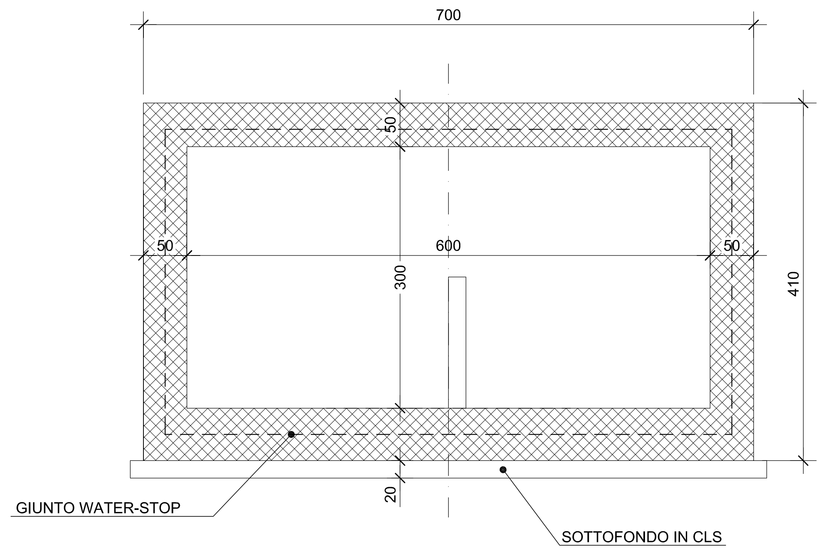

SEZIONE MURO D'ALA LATO MONTE
Scala 1:50

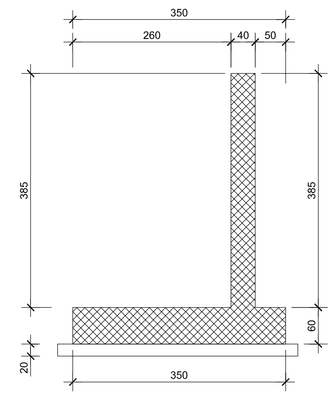

SEZIONE MURO D'ALA LATO MONTE
Scala 1:50

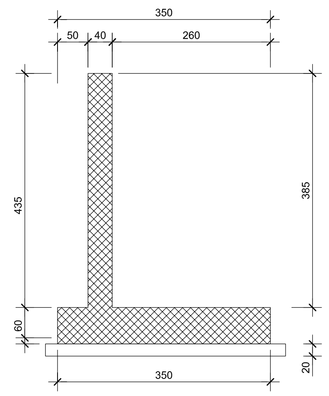

DETTAGLIO WATER-STOP
Scala1:20

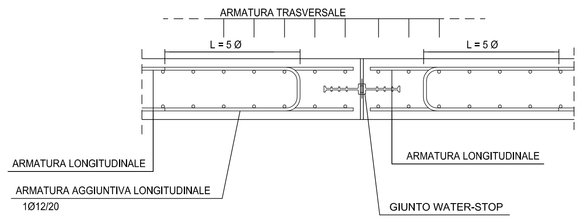

VISTA LATO MONTE
Scala 1:50

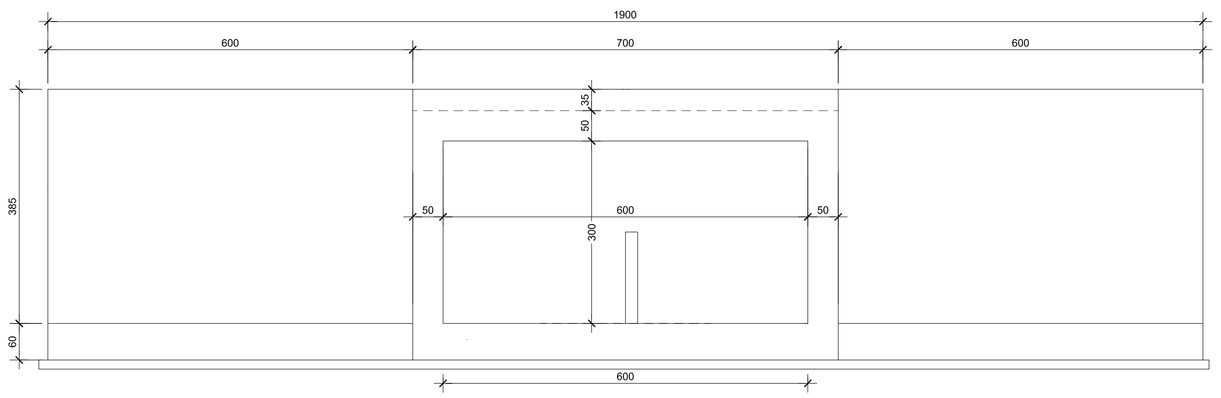

VISTA LATO VALLE
Scala 1:50

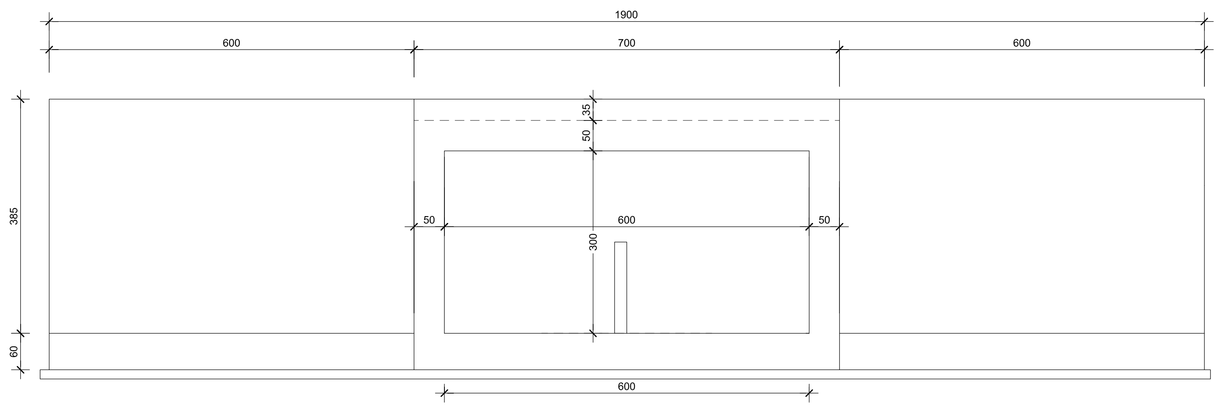

anas — Direzione Progettazione e Realizzazione Lavori

Collegamento tra l'A4 (Torino–Milano) in località Santhià, Biella, Gattinara e l'A26 (Genova Voltri–Gravellona) in località Ghemme. Lotto 1

PROGETTO DEFINITIVO — COD.

PROGETTAZIONE: ANAS - DIREZIONE PROGETTAZIONE E REALIZZAZIONE LAVORI

I PROGETTISTI:
ing. Vincenzo Marzi
Ordine Ing. di Bari n.3594
ing. Achille Devitofranceschi
Ordine Ing. di Roma n.19116

IL GEOLOGO:
geol. Serena Mojetta
Ordine Geol. del Lazio n.928

RESPONSABILE DEL SIA
arch. Giovanni Magara
Ordine Arch. di Roma n.16187

IL COORDINATORE PER LA SICUREZZA IN FASE DI PROGETTAZIONE
geom. Fabio Quondam

VISTO: IL RESPONSABILE DEL PROCEDIMENTO :
ing. Nicolò Consoli

PROTOCOLLO — DATA

Tombino Roggia del Pallone Km 36278 – Carpenterie

CODICE PROGETTO (PROGETTO / LIV. PROG. / N. PROG.)	NOME FILE	REVISIONE	SCALA:
DPT007 D 1701	CODICE ELAB. T00TM31STRCP01	A	1:50

REV.	DESCRIZIONE	DATA	REDATTO	VERIFICATO	APPROVATO
C					
B					
A	emissione	18/5/2018			