## PIANTA
Scala 1:50

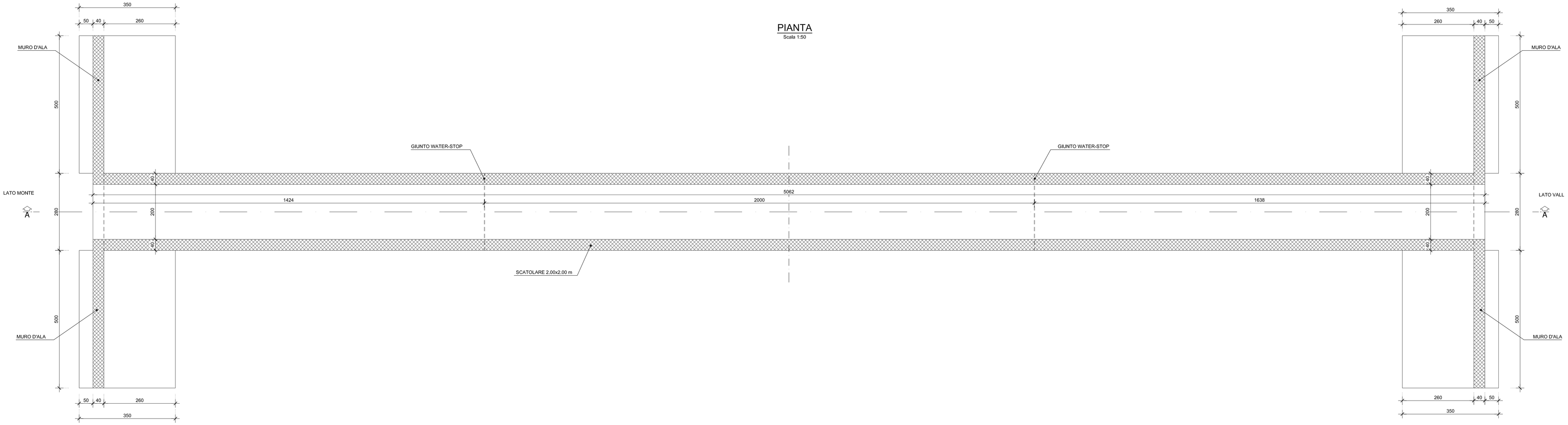


## SEZIONE A-A
Scala 1:50

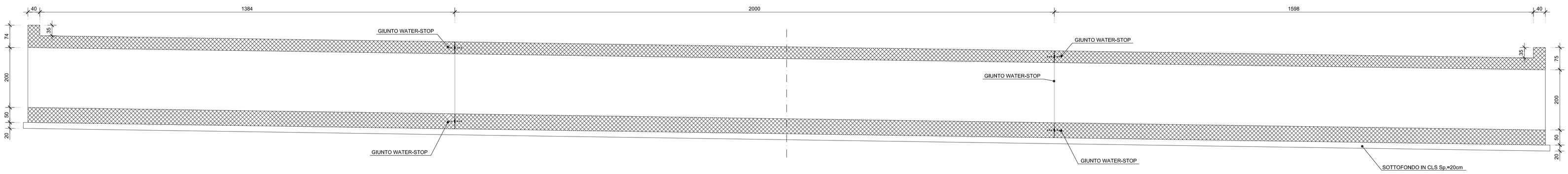


## SEZIONE MURO D'ALA LATO MONTE
Scala 1:50

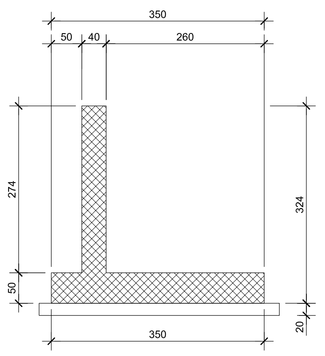


## DETTAGLIO WATER-STOP
Scala1:20

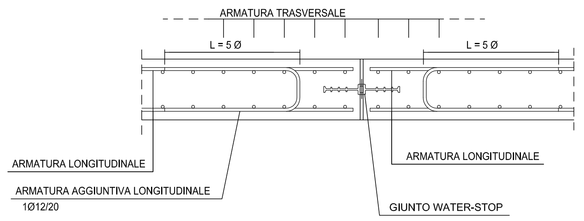


## SEZIONE MURO D'ALA LATO VALLE
Scala 1:50

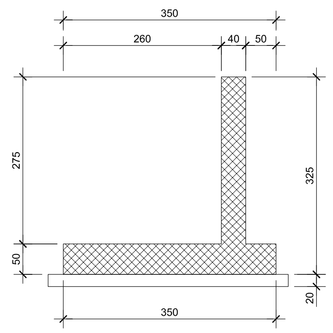


## VISTA LATO MONTE
Scala 1:50

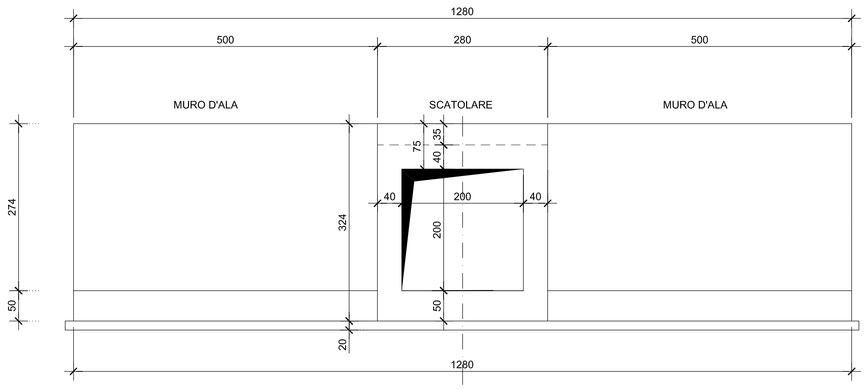


## SEZIONE SCATOLARE
Scala 1:50

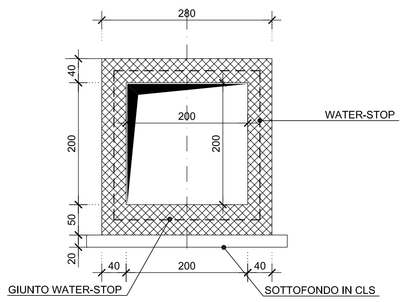


## VISTA LATO VALLE
Scala 1:50

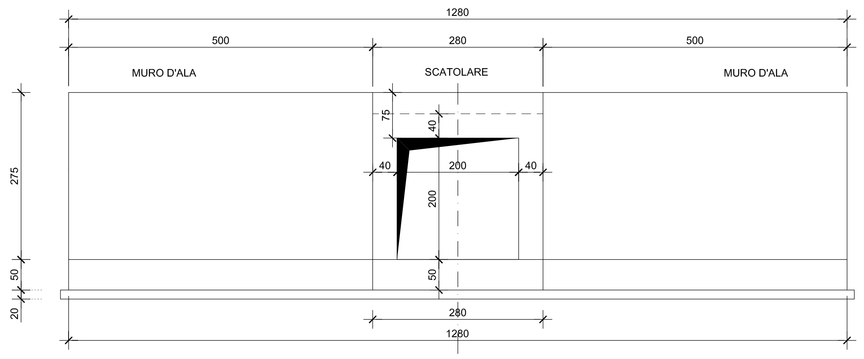


anas — Direzione Progettazione e Realizzazione Lavori

Collegamento tra l'A4 (Torino–Milano) in località Santhià, Biella, Gattinara e l'A26 (Genova Voltri–Gravellona) in località Ghemme. Lotto 1

**PROGETTO DEFINITIVO** | COD.

PROGETTAZIONE: ANAS - DIREZIONE PROGETTAZIONE E REALIZZAZIONE LAVORI

I PROGETTISTI:
ing. Vincenzo Marzi
Ordine Ing. di Bari n.3594
ing. Achille Devitofranceschi
Ordine Ing. di Roma n.19116

IL GEOLOGO:
geol. Serena Mijatta
Ordine Geol. del Lazio n.528

RESPONSABILE DEL SIA
arch. Giovanni Magardi
Ordine Arch. di Roma n.16183

IL COORDINATORE PER LA SICUREZZA IN FASE DI PROGETTAZIONE
geom. Fabio Guondam

VISTO: IL RESPONSABILE DEL PROCEDIMENTO :
ing. Nicolò Canepa

PROTOCOLLO | DATA

Tombino Km 36620 – Carpenterie

| CODICE PROGETTO (PROGETTO / LIV. PROG. / N. PROG.) | NOME FILE (CODICE ELAB.) | REVISIONE | SCALA: |
|---|---|---|---|
| DPT007 D 1701 | T00TM32STRCP01 | A | 1:50 |

| REV. | DESCRIZIONE | DATA | REDATTO | VERIFICATO | APPROVATO |
|---|---|---|---|---|---|
| C | | | | | |
| B | | | | | |
| A | emissione | 18/5/2018 | | | |