DETTAGLIO WATER-STOP
Scala 1:20

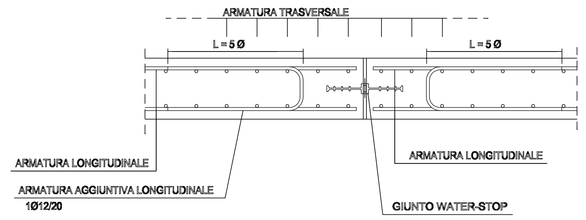

SCHEMA IMPERMEABILIZZAZIONE

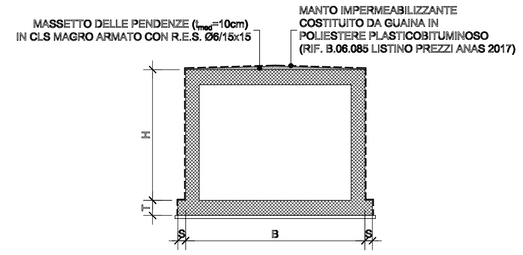

SEZIONE A-A
Scala 1:100

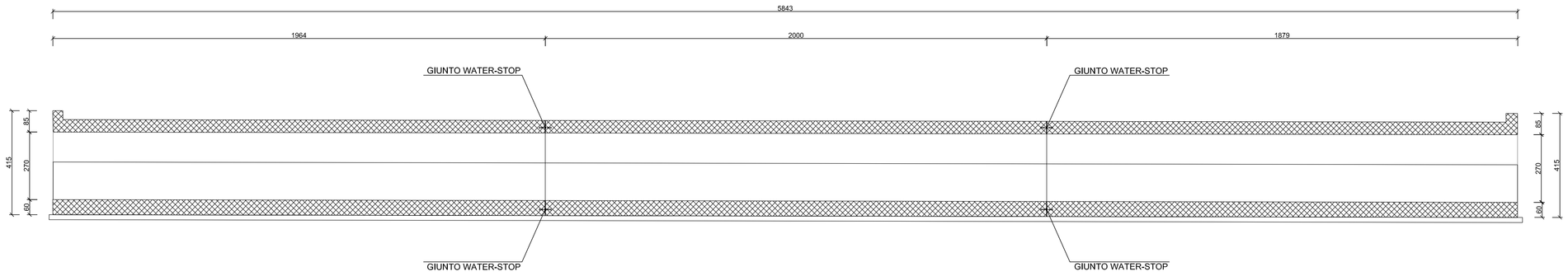

SEZIONE SCATOLARE
Scala 1:50

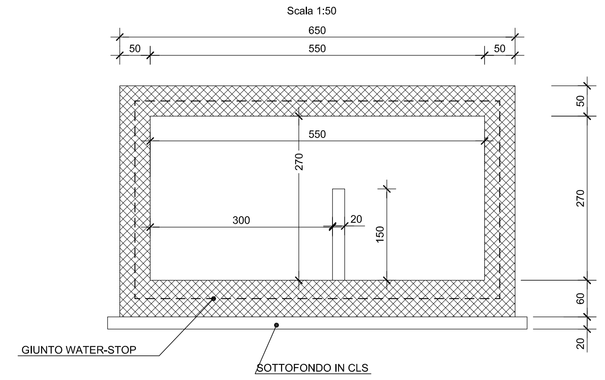

PIANTA
Scala 1:100

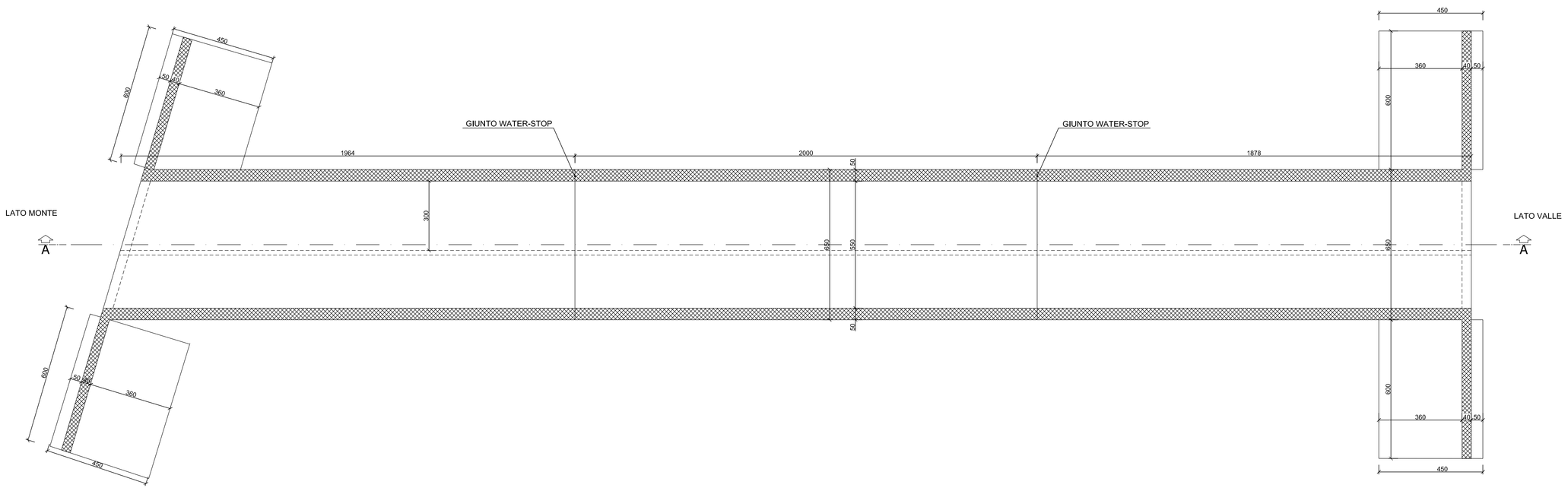

SEZIONE MURO D'ALA LATO MONTE
Scala 1:50

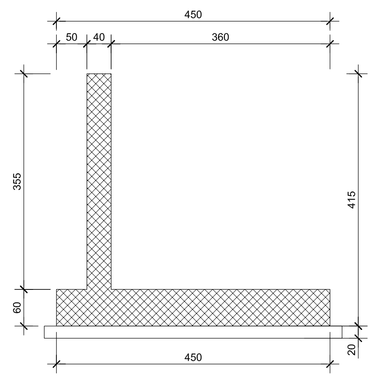

SEZIONE MURO D'ALA LATO VALLE
Scala 1:50

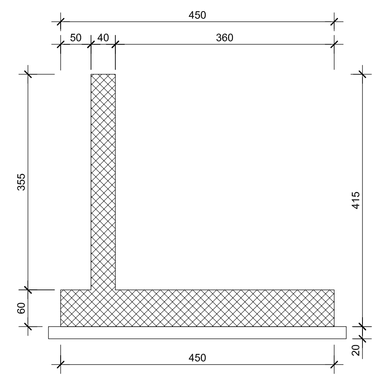

VISTA LATO MONTE
Scala 1:50

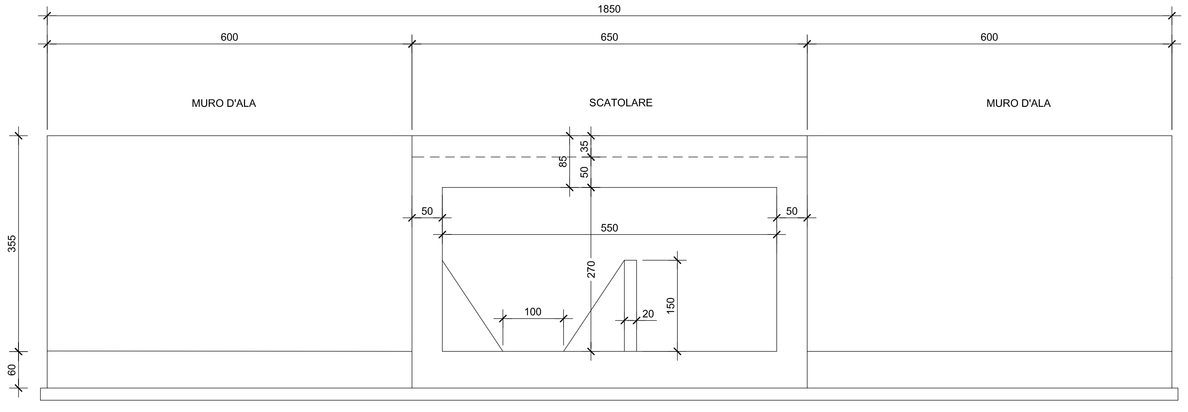

VISTA LATO VALLE
Scala 1:50

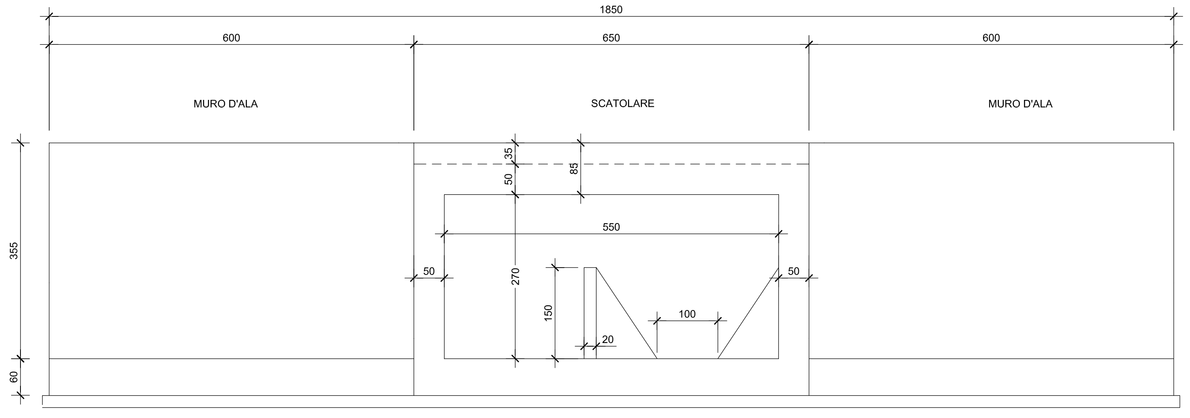

anas — Direzione Progettazione e Realizzazione Lavori

Collegamento tra l'A4 (Torino–Milano) in località Santhià, Biella, Gattinara e l'A26 (Genova Voltri–Gravellona) in località Ghemme. Lotto 1

PROGETTO DEFINITIVO | COD.

PROGETTAZIONE: ANAS - DIREZIONE PROGETTAZIONE E REALIZZAZIONE LAVORI

I PROGETTISTI:
Ing. Vincenzo Marzi
Ordine Ing. di Bari n.3594
Ing. Achille Devottonicaschi
Ordine Ing. di Roma n.19116

IL GEOLOGO:
geol. Serena Mojetta
Ordine Geol. del Lazio n.528

RESPONSABILE DEL SIA
arch. Giovanni Magara
Ordine Arch. di Roma n.16183

IL COORDINATORE PER LA SICUREZZA IN FASE DI PROGETTAZIONE
geom. Fabio Quendam

VISTO: IL RESPONSABILE DEL PROCEDIMENTO :
Ing. Nicola Canepa

PROTOCOLLO | DATA

Tombino Km 38948
Carpenterie

CODICE PROGETTO			NOME FILE	REVISIONE	SCALA:
PROGETTO	LIV. PROG.	N. PROG.	CODICE ELAB.		
DPT007	D	1701	T00TM37STRCP01	A	var.

REV.	DESCRIZIONE	DATA	REDATTO	VERIFICATO	APPROVATO
C					
B					
A	emissione	18/5/2018			