Scala 1:50

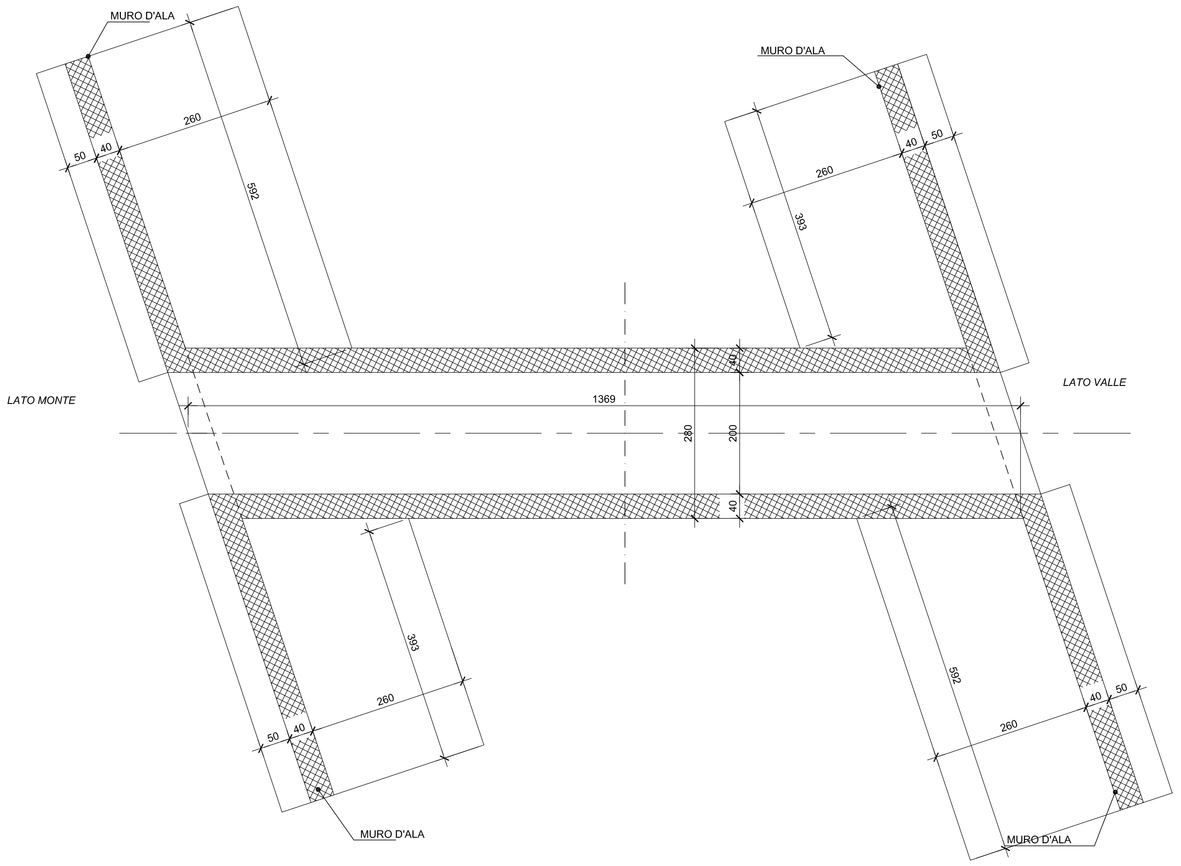

SEZIONE LONGITUDINALE

Scala 1:50

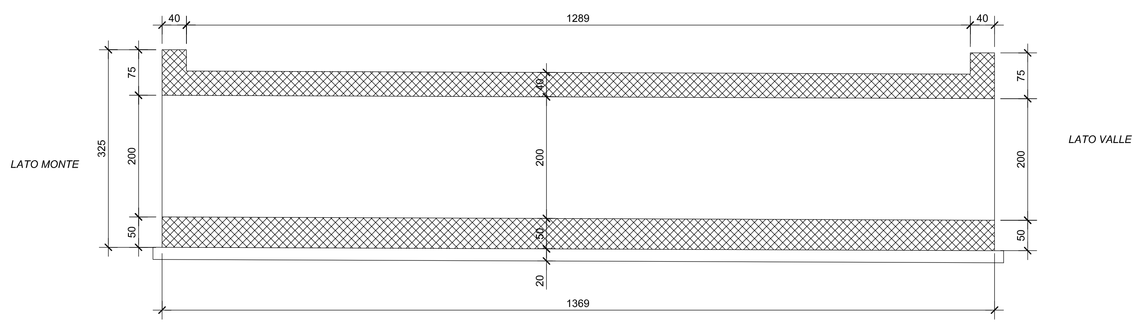

DETTAGLIO WATER-STOP

Scala1:20

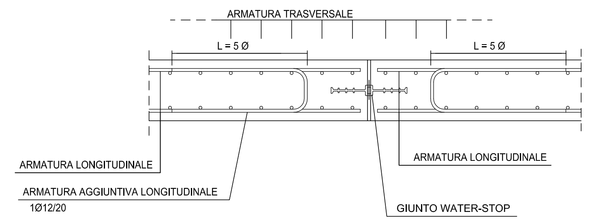

SEZIONE MURO D'ALA LATO MONTE

Scala 1:50

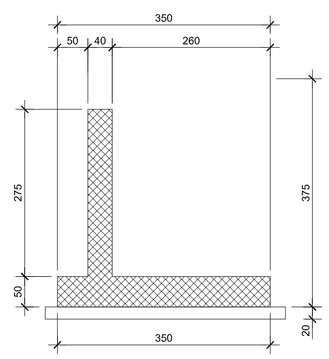

SEZIONE SCATOLARE

Scala 1:50

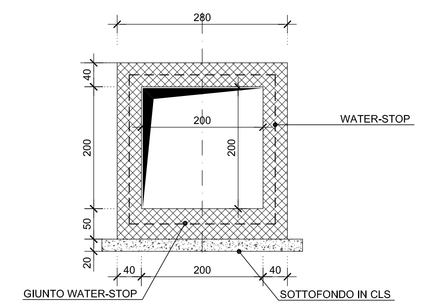

SEZIONE MURO D'ALA LATO VALLE

Scala 1:50

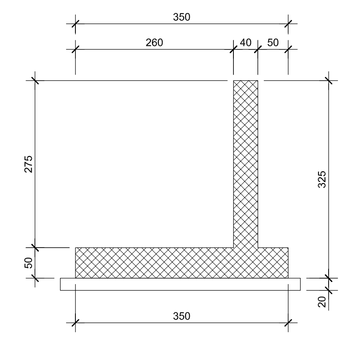

VISTA LATO MONTE

Scala 1:50

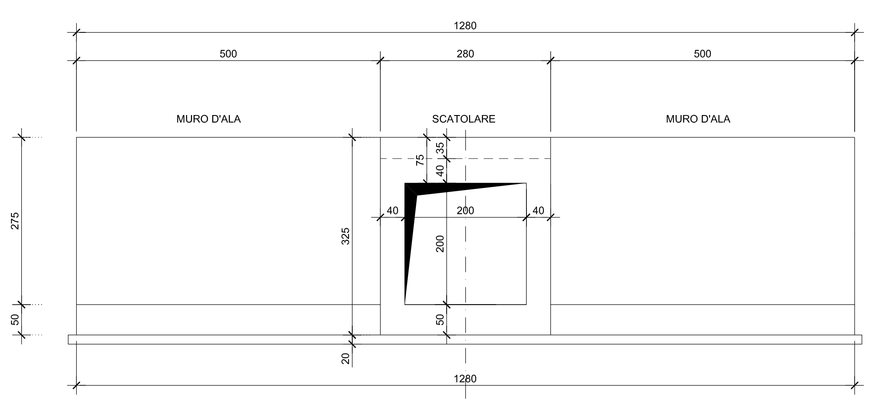

VISTA LATO VALLE

Scala 1:50

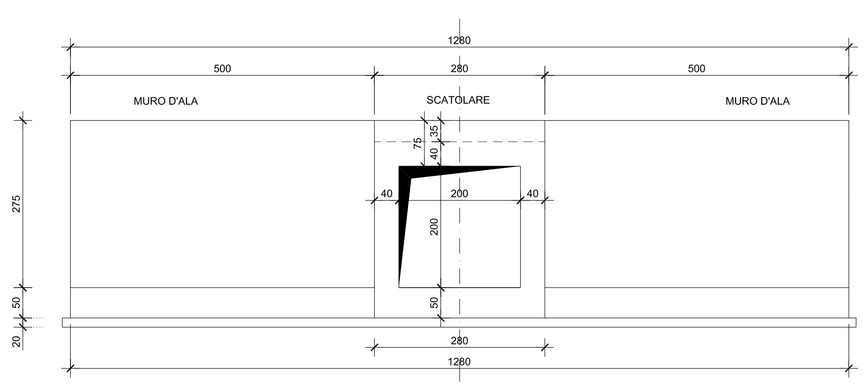

anas — Direzione Progettazione e Realizzazione Lavori

Collegamento tra l'A4 (Torino–Milano) in località Santhià, Biella, Gattinara e l'A26 (Genova Voltri–Gravellona) in località Ghemme. Lotto 1

PROGETTO DEFINITIVO — COD.

PROGETTAZIONE: ANAS - DIREZIONE PROGETTAZIONE E REALIZZAZIONE LAVORI

I PROGETTISTI:
ing. Vincenzo Marzi
Ordine ing. di Bari n.3594
ing. Achille Devitofrancesco
Ordine ing. di Roma n.19116

IL GEOLOGO:
geol. Serena Mijetta
Ordine Geol. del Lazio n.928

RESPONSABILE DEL SIA
arch. Giovanni Magardi
Ordine Arch. di Roma n.14181

IL COORDINATORE PER LA SICUREZZA IN FASE DI PROGETTAZIONE
geom. Fabio Guondam

VISTO: IL RESPONSABILE DEL PROCEDIMENTO :
ing. Nicolò Canepa

PROTOCOLLO — DATA

Tombino svincolo Ghemme rampa C Km 0153
Carpenterie

CODICE PROGETTO (PROGETTO / LIV. PROG. / N. PROG.)	NOME FILE (CODICE ELAB.)	REVISIONE	SCALA:
DPT007 D 1701	T00TM39STRCP01	A	1:50

REV.	DESCRIZIONE	DATA	REDATTO	VERIFICATO	APPROVATO
C					
B					
A	emissione	18/5/2018			