tombino:	TM46
progressiva:	38632
tipologia:	tubolare
sezione:	DN1500
lunghezza [m]:	54,06
ricoprimento medio [m]:	5,50
volume scavo [mc]:	416,26
misto stabilizzato [mc]:	210,83
misto cementato [mc]:	125,42

PIANTA
Scala 1:100

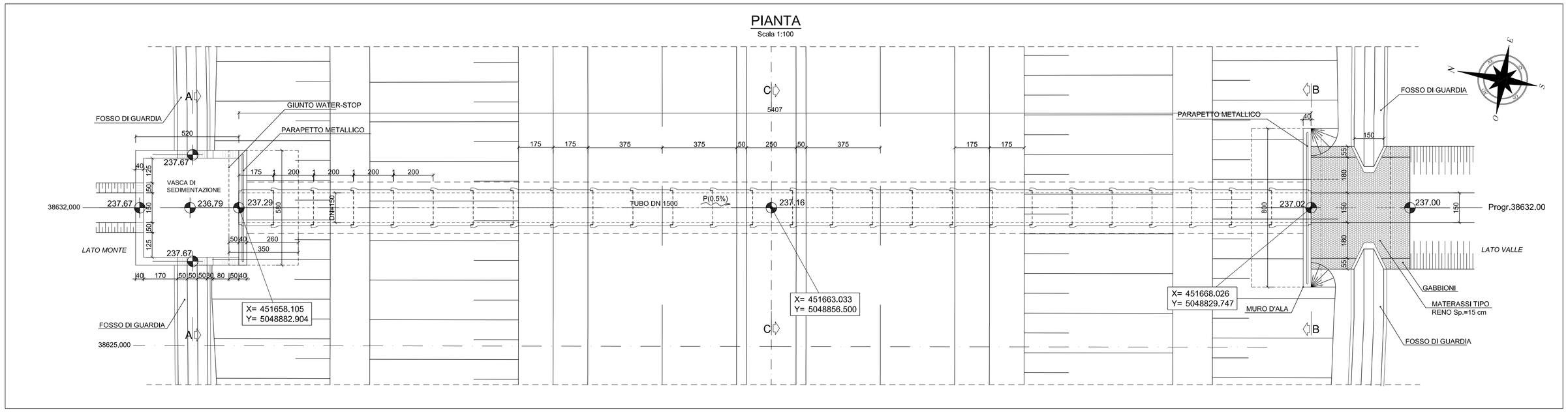

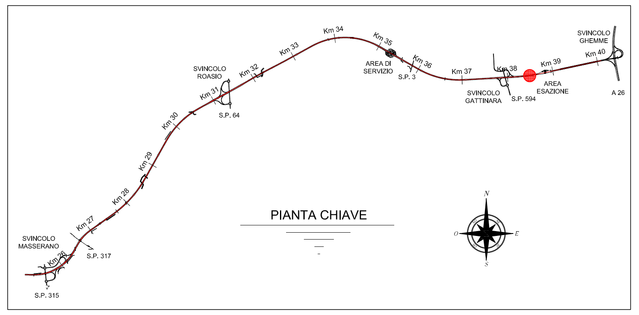

TUBOLARE IN C.A. DN1500
Scala 1:25

SEZIONE TRASVERSALE

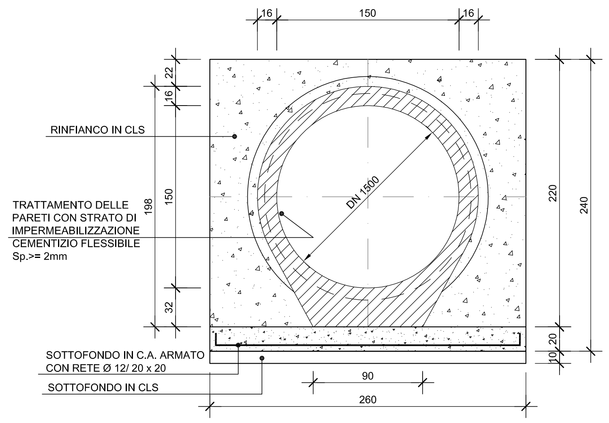

ELEMENTO PREFABBRICATO PUNTA-BICCHIERE

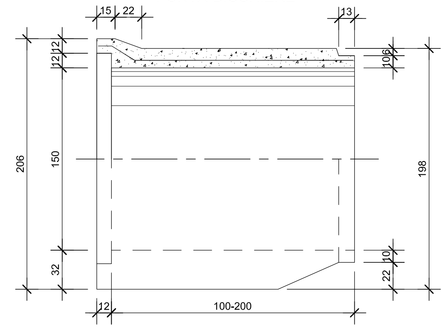

ELEMENTO PREFABBRICATO PUNTA-PUNTA

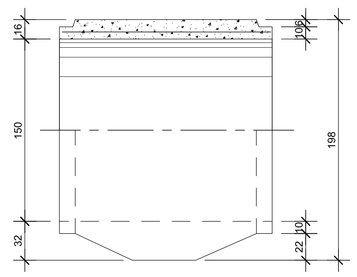

SEZIONE LONGITUDINALE
Scala 1:100

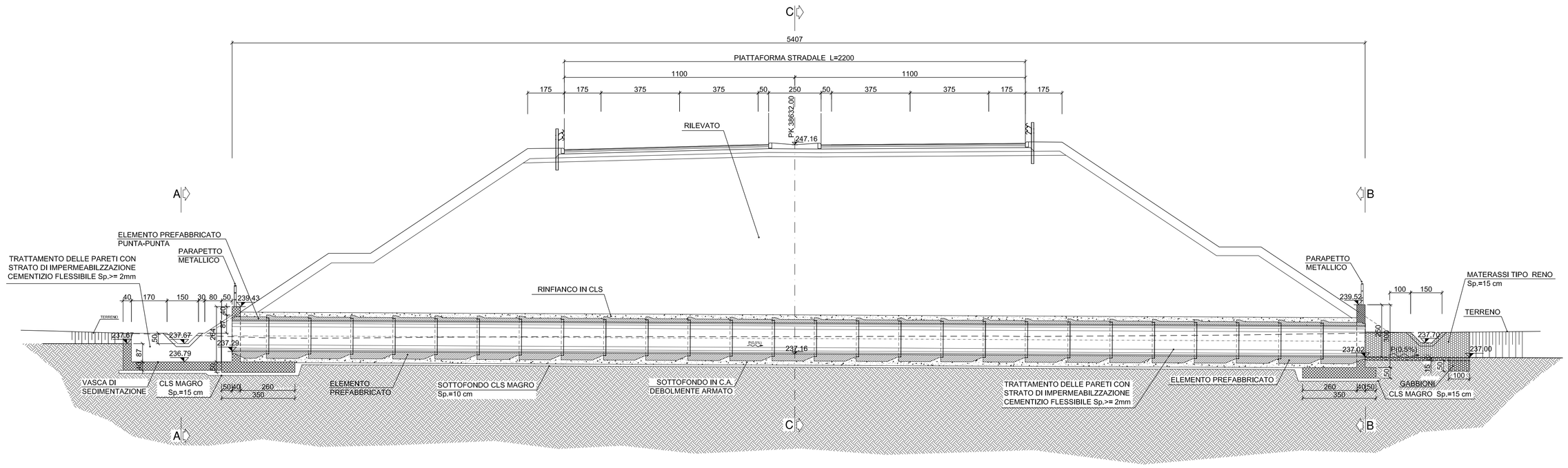

SEZIONE A-A
Scala 1:50

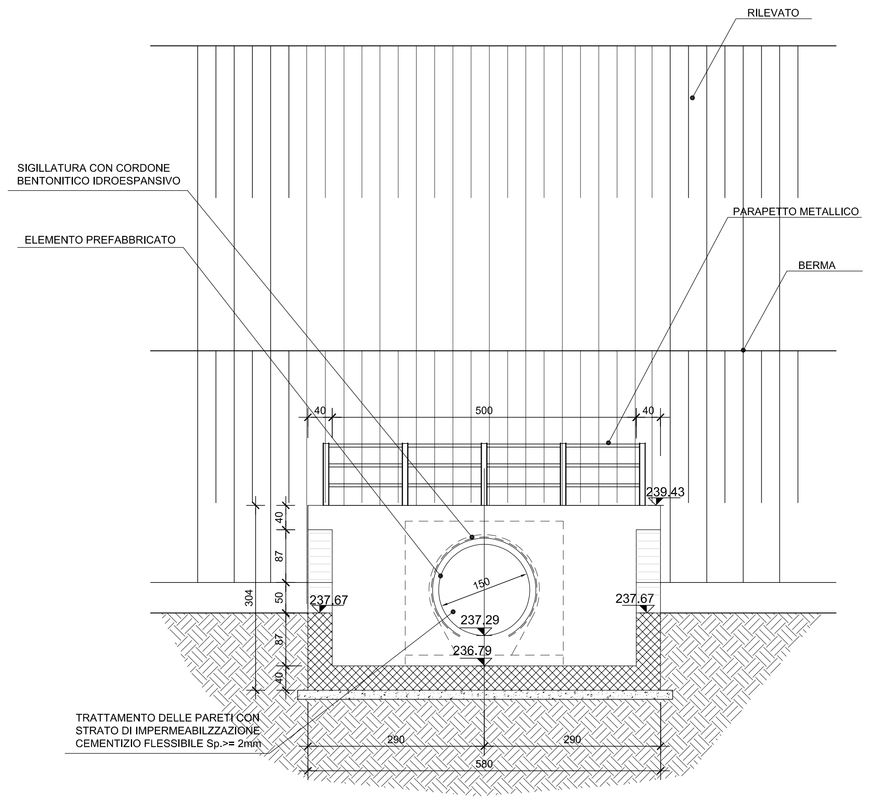

SEZIONE C-C
Scala 1:50

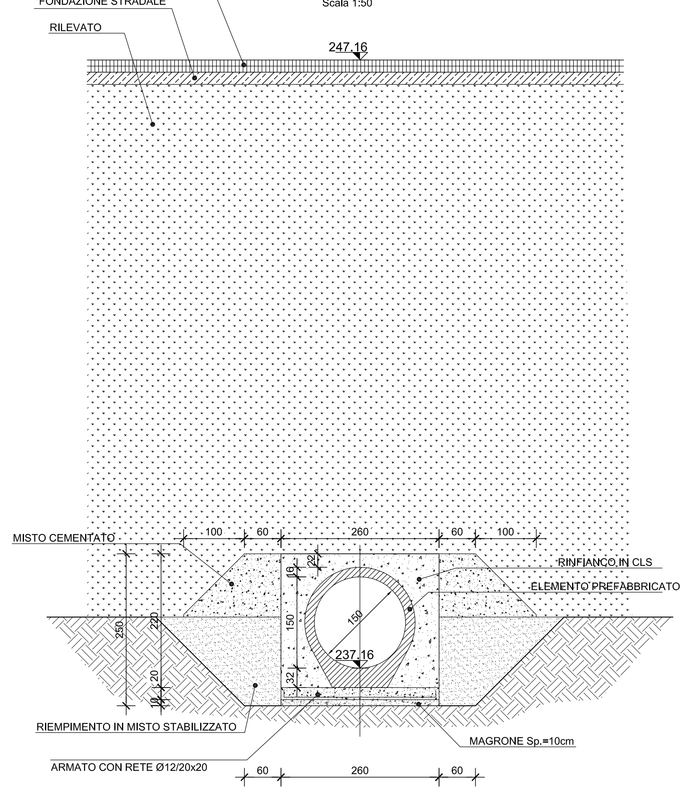

SEZIONE B-B
Scala 1:50

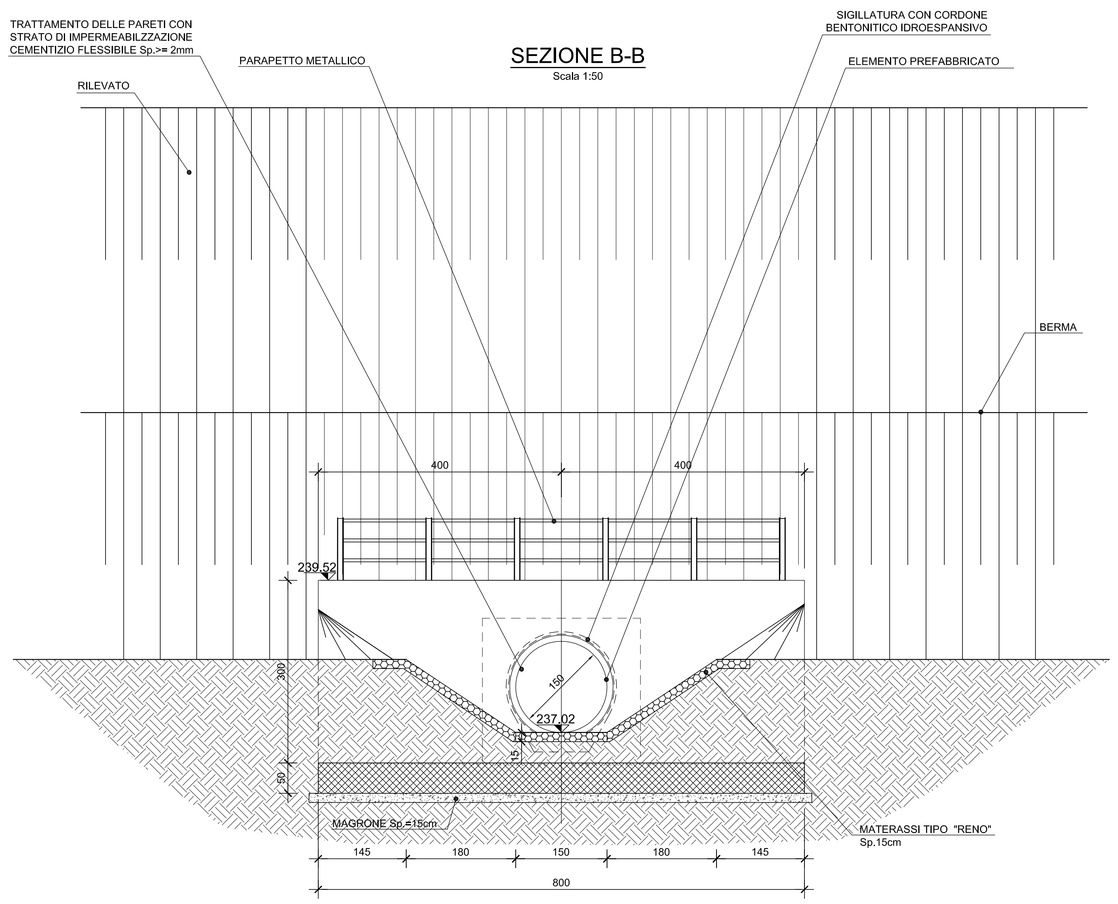

anas — Direzione Progettazione e Realizzazione Lavori

Collegamento tra l'A4 (Torino–Milano) in località Santhià, Biella, Gattinara e l'A26 (Genova Voltri–Gravellona) in località Ghemme. Lotto 1

PROGETTO DEFINITIVO — COD.

PROGETTAZIONE: ANAS - DIREZIONE PROGETTAZIONE E REALIZZAZIONE LAVORI

I PROGETTISTI:
ing. Vincenzo Marzi
Ordine Ing. di Bari n.3594
ing. Achille Devitofranceschi
Ordine Ing. di Roma n.19116

IL GEOLOGO:
geol. Serena Mojetta
Ordine Geol. del Lazio n.928

RESPONSABILE DEL SIA
arch. Giovanni Magardi
Ordine Arch. di Roma n.16187

IL COORDINATORE PER LA SICUREZZA IN FASE DI PROGETTAZIONE
geom. Fabio Quondam

VISTO: IL RESPONSABILE DEL PROCEDIMENTO :
ing. Nicolò Consiglio

PROTOCOLLO | DATA

Tombino Km 38632
Planimetria, prospetto e sezioni

CODICE PROGETTO (PROGETTO / LIV. PROG. / N. PROG.)	NOME FILE (CODICE ELAB.)	REVISIONE	SCALA:
DPT007 D 1701	T00TM46STRD101	A	1:100 1:50

REV.	DESCRIZIONE	DATA	REDATTO	VERIFICATO	APPROVATO
C					
B					
A	emissione	18/5/2018			