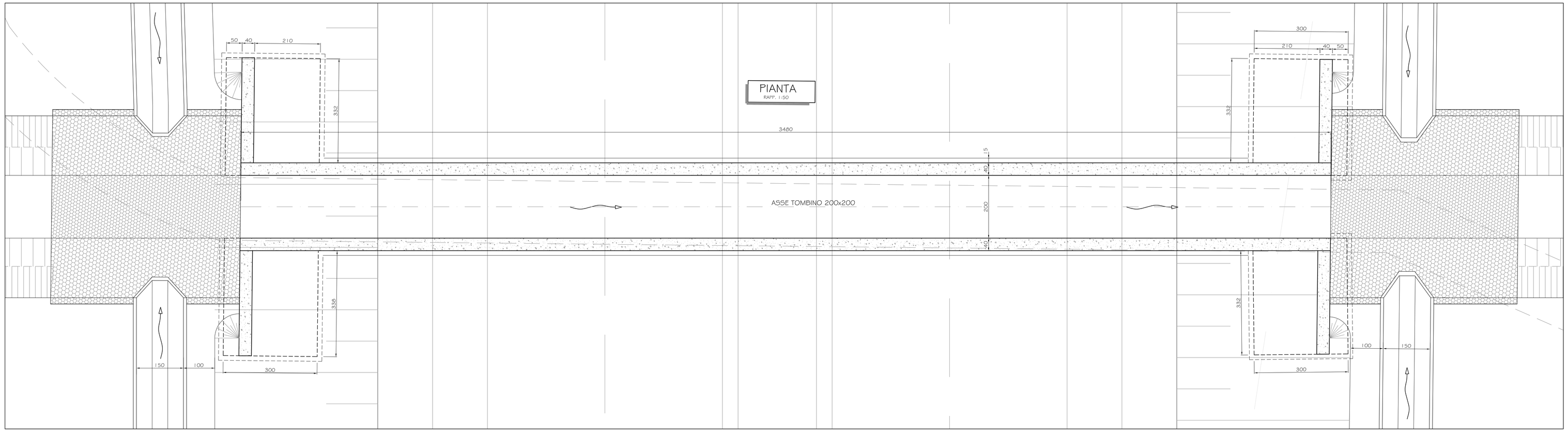

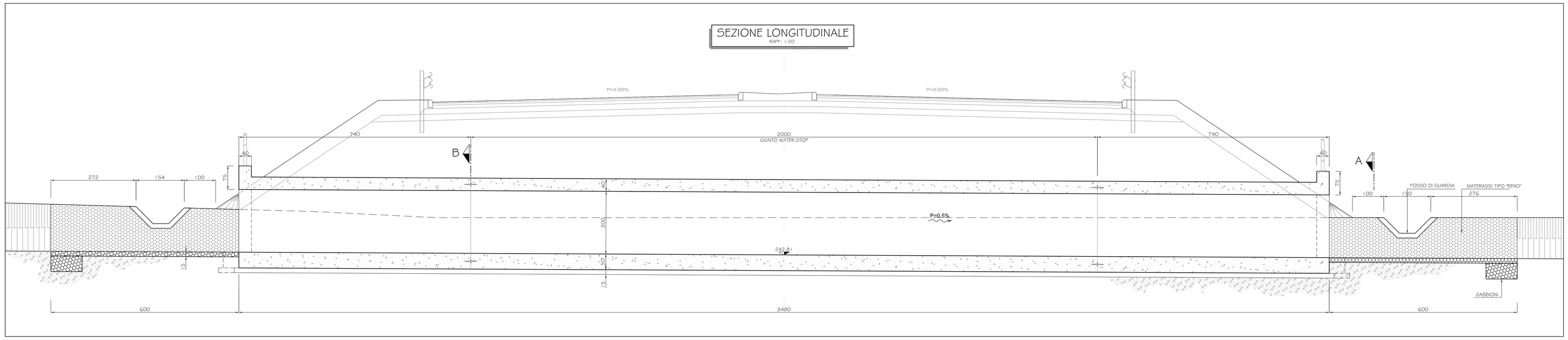

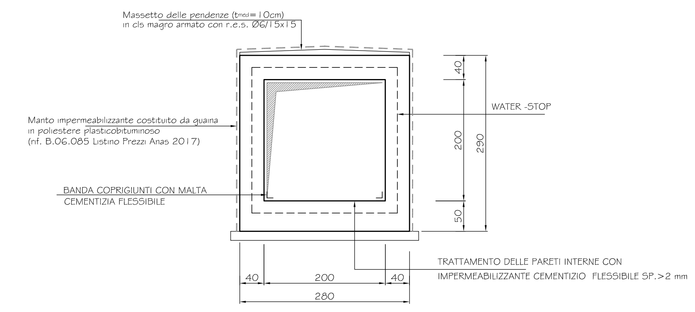

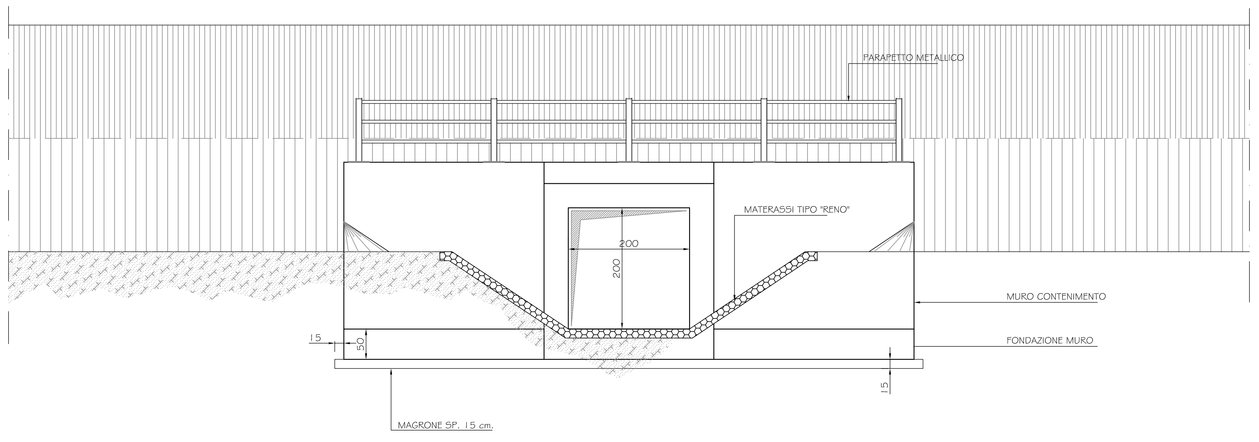

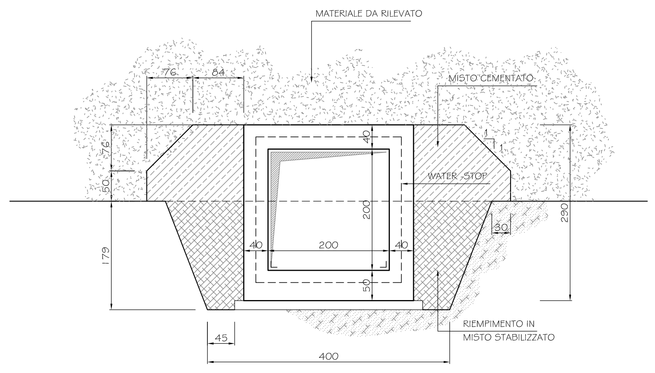

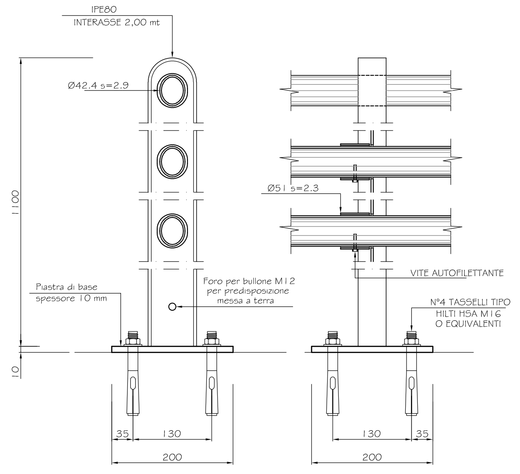

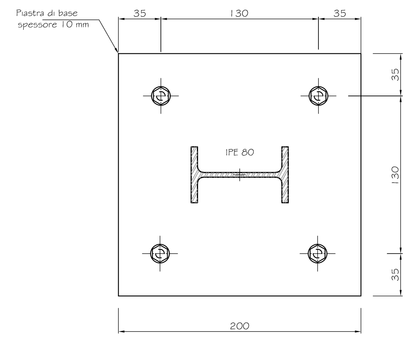

anas — Direzione Progettazione e Realizzazione Lavori

Collegamento tra l'A4 (Torino–Milano) in località Santhià, Biella, Gattinara e l'A26 (Genova Voltri–Gravellona) in località Ghemme. Lotto 1

PROGETTO DEFINITIVO — COD.

PROGETTAZIONE: ANAS - DIREZIONE PROGETTAZIONE E REALIZZAZIONE LAVORI

I PROGETTISTI:
Ing. Fabio Bono
Ordine Ing. di Bari n.3534
Ing. Angelo Aquino
Ordine Ing. di Bari n.3818

IL GEOLOGO:
Geol. Angelo Aquino
Ordine Geologi Puglia n.37

RESPONSABILE DEL SIA
Arch. Francesca Gioia
Ordine Architetti Bari n.1481

IL COORDINATORE PER LA SICUREZZA IN FASE DI PROGETTAZIONE
Geom. Fabio Quaranta

VISTO: IL RESPONSABILE DEL PROCEDIMENTO :
Ing. Nicola Crespa

PROTOCOLLO | DATA

Tombino Km 27150
Planimetria, prospetto e sezione

CODICE PROGETTO (PROGETTO / LIV. PROG. / N. PROG.)	NOME FILE	REVISIONE	SCALA:
DPT007 D 1701	CODICE ELAB. T00IN02STR01A	A	1:100 1:50

REV.	DESCRIZIONE	DATA	REDATTO	VERIFICATO	APPROVATO
C					
B					
A	emissione	18/5/2018			