PIANTA
Scala 1:50

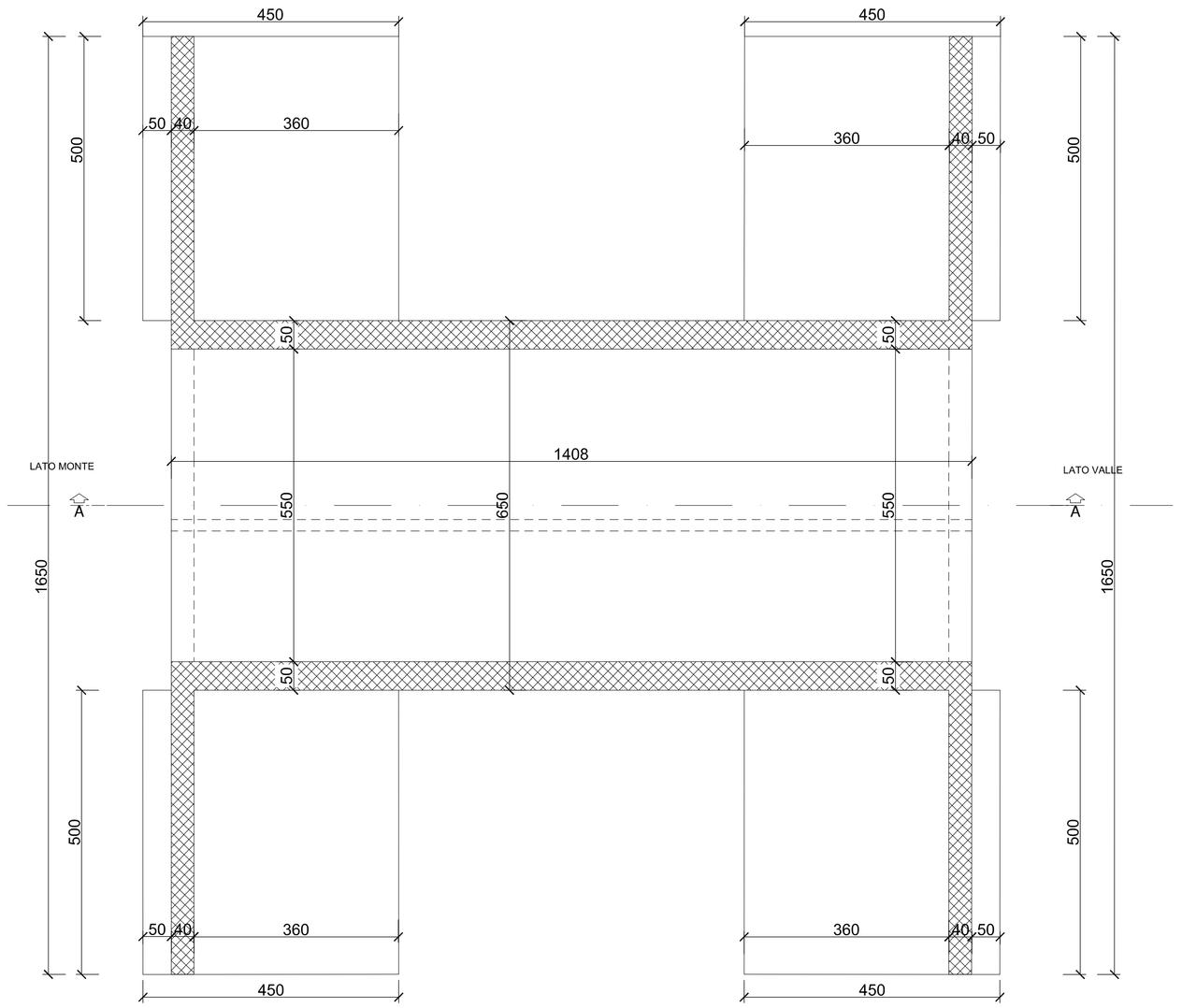

SEZIONE A-A
Scala 1:50

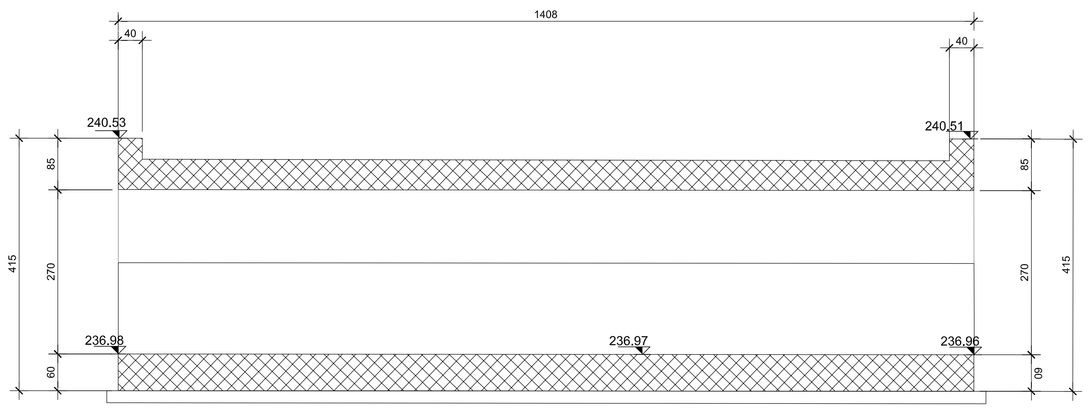

DETTAGLIO WATER-STOP
Scala1:20

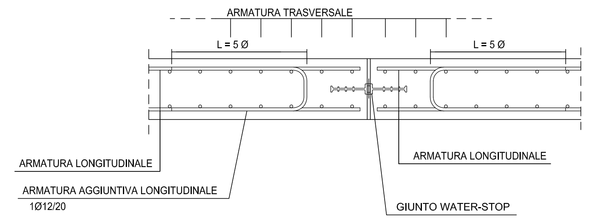

SCHEMA IMPERMEABILIZZAZIONE

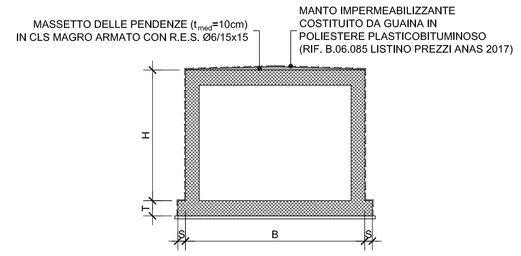

SEZIONE SCATOLARE
Scala 1:50

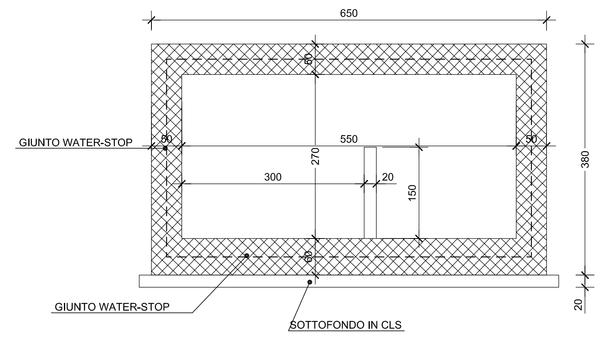

SEZIONE MURO D'ALA LATO MONTE
Scala 1:50

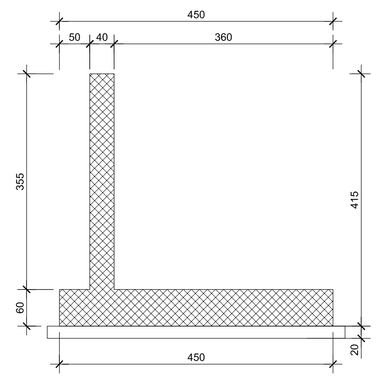

SEZIONE MURO D'ALA LATO VALLE
Scala 1:50

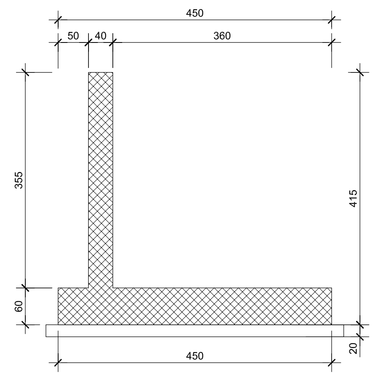

VISTA LATO MONTE
Scala 1:50

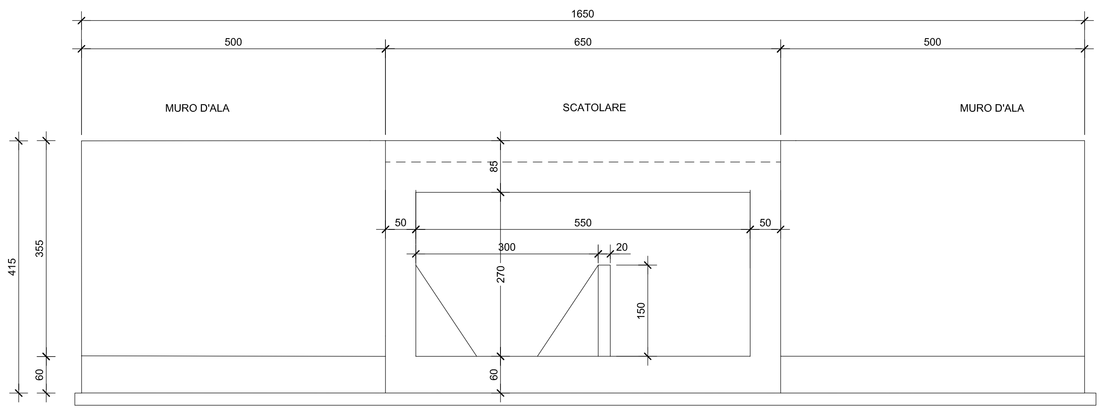

VISTA LATO VALLE
Scala 1:50

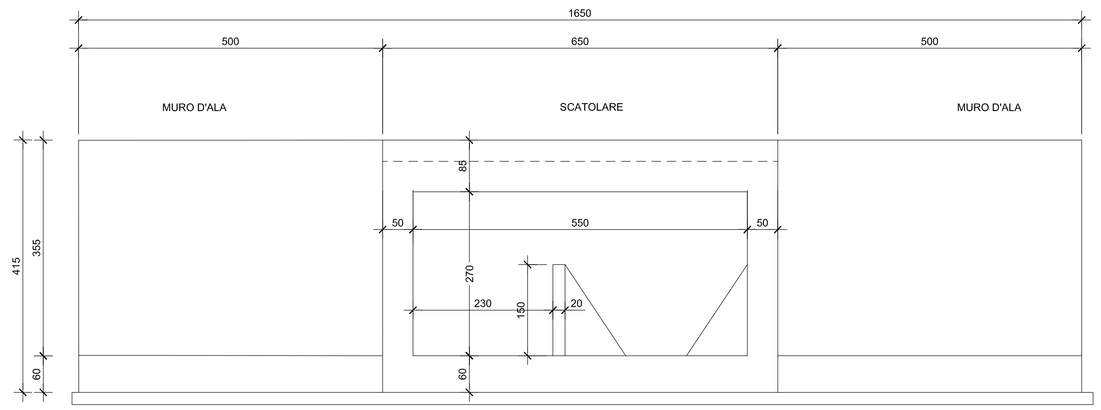

anas — Direzione Progettazione e Realizzazione Lavori

Collegamento tra l'A4 (Torino–Milano) in località Santhià, Biella, Gattinara e l'A26 (Genova Voltri–Gravellona) in località Ghemme. Lotto 1

PROGETTO DEFINITIVO | COD.

PROGETTAZIONE: ANAS - DIREZIONE PROGETTAZIONE E REALIZZAZIONE LAVORI

I PROGETTISTI:
ing. Vincenzo Miceli
Ordine Ing. di Bari n.3594
ing. Achille Devitofrancesco
Ordine Ing. di Roma n.19116

IL GEOLOGO:
geol. Serena Migliore
Ordine Geol. del Lazio n.928

RESPONSABILE DEL SIA
arch. Giovanni Mugnai
Ordine Arch. di Roma n.16183

IL COORDINATORE PER LA SICUREZZA IN FASE DI PROGETTAZIONE
geom. Fabio Quondam

VISTO: IL RESPONSABILE DEL PROCEDIMENTO :
ing. Nicolò Crespo

PROTOCOLLO | DATA

Tombino Svincolo Masserano Km 00195 Rampa C
Carpenterie

CODICE PROGETTO			NOME FILE	REVISIONE	SCALA:
PROGETTO	LIV. PROG.	N. PROG.			
DPT007	D	1701	CODICE ELAB. T00TMS4STRCP01	A	1:50

REV.	DESCRIZIONE	DATA	REDATTO	VERIFICATO	APPROVATO
C					
B					
A	emissione	18/5/2018			