PIANTA
RAPP. 1:50

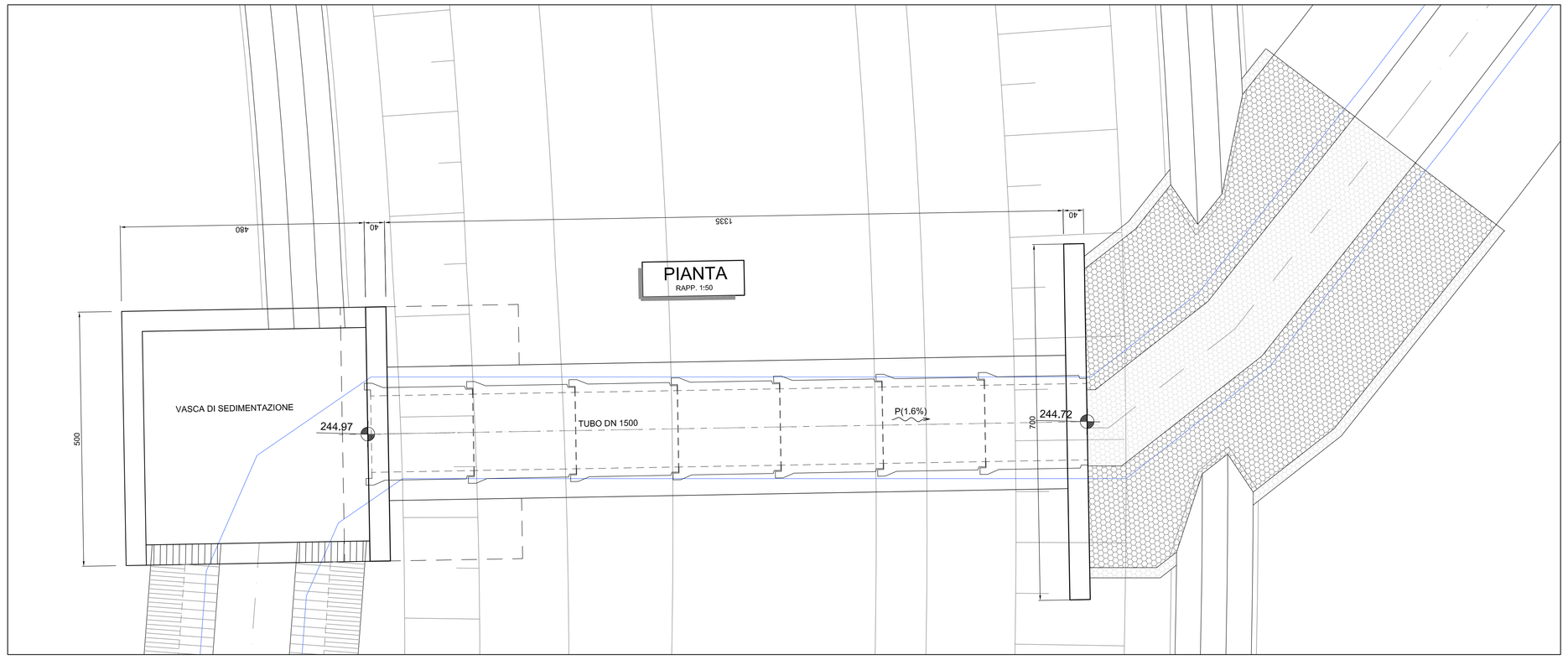

TUBOLARE IN C.A. DN150
RAPP. 1:25

SEZIONE TRASVERSALE

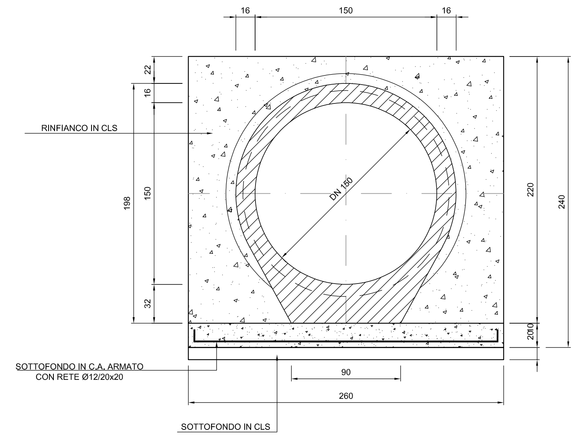

ELEMENTO PREFABBRICATO PUNTA-BICCHIERE

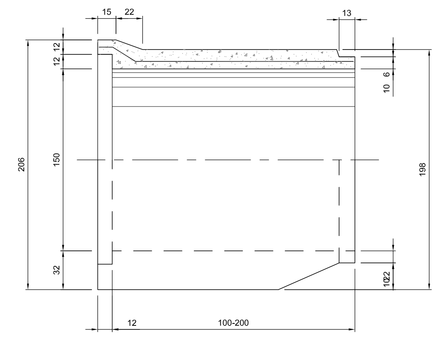

ELEMENTO PREFABBRICATO PUNTA-PUNTA

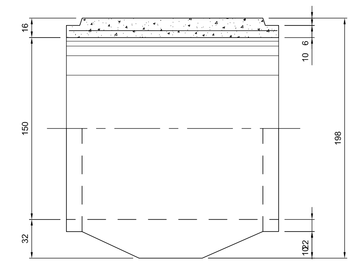

SEZIONE LONGITUDINALE
RAPP. 1:50

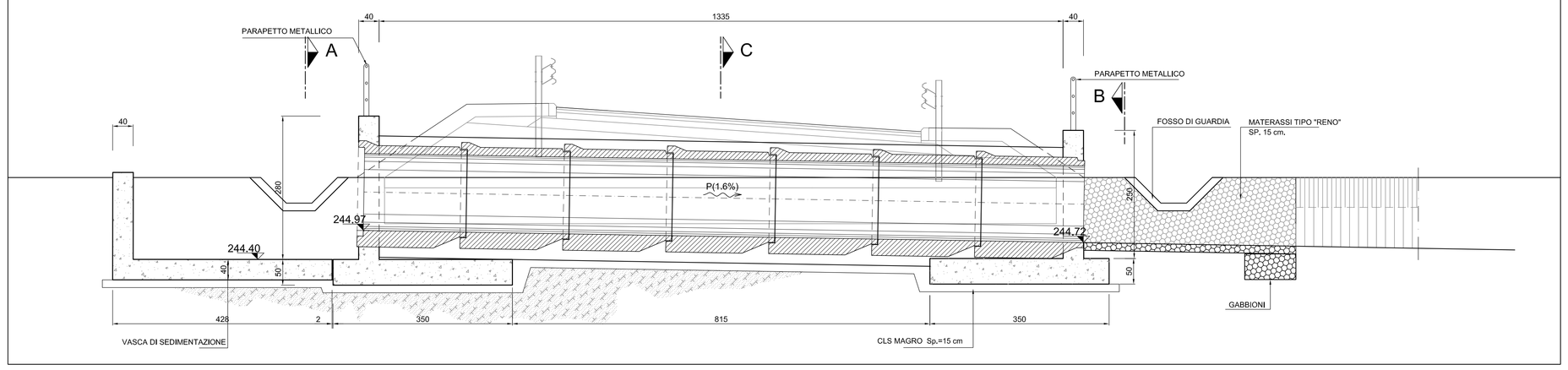

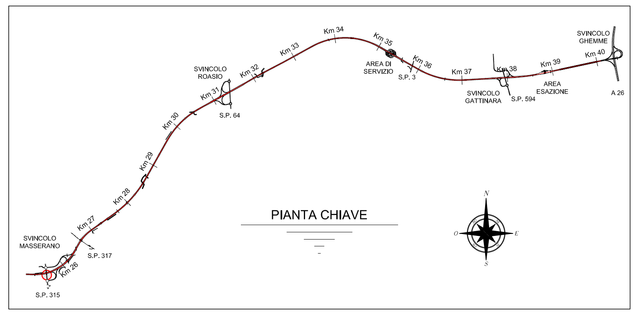

SEZIONE " A - A "
RAPP. 1:50

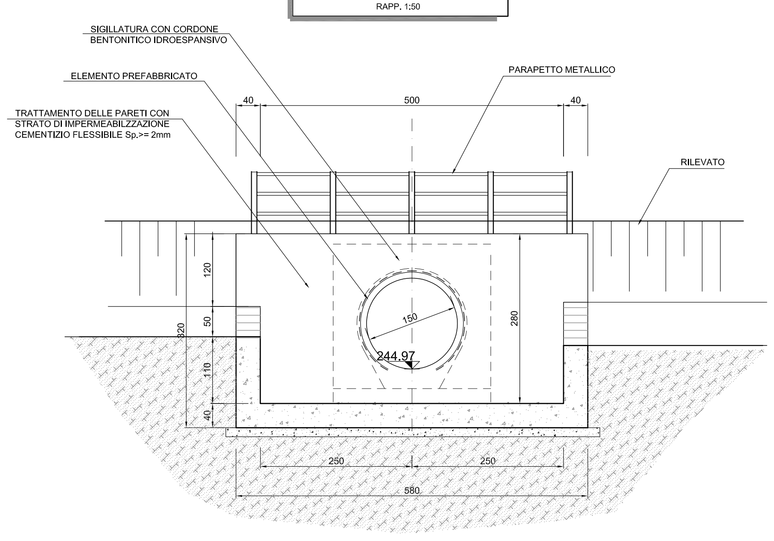

SEZIONE " C - C "
RAPP. 1:50

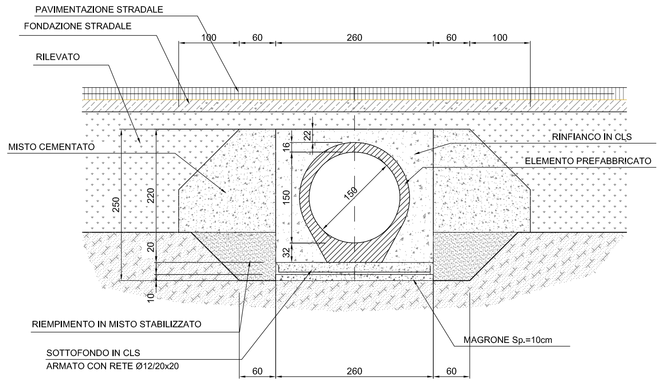

SEZIONE " B - B "
RAPP. 1:50

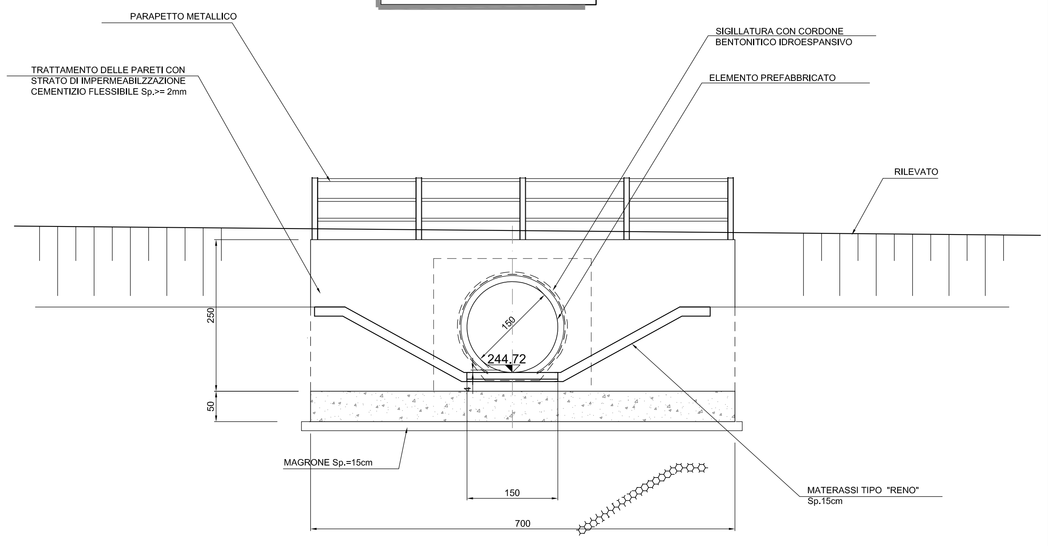

anas — Direzione Progettazione e Realizzazione Lavori

Collegamento tra l'A4 (Torino–Milano) in località Santhià, Biella, Gattinara e l'A26 (Genova Voltri–Gravellona) in località Ghemme. Lotto 1

PROGETTO DEFINITIVO — COD.

PROGETTAZIONE: ANAS - DIREZIONE PROGETTAZIONE E REALIZZAZIONE LAVORI

I PROGETTISTI:
Ing. Pietro Pinna
Ordine Ing. di Bari n.2534
Ing. Giulio Ferrante
Ordine Ing. di Bari n.3818

IL GEOLOGO:
Geol. Giovanni Rizzo

RESPONSABILE DEL SIA
Geol. Giovanni Rizzo

IL COORDINATORE PER LA SICUREZZA IN FASE DI PROGETTAZIONE
Geom. Fabio Scarano

VISTO: IL RESPONSABILE DEL PROCEDIMENTO :
Ing. Nicola Lorenzo

PROTOCOLLO | DATA

Tombino Roggia Versura svincolo Gattinara
Planimetria, prospetto e sezione

CODICE PROGETTO (PROGETTO / LIV. PROG. / N. PROG.)	NOME FILE	REVISIONE	SCALA:
DPT007 D 1701	CODICE ELAB. T00IM01STRR01A	A	1:100 1:50

REV.	DESCRIZIONE	DATA	REDATTO	VERIFICATO	APPROVATO
C					
B					
A	emissione	18/5/2018			