SEZIONI TRASVERSALI
Scala 1:200

SEZIONE N.: 1
QT. PROGETTO: 243,795
DIST.PROG.: 0,00
DIST.SUCC.: 5,00

SCAVO DI SBANCAMENTO [mq]	14,80
RIEMPIMENTO IN MATERIALE DRENANTE [mq]	2,40
RIEMPIMENTO DAVANTI AL MURO CON MATERIALE DI SCAVO [mq]	6,30

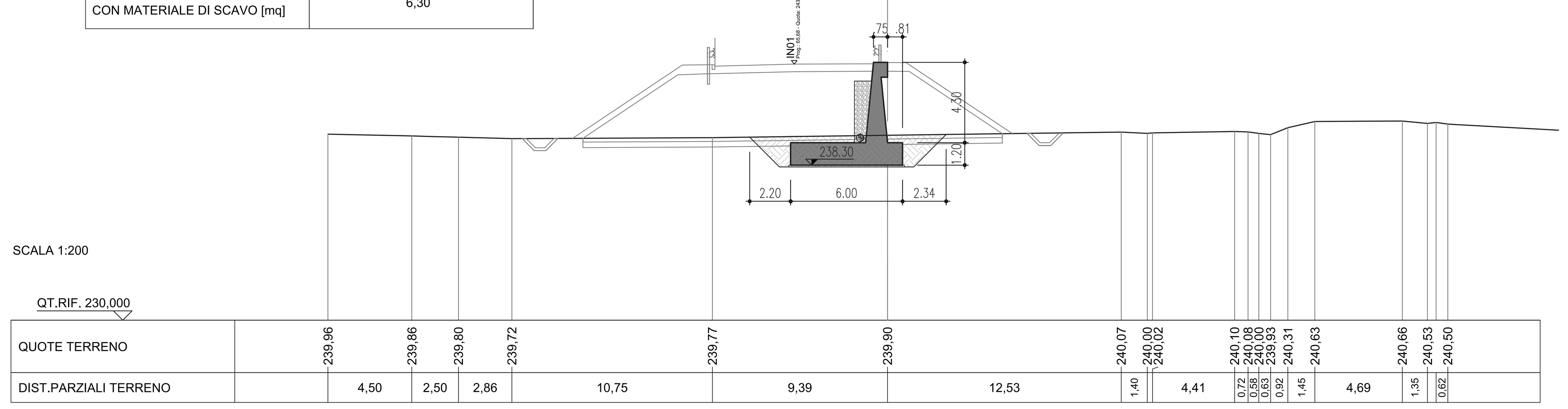

SEZIONE N.: 5
QT. PROGETTO: 245,309
DIST.PROG.: 20,00
DIST.PREC.: 5,00
DIST.SUCC.: 5,00

SCAVO DI SBANCAMENTO [mq]	16,18
RIEMPIMENTO IN MATERIALE DRENANTE [mq]	3,92
RIEMPIMENTO DAVANTI AL MURO CON MATERIALE DI SCAVO [mq]	7,33

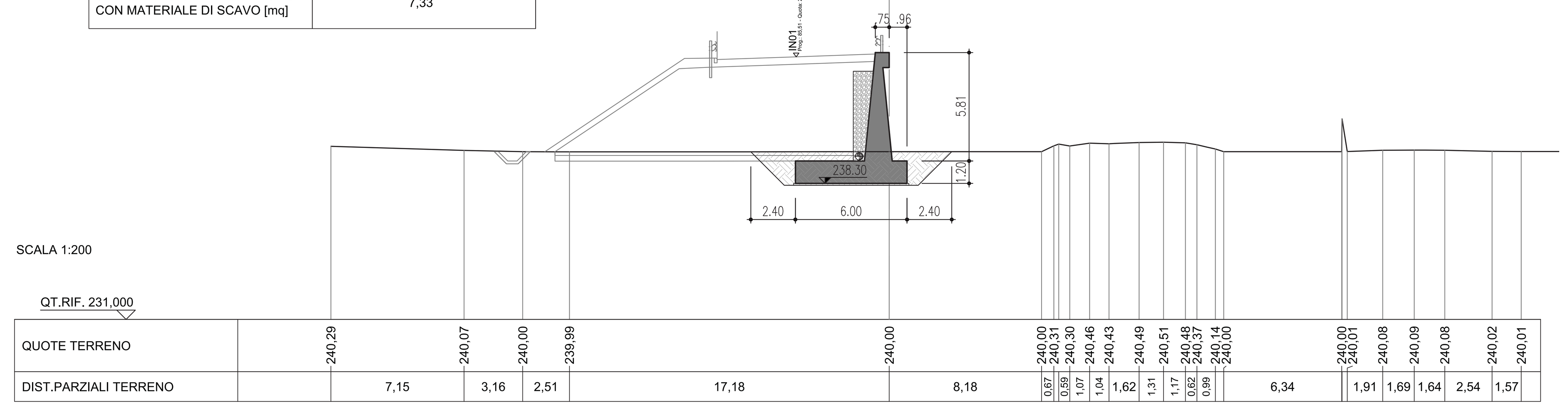

SEZIONE N.: 2
QT. PROGETTO: 244,174
DIST.PROG.: 5,00
DIST.PREC.: 5,00
DIST.SUCC.: 5,00

SCAVO DI SBANCAMENTO [mq]	14,81
RIEMPIMENTO IN MATERIALE DRENANTE [mq]	2,75
RIEMPIMENTO DAVANTI AL MURO CON MATERIALE DI SCAVO [mq]	6,30

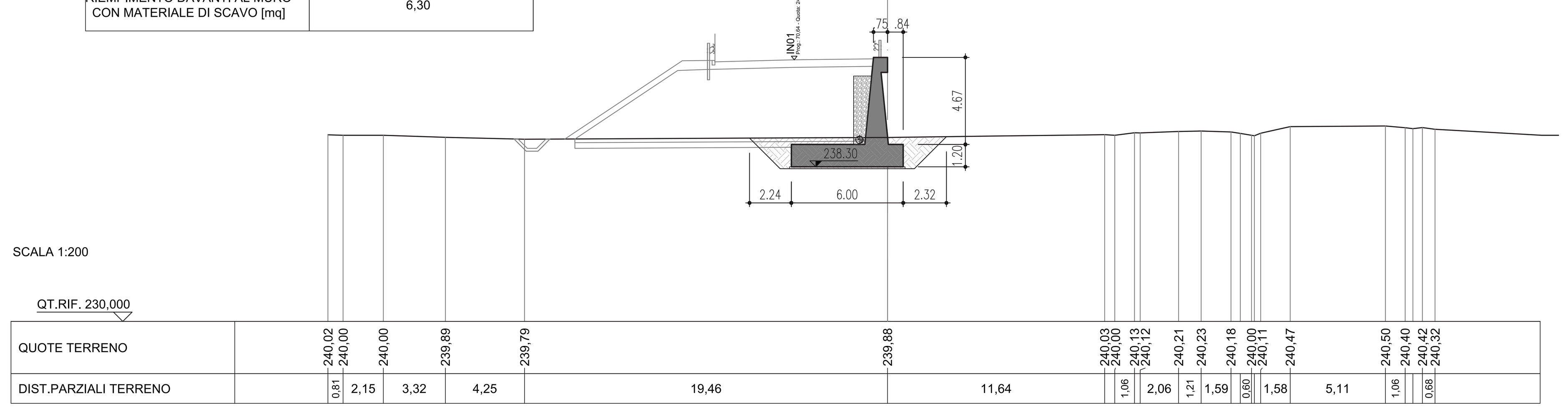

SEZIONE N.: 6
QT. PROGETTO: 245,682
DIST.PROG.: 25,00
DIST.PREC.: 5,00
DIST.SUCC.: 5,00

SCAVO DI SBANCAMENTO [mq]	16,13
RIEMPIMENTO IN MATERIALE DRENANTE [mq]	4,32
RIEMPIMENTO DAVANTI AL MURO CON MATERIALE DI SCAVO [mq]	7,26

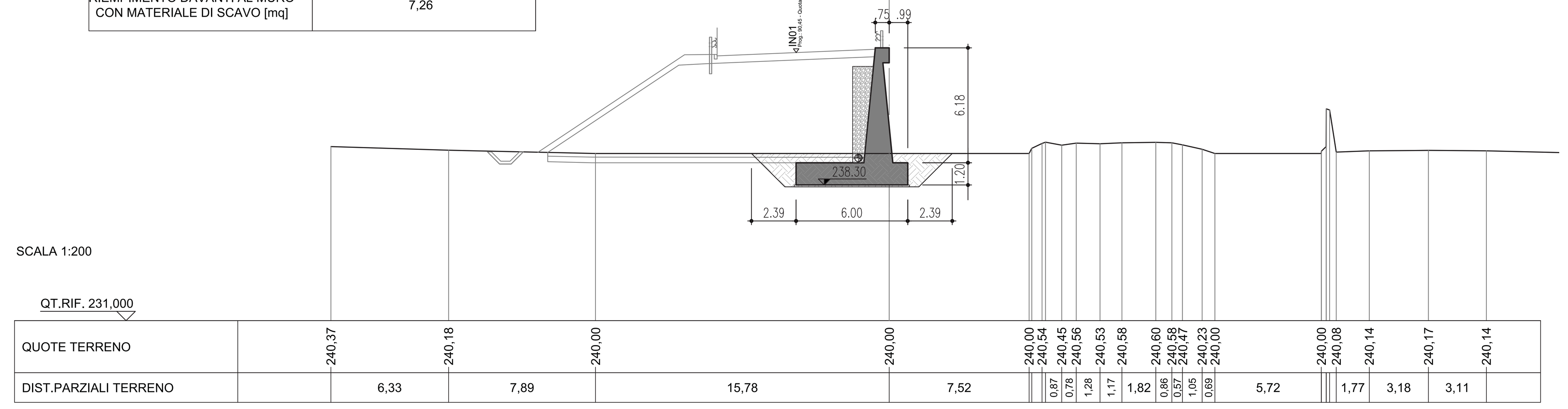

SEZIONE N.: 3
QT. PROGETTO: 244,553
DIST.PROG.: 10,00
DIST.PREC.: 5,00
DIST.SUCC.: 5,00

SCAVO DI SBANCAMENTO [mq]	15,50
RIEMPIMENTO IN MATERIALE DRENANTE [mq]	3,12
RIEMPIMENTO DAVANTI AL MURO CON MATERIALE DI SCAVO [mq]	6,83

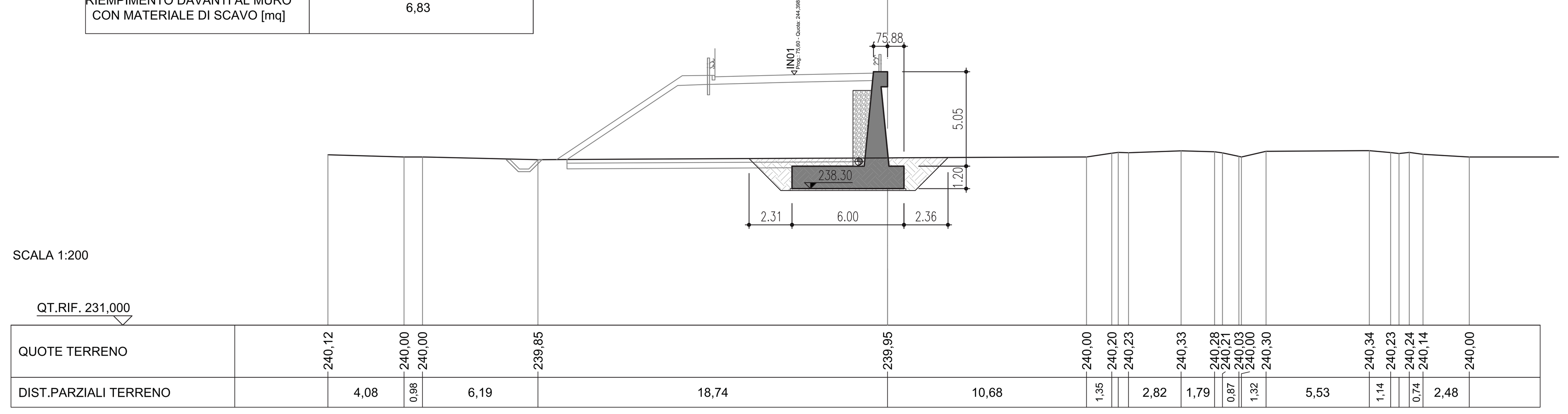

SEZIONE N.: 7
QT. PROGETTO: 246,028
DIST.PROG.: 30,00
DIST.PREC.: 5,00
DIST.SUCC.: 5,00

SCAVO DI SBANCAMENTO [mq]	16,17
RIEMPIMENTO IN MATERIALE DRENANTE [mq]	4,72
RIEMPIMENTO DAVANTI AL MURO CON MATERIALE DI SCAVO [mq]	7,25

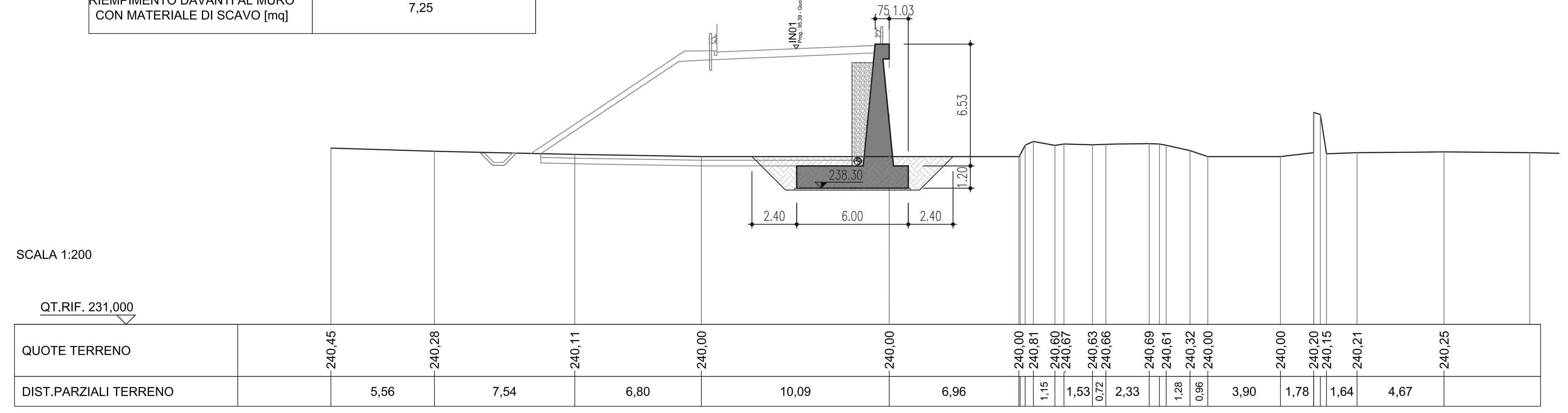

SEZIONE N.: 4
QT. PROGETTO: 244,931
DIST.PROG.: 15,00
DIST.PREC.: 5,00
DIST.SUCC.: 5,00

SCAVO DI SBANCAMENTO [mq]	16,11
RIEMPIMENTO IN MATERIALE DRENANTE [mq]	3,51
RIEMPIMENTO DAVANTI AL MURO CON MATERIALE DI SCAVO [mq]	7,29

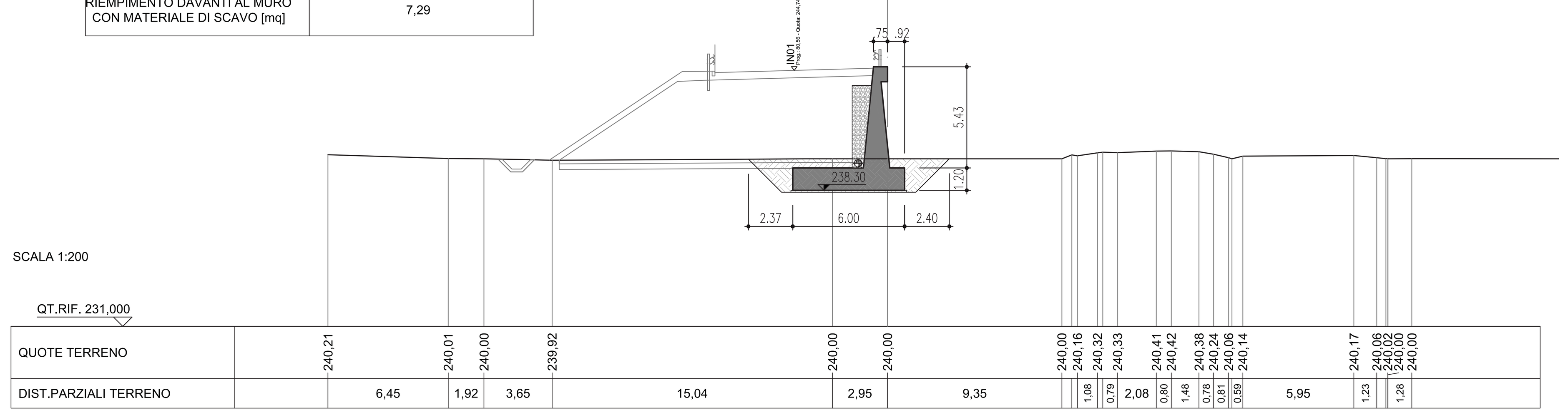

SEZIONE N.: 8
QT. PROGETTO: 246,374
DIST.PROG.: 35,00
DIST.PREC.: 5,00
DIST.SUCC.: 5,00

SCAVO DI SBANCAMENTO [mq]	16,25
RIEMPIMENTO IN MATERIALE DRENANTE [mq]	5,12
RIEMPIMENTO DAVANTI AL MURO CON MATERIALE DI SCAVO [mq]	7,37

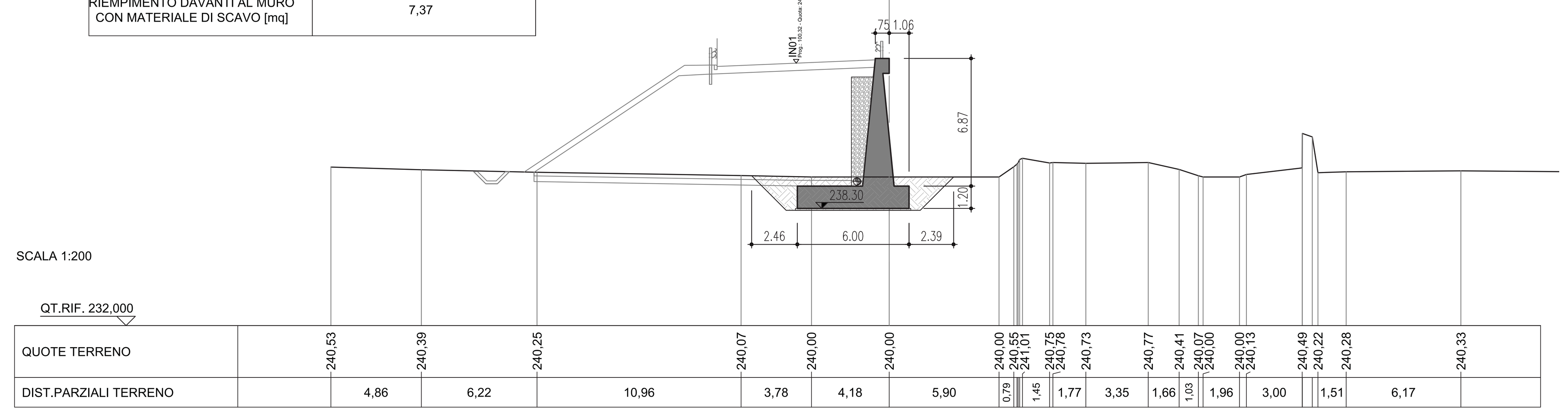

anas — Direzione Progettazione e Realizzazione Lavori

Collegamento tra l'A4 (Torino–Milano) in località Santhià, Biella, Gattinara e l'A26 (Genova Voltri–Gravellona) in località Ghemme. Lotto 1

PROGETTO DEFINITIVO — COD.

PROGETTAZIONE: ANAS - DIREZIONE PROGETTAZIONE E REALIZZAZIONE LAVORI

I PROGETTISTI:
ing. Vincenzo Marzi
Ordine Ing. di Bari n.3594
ing. Achille Devitofranceschi
Ordine Ing. di Roma n.19116

IL GEOLOGO:
geol. Serena Majetta
Ordine Geol. del Lazio n.928

RESPONSABILE DEL SIA
arch. Giovanni Magarò
Ordine Arch. di Roma n.16183

IL COORDINATORE PER LA SICUREZZA IN FASE DI PROGETTAZIONE
geom. Fabio Quondam

VISTO: IL RESPONSABILE DEL PROCEDIMENTO :
ing. Nicolò Canepa

PROTOCOLLO | DATA

OPERE MINORI
MURO DI SOTTOSCARPA su IN01 (SP317) da pk 0+000 a pk 0+155
SEZIONI TRASVERSALI 1 DI 4

CODICE PROGETTO (PROGETTO / LIV. PROG. / N. PROG.)	NOME FILE / CODICE ELAB.	REVISIONE	SCALA:
DPTO07 D 1701	DPT007_D_1701_T00_OM01_GET_SZ01_A.DWG / T00OM01GETSZ01	A	1:200

REV.	DESCRIZIONE	DATA	REDATTO	VERIFICATO	APPROVATO
C					
B					
A	Emissione	18/5/2018	Ing. A. Mangiola	Ing. E. Mittiga	Ing. A. Micheli