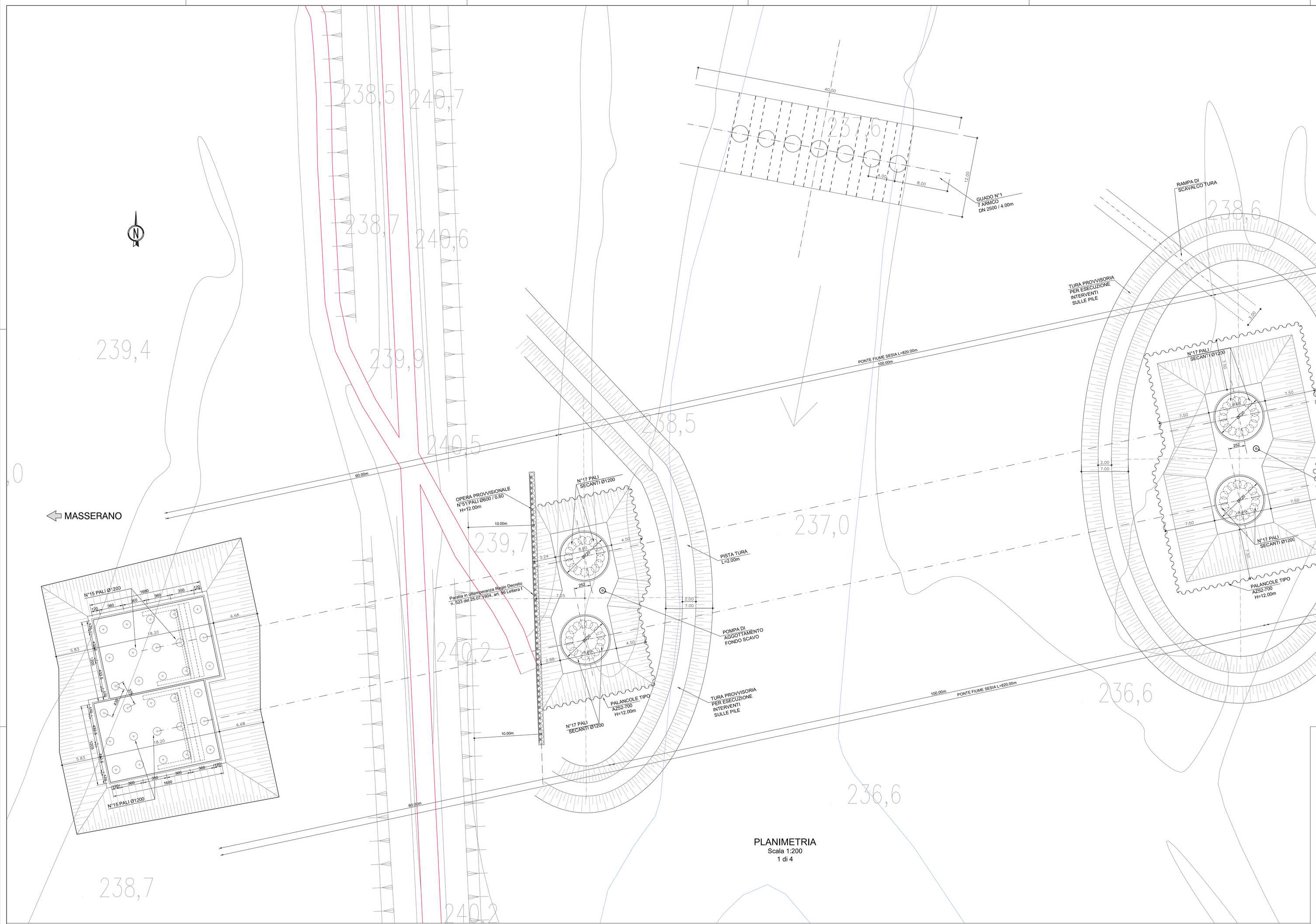

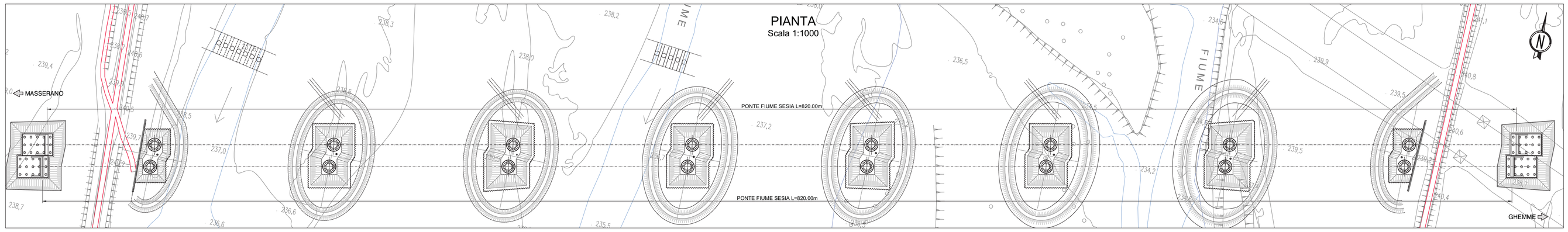

anas — Direzione Progettazione e Realizzazione Lavori

Collegamento tra l'A4 (Torino–Milano) in località Santhià, Biella, Gattinara e l'A26 (Genova Voltri–Gravellona) in località Ghemme. Lotto 1

PROGETTO DEFINITIVO — COD.

PROGETTAZIONE: ANAS - DIREZIONE PROGETTAZIONE E REALIZZAZIONE LAVORI

I PROGETTISTI:
Ing. Vincenzo Marzi
Ordine Ing. di Bari n.3594
Ing. Achille Devitofrancesco
Ordine Ing. di Roma n.19116

IL GEOLOGO:
geol. Serena Mojetta
Ordine Geol. del Lazio n.928

RESPONSABILE DEL SIA
arch. Giovanni Magardi
Ordine Arch. di Roma n.16183

IL COORDINATORE PER LA SICUREZZA IN FASE DI PROGETTAZIONE
geom. Fabio Quondam

VISTO: IL RESPONSABILE DEL PROCEDIMENTO :
Ing. Nicola Canepa

PROTOCOLLO | DATA

PROGETTO STRADALE

PONTE FIUME SESIA - VI06

PLANIMETRIA CON SISTEMAZIONE IDRAULICA - Tav 1 di 4

CODICE PROGETTO (PROGETTO / LIV. PROG. / N. PROG.)	NOME FILE	REVISIONE	SCALA:
DPT007 D 1701	DPT007_D_1701_T00_VI06_GET_D06_A.DWG CODICE ELAB. T00VI06GETD06	A	1:200

REV.	DESCRIZIONE	DATA	REDATTO	VERIFICATO	APPROVATO
C					
B					
A	Emissione	18/5/2018	Ing. A. Mangiola	Ing. E. Mittiga	Ing. A. Michelli