PROFILATURA TORRENTE TORBOLA - SEZIONI

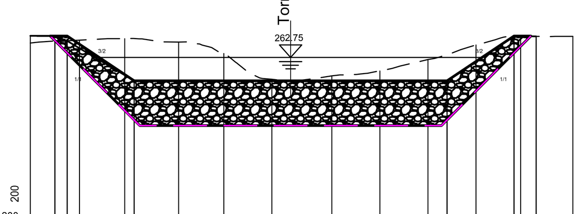

Q.R. = 255.00 — 200 / 200

Dist. progressive	-17.55, -17.00, -14.00, 0.00, 3.00, 4.00
Dist. parziali	0.55, 3.00, 14.00, 3.00, 1.00
Quote progetto	263.49, 263.49, 261.71, 261.71, 263.71, 263.69
Quote terreno	263.40, 263.52, 263.59, 263.44, 262.93, 261.78, 261.93, 262.15, 262.66, 263.31, 263.73, 263.69

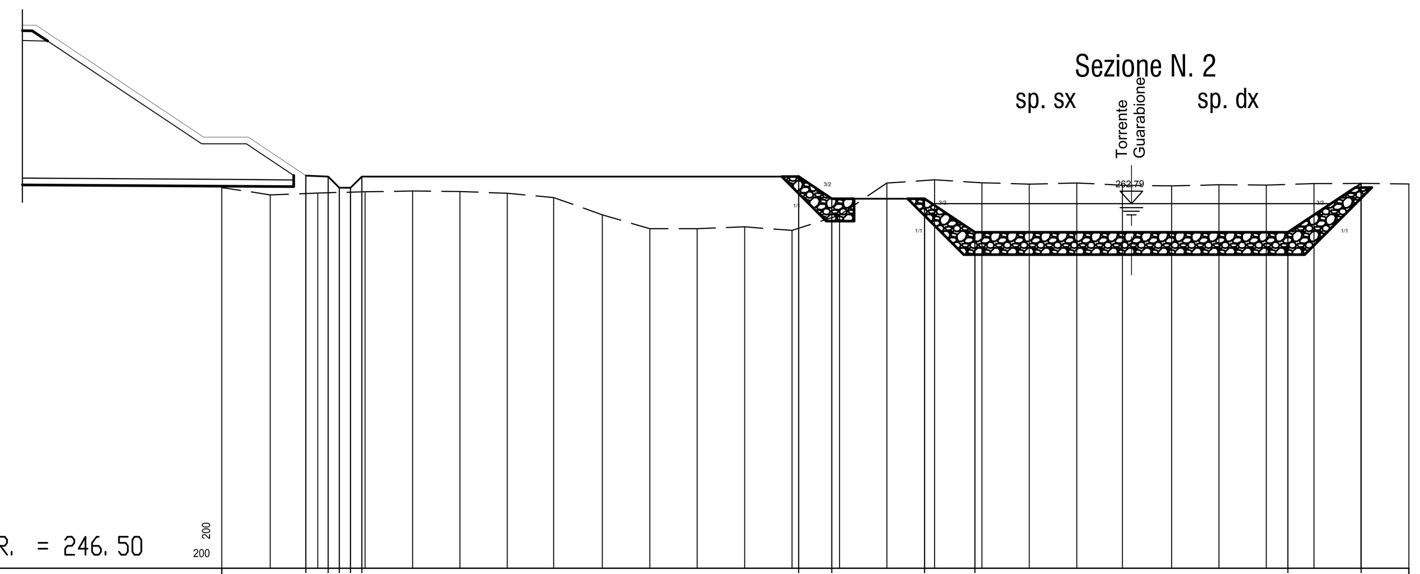

Q.R. = 246.50 — 200 / 200

Dist. progressive	-44.02, -42.92, -42.42, -41.92, -41.42, 21.89, -20.40, -16.25, -14.00, 0.00, 3.27
Dist. parziali	1.10, 0.50, 0.50, 0.50, 19.53, 1.49, 4.15, 2.25, 14.00, 3.27
Quote progetto	264.04, 264.00, 263.50, 263.50, 264.00, 264.00, 263.01, 263.01, 261.51, 261.51, 263.69
Quote terreno	263.51, 263.18, 263.26, 263.32, 263.35, 263.33, 263.25, 263.06, 262.29, 261.67, 261.67, 261.75, 261.59, 262.27, 263.71, 263.85, 263.72, 263.66, 263.71, 263.61, 263.58, 263.63, 263.62, 263.68, 263.69, 263.67

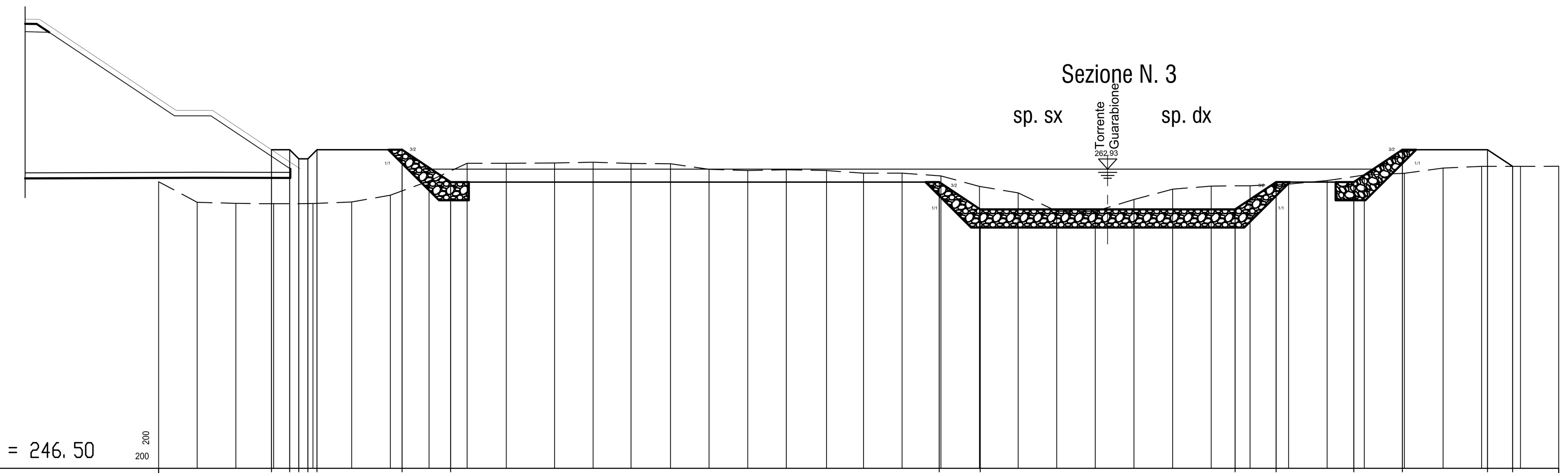

Q.R. = 246.50 — 200 / 200

Dist. progressive	-52.92, -51.92, -51.42, -50.92, -50.42, -45.75, -43.08, -16.25, -14.00, 0.00, 2.25, 6.52, 9.19, 13.86, 15.24
Dist. parziali	1.00, 0.50, 0.50, 0.50, 4.67, 2.67, 26.83, 2.25, 14.00, 2.25, 4.27, 2.67, 4.67, 1.38
Quote progetto	264.00, 264.00, 263.50, 263.50, 264.00, 264.00, 262.22, 262.22, 260.72, 260.72, 262.22, 262.22, 264.00, 264.00, 263.08
Quote terreno	262.24, 261.11, 261.05, 261.03, 261.04, 261.13, 261.50, 262.28, 263.25, 263.25, 263.27, 263.31, 263.24, 263.23, 262.92, 262.85, 262.90, 262.85, 262.71, 262.71, 262.56, 261.98, 261.63, 260.62, 260.61, 261.26, 261.83, 262.00, 262.02, 262.11, 262.30, 262.61, 262.70, 262.99, 263.08, 263.08, 263.09

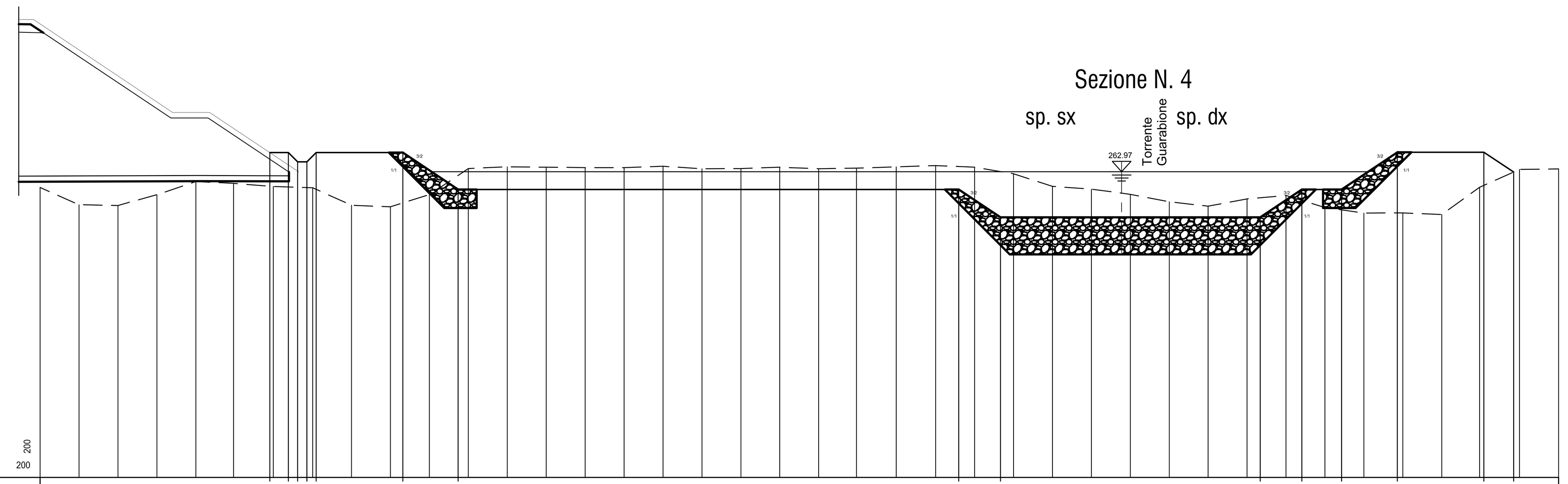

Q.R. = 246.50 — 200 / 200

Dist. progressive	53.41, 52.41, 51.91, 51.41, 50.91, 46.24, 43.25, -16.25, -14.00, 0.00, 2.25, 4.39, 7.39, 12.06, 13.66
Dist. parziali	1.00, 0.50, 0.50, 0.50, 4.67, 2.99, 27.00, 2.25, 14.00, 2.25, 2.14, 3.00, 4.67, 1.60
Quote progetto	264.00, 264.00, 263.50, 263.50, 264.00, 264.00, 262.01, 262.01, 260.51, 260.51, 262.01, 262.01, 264.00, 264.00, 262.95
Quote terreno	262.12, 261.19, 261.15, 261.73, 262.44, 262.34, 262.17, 262.10, 261.16, 261.08, 261.73, 263.14, 263.23, 263.21, 263.19, 263.19, 263.26, 263.13, 263.14, 263.21, 263.13, 263.16, 263.23, 263.30, 263.21, 262.86, 262.18, 262.03, 261.75, 261.35, 261.11, 261.50, 261.69, 261.04, 260.74, 260.75, 260.66, 262.13, 263.09, 263.12

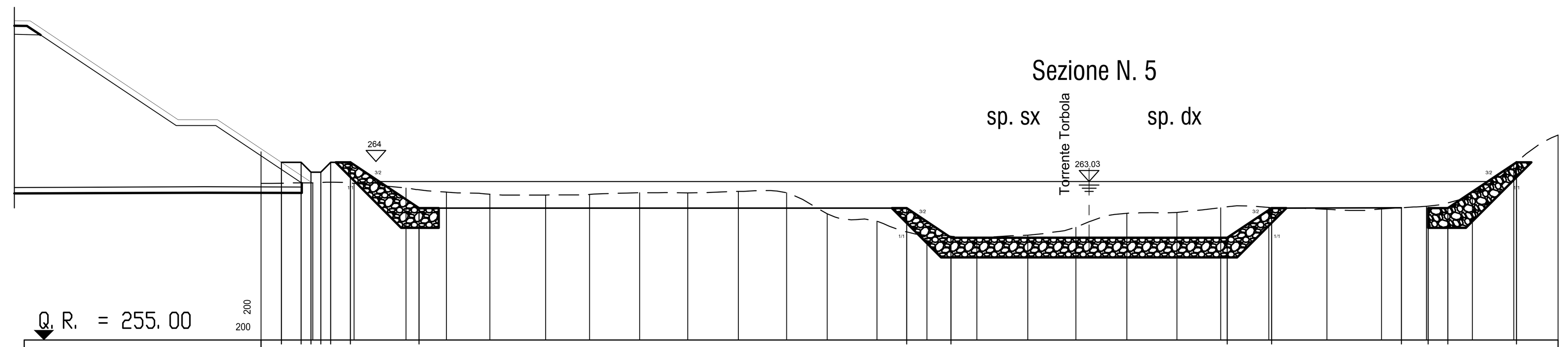

Q.R. = 255.00 — 200 / 200

Dist. progressive	-47.95, -46.95, -46.45, -45.95, -45.45, -44.45, -40.97, -16.25, -14.00, 0.00, 2.25, 8.83, 11.92, 12.92, 16.40
Dist. parziali	1.00, 0.50, 0.50, 0.50, -1.00, 3.48, 24.72, 2.25, 14.00, 2.25, 6.58, 1.35, 1.00, 3.48
Quote progetto	264.00, 264.00, 263.50, 263.50, 264.00, 264.00, 261.68, 261.68, 260.18, 260.18, 261.68, 261.70, 261.68, 261.68, 261.70
Quote terreno	262.93, 262.96, 262.93, 262.70, 262.49, 262.38, 262.34, 262.37, 262.46, 262.45, 262.53, 262.46, 261.39, 261.02, 260.29, 260.18, 260.31, 260.71, 261.42, 261.46, 261.70, 261.71, 261.62, 261.64, 261.77, 262.31, 263.89, 265.38

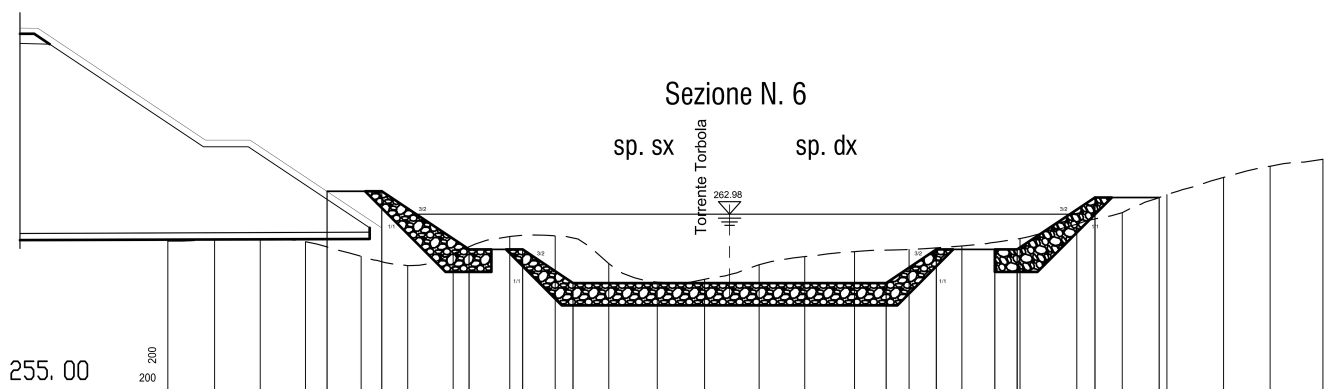

Q.R. = 255.00 — 200 / 200

Dist. progressive	-25.00, -22.55, -18.65, -16.25, -14.00, 0.00, 2.25, 4.86, 5.86, 9.34, 12.21
Dist. parziali	2.45, 3.90, 2.40, 2.25, 14.00, 2.25, 2.61, 1.00, 3.48, 2.87
Quote progetto	264.00, 264.00, 261.40, 261.40, 259.90, 259.90, 261.40, 261.40, 261.40, 263.72, 263.72
Quote terreno	261.77, 261.86, 261.84, 261.75, 261.09, 260.68, 261.21, 261.98, 262.00, 260.77, 259.94, 260.07, 260.72, 261.08, 261.30, 261.40, 261.56, 261.89, 262.53, 263.05, 263.85, 264.62, 265.12, 265.43

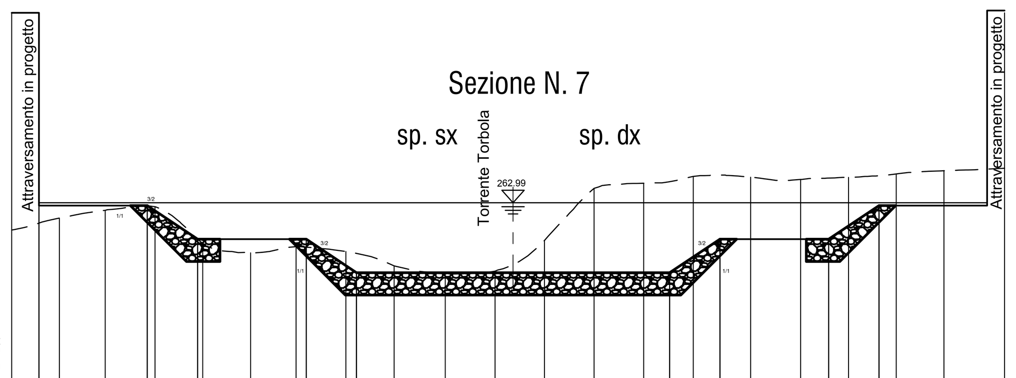

Q.R. = 255.00 — 200 / 200

Dist. progressive progetto	-28.20, -23.36, -21.11, -16.25, -14.00, 0.00, 2.25, 7.11, 9.36, 14.20
Dist. parziali progetto	4.84, 2.25, 4.86, 2.25, 14.00, 2.25, 4.86, 2.25, 4.84
Quote progetto	262.86, 262.86, 261.36, 261.36, 261.13, 259.86, 259.86, 261.36, 261.36, 262.86, 262.86
Quote terreno	261.77, 262.30, 262.65, 262.81, 261.17, 260.75, 261.03, 260.81, 260.17, 259.81, 259.93, 261.30, 263.63, 263.86, 264.16, 264.13, 264.03, 264.12, 264.27, 264.42, 264.53

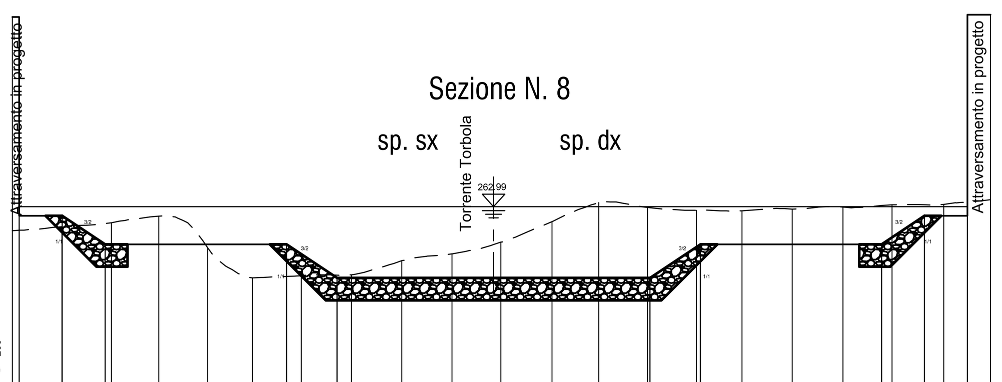

Q.R. = 255.00 — 200 / 200

Dist. progressive	-28.20, -26.27, -24.35, -16.25, -14.00, 0.00, 2.25, 10.35, 12.27, 14.20
Dist. parziali	1.93, 1.92, 8.10, 2.25, 14.00, 2.25, 8.10, 1.92, 1.93
Quote progetto	262.58, 262.58, 261.30, 261.30, 261.00, 259.80, 259.80, 261.30, 261.30, 262.58, 262.58
Quote terreno	261.91, 262.09, 262.27, 262.56, 261.15, 259.80, 259.90, 259.94, 260.57, 260.88, 261.40, 262.32, 263.17, 262.95, 262.83, 262.80, 262.88, 262.97, 263.07, 263.09, 263.30

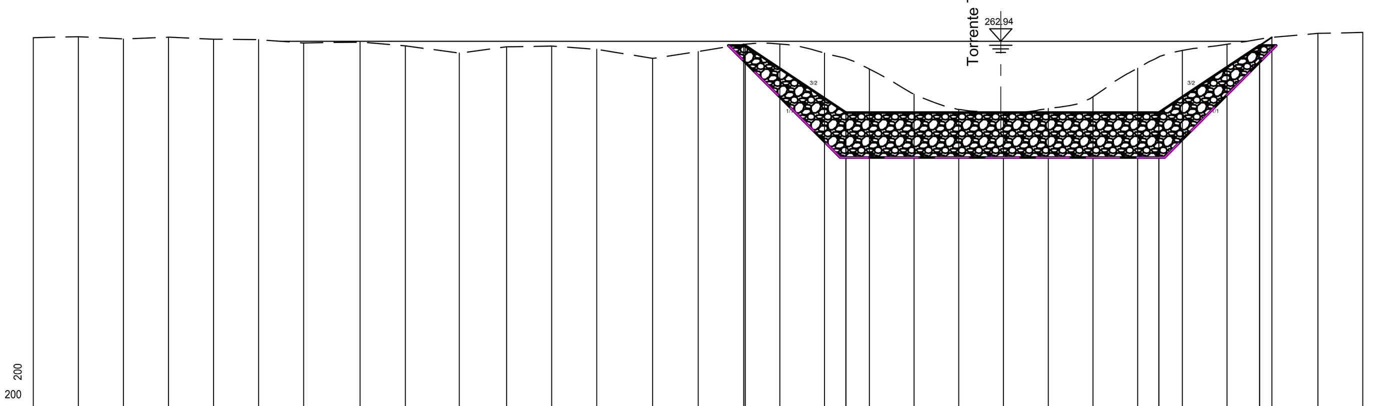

Q.R. = 246.50 — 200 / 200

Dist. progressive	-18.50, -14.00, 0.00, 4.50
Dist. parziali	4.50, 14.00, 4.50
Quote progetto	262.75, 259.75, 259.75, 262.75
Quote terreno	263.10, 263.14, 263.04, 263.12, 263.03, 263.01, 262.86, 262.90, 262.73, 262.41, 262.69, 262.72, 262.58, 262.17, 262.48, 262.80, 262.81, 262.41, 261.70, 260.58, 259.89, 259.75, 259.94, 260.46, 261.74, 262.53, 262.81, 263.12, 263.29, 263.33

NOTE GENERALI

Pianta chiave

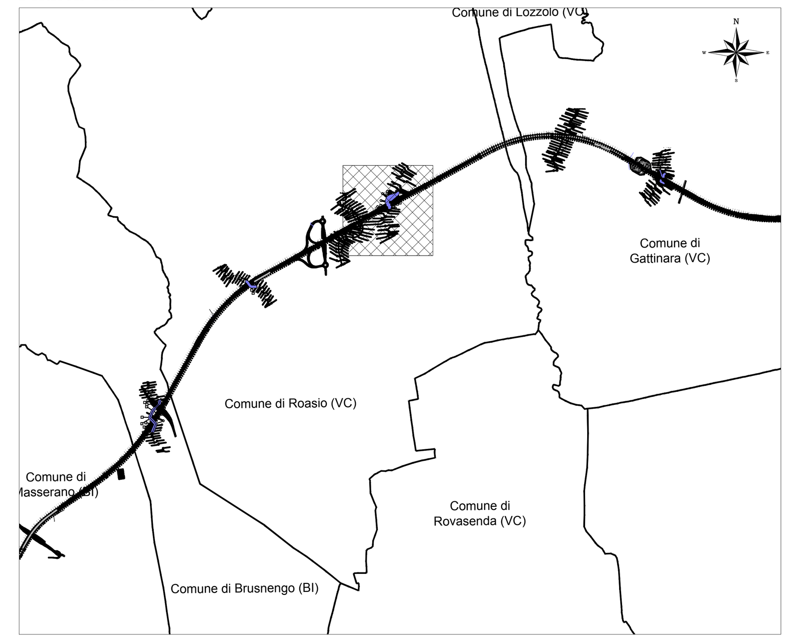

anas — Direzione Progettazione e Realizzazione Lavori

Collegamento tra l'A4 (Torino–Milano) in località Santhià, Biella, Gattinara e l'A26 (Genova Voltri–Gravellona) in località Ghemme. Lotto 1

PROGETTO DEFINITIVO — COD.

PROGETTAZIONE: ANAS - DIREZIONE PROGETTAZIONE E REALIZZAZIONE LAVORI

I PROGETTISTI:
ing. Vincenzo Marzi
Ordine Ing. di Bari n.3594
ing. Achille Devitofranceschi
Ordine Ing. di Roma n.19116

IL GEOLOGO:
geol. Serena Majetta
Ordine Geol. del Lazio n.928

RESPONSABILE DEL SIA
arch. Giovanni Magarò
Ordine Arch. di Roma n.16183

IL COORDINATORE PER LA SICUREZZA IN FASE DI PROGETTAZIONE
geom. Fabio Quondam

VISTO: IL RESPONSABILE DEL PROCEDIMENTO :
ing. Nicolò Canepa

PROTOCOLLO | DATA

IDROLOGIA E IDRAULICA
Deviazione Torrente Torbola - Sezioni

CODICE PROGETTO			NOME FILE	REVISIONE	SCALA:
PROGETTO	LIV. PROG.	N. PROG.	T00_ID00_IDR_DI08_A.dwg		
DPTO07	D	1701	CODICE ELAB. T00ID00IDRDI08	A	varie

REV.	DESCRIZIONE	DATA	REDATTO	VERIFICATO	APPROVATO
C					
B					
A	emissione	18/5/2018	Ing. R. Barra	Ing. A. Mita	Ing. A. Devitofranceschi