GESTIONE IDRAULICA ACQUE METEORICHE — vasca prima-pioggia

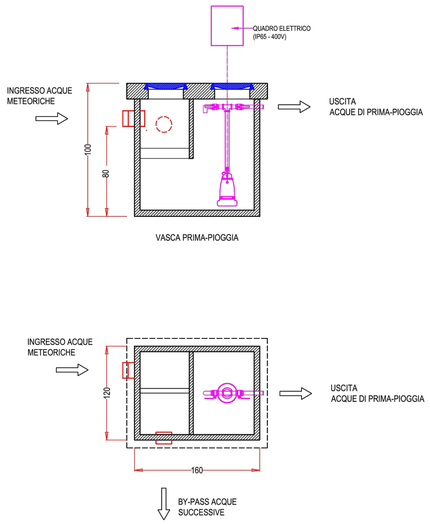

SPECIFICHE COSTRUTTIVE	
Costruzione	vasca monolitica in c.a.v. Rck 45 N/mm²
Rivestimento interno	epossidico bicomponente
Rivestimento esterno	emulsione bituminosa
Entrata/Uscita	innesti m/f in pvc
Chiusino d'ispezione	ghisa sferoidale C250/D400
Peso	vasca 21 ql + copertura 12 ql

PRESTAZIONI IDRAULICHE		
Vasca prima-pioggia	mc	1,25
Area servita	mq	250
IN/OUT	DN	200
Trattamento		discontinuo 48h

Separatore a coalescenza di oli minerali, benzine e liquidi leggeri — rif. norma: UNI EN 858

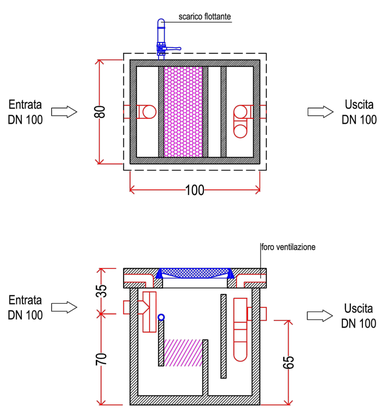

SPECIFICHE COSTRUTTIVE	
Costruzione	vasca monolitica in c.a.v. Rck 45 N/mm²
Rivestimento interno	epossidico bicomponente
Rivestimento esterno	emulsione bituminosa
Entrata/Uscita	innesti m/f in pvc
Chiusino d'ispezione	ghisa sferoidale C250
Norma Tenica	UNI EN858

PRESTAZIONI IDRAULICHE		
Grandezza Nominale	l/s	1,5
Volume Dissabbiatura	lt	150
Volume idraulico	lt	365
Ritenzione olio	lt	15
Classe di separazione		I (rif. UNI EN858)

PLANIMETRIA GENERALE

scala 1:200

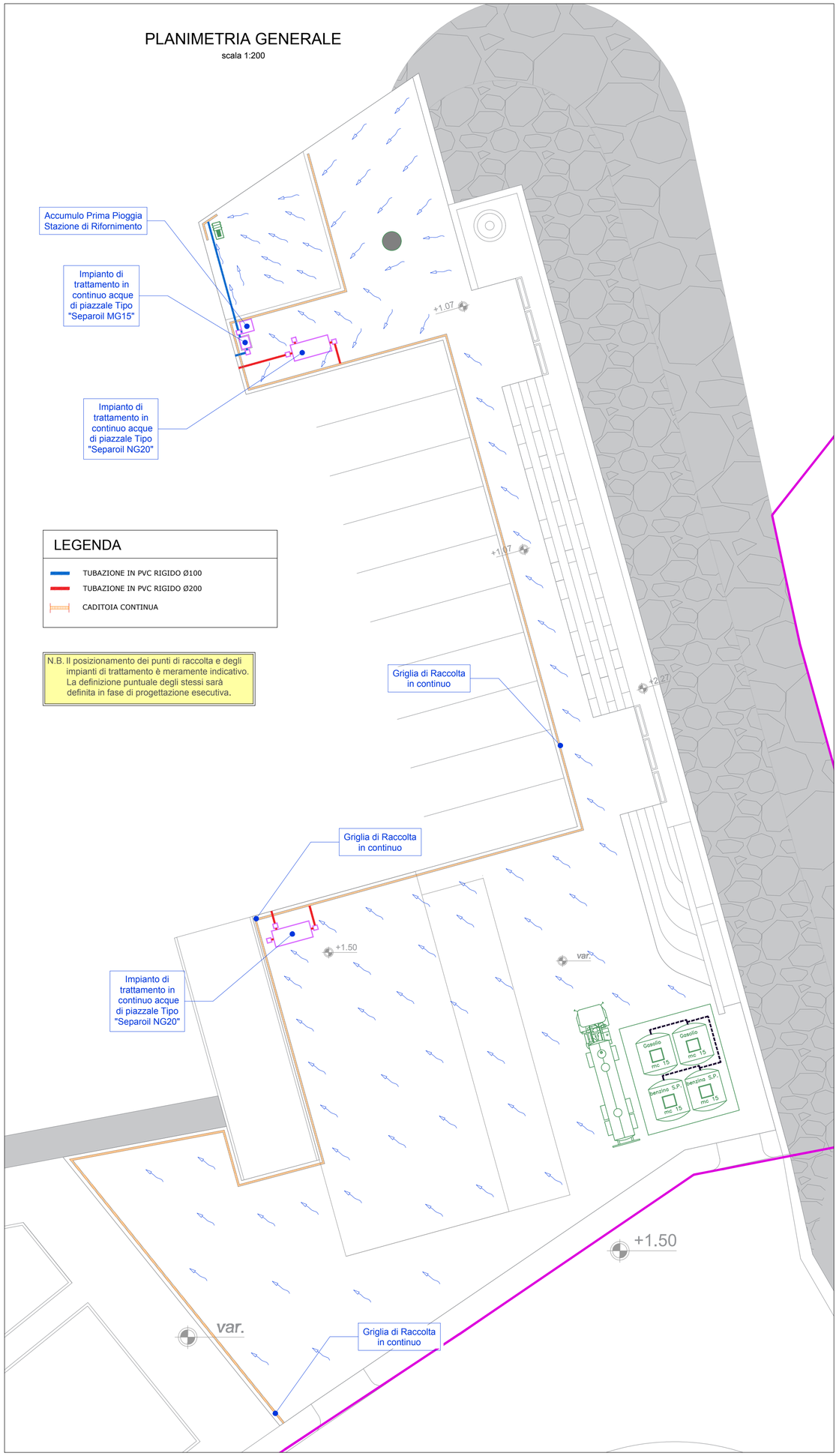

LEGENDA

- TUBAZIONE IN PVC RIGIDO Ø100
- TUBAZIONE IN PVC RIGIDO Ø200
- CADITOIA CONTINUA

N.B. Il posizionamento dei punti di raccolta e degli impianti di trattamento è meramente indicativo. La definizione puntuale degli stessi sarà definita in fase di progettazione esecutiva.

KEY - PLAN

scala 1:1000

COMUNE DI OSTUNI
PROVINCIA DI BRINDISI

REGIONE PUGLIA
SERVIZIO DEMANIO E PATRIMONIO
GESTIONE DEMANIO MARITTIMO

PROGETTO PER LA RIQUALIFICAZIONE, LA VALORIZZAZIONE E LA GESTIONE DEL PORTO TURISTICO DI VILLANOVA DI OSTUNI (BR)

ISTANZA DI CONCESSIONE DEMANIALE MARITTIMA AI SENSI DELL'ARTICOLO 36 DEL CODICE DELLA NAVIGAZIONE

COMMITTENTE
A.T.I.: C.R. COSTRUZIONI S.r.l. - FRAVER S.r.l.

RESPONSABILE DEL PROCEDIMENTO
dott. ing. Roberto MELPIGNANO - Dirigente U.T.C.

PROGETTISTI

COORDINAMENTO
prof. dott. ing. Vitantonio VITONE (resp.) - **dott. ing. Luigi MAGGI**

PROGETTAZIONE GENERALE, OPERE EDILI, OPERE STRUTTURALI - RESTAURO EDIFICI STORICI
dott. ing. Francesco NOTARO (resp.) - **dott. arch. Annunziata DEL MONACO** (resp.) - **dott. Grazia CAVALLO**

OPERE PORTUALI DI DIFESA - OPERE A MARE - INTERVENTI DI DRAGAGGIO - STUDIO METEO MARINO
dott. ing. Gianluca LOLIVA

IMPIANTI IDRICO-SANITARIO, TRATTAMENTO ACQUE METEORICHE, DISTRIBUZIONE CARBURANTE
dott. ing. Vitantonio MASTRO

IMPIANTI ANTINCENDIO
dott. ing. Francesco NOTARO

IMPIANTI ELETTRICI E SPECIALI, ILLUMINAZIONE, FOTOVOLTAICO, CLIMATIZZAZIONE
dott. ing. Angelo Raffaele Vito RIZZO

SISTEMAZIONI ESTERNE E ARREDO URBANO
dott. arch. Valentina SANTORO

ARCHEOLOGIA
dott. Gianpaolo COLUCCI - dott. arch. Valentina SANTORO - dott. Giuseppina GALIANDRO

IMPATTO AMBIENTALE
dott. arch. Vittoria BIEGO (ACQUATECNO S.R.L.) (resp.) - **dott. Mario IMPERATRICE - dott. ing. Ania TROVISO**

GEOLOGIA
dott. Antonio Mattia FUSCO

COORDINAMENTO DELLA SICUREZZA IN FASE DI PROGETTAZIONE
dott. ing. Giuseppe DI GREGORIO

PROGETTO DEFINITIVO

Titolo
IMPIANTO TRATTAMENTO ACQUE METEORICHE AREA DI ALAGGIO, MOLO DI LAVANTE E STAZIONE RIFORNIMENTO CARBURANTE

Elaborato
IAM_01

Data
Dicembre 2018

Scala
1:200
1:1000