MURO TIPO E
da 3.0m a 4.0m

L pali 15 m

scala 1:50

SEZIONE MURO su pali H=15.00

INCIDENZA ARMATURE METALLICHE

- Pali ø800 80 Kg/ml
- Fondazioni 100 kg/mc
- Elevazioni 90 kg/mc

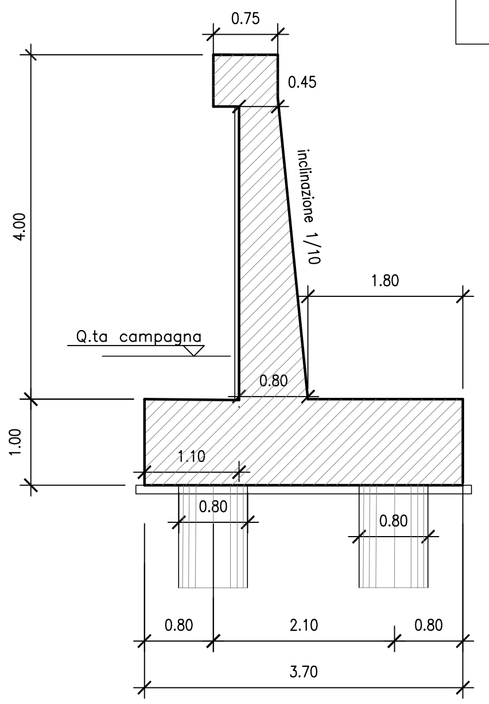

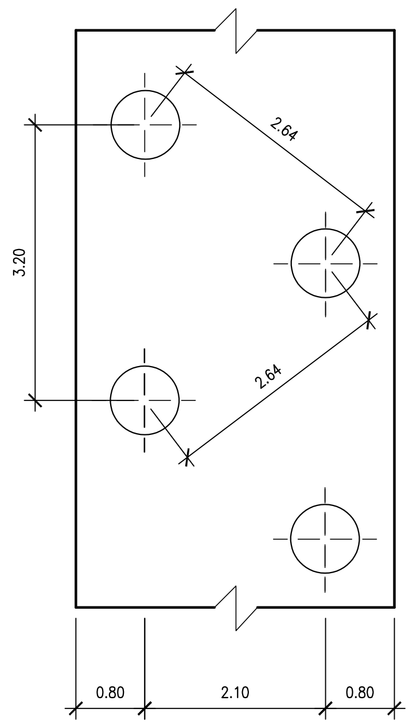

MURO TIPO F
da 2.0m a 3.0m

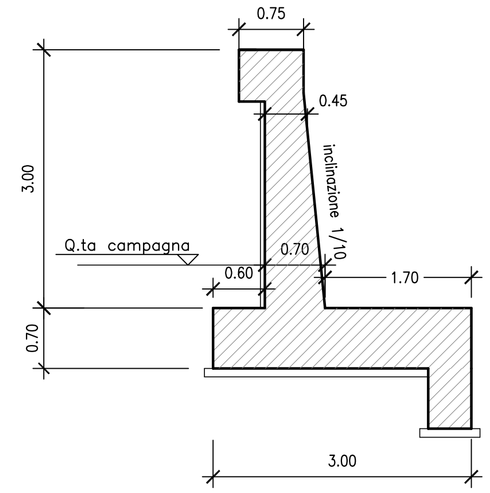

SEZIONE TIPO
DETTAGLI COSTRUTTIVI

Scala 1:50

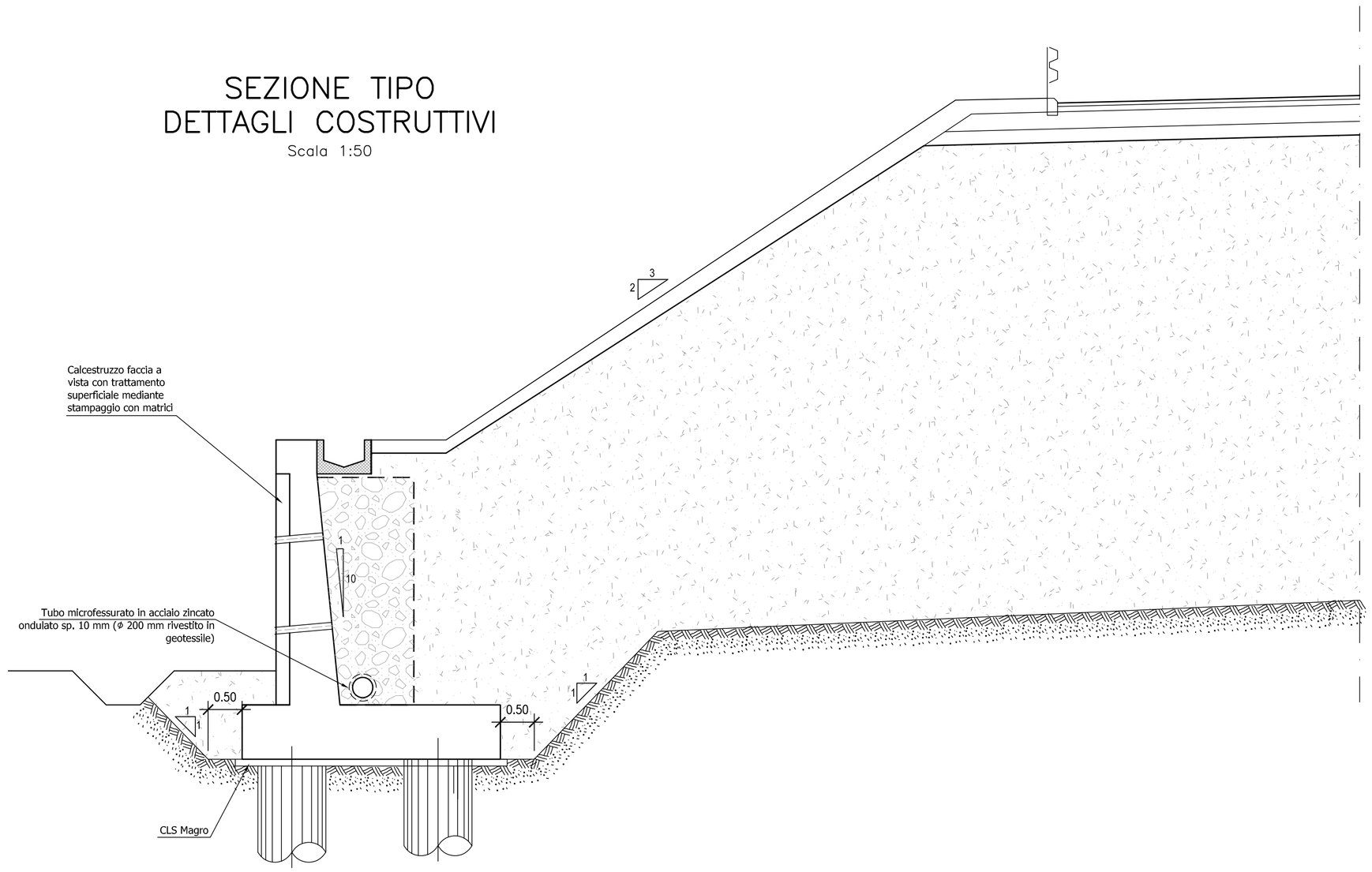

MATERIALI

GETTO DI PULIZIA E LIVELLAMENTO

- CONFORME ALLA EN 206-1:2006
  CONGLOMERATO CEMENTIZIO PER MAGRONE E/O OPERE DI SOTTOFONDAZIONE CON CEMENTO: 150 Kg/mc

CALCESTRUZZO PER PALI E OPERE DI FONDAZIONE

- A PRESTAZIONE GARANTITA CONFORME ALLA UNI EN 206-1:2006
- CLASSE DI RESISTENZA MINIMA A COMPRESSIONE: C 28/35
- CLASSE DI CONSISTENZA SLUMP: S5
- CLASSE DI ESPOSIZIONE: XA1
- DIMENSIONE MASSIMA DEGLI AGGREGATI: Dmax 32
- COPRIFERRO: 75mm
- RAPPORTO A/C MAX: 0.55
- CONTENUTO MINIMO DI CEMENTO 320 Kg/mc

CALCESTRUZZO PER ELEVAZIONE (MURI)

- A PRESTAZIONE GARANTITA CONFORME ALLA UNI EN 206-1:2006
- CLASSE DI RESISTENZA MINIMA A COMPRESSIONE: C 28/35
- CLASSE DI CONSISTENZA SLUMP: S4
- CLASSE DI ESPOSIZIONE: XC2
- DIMENSIONE MASSIMA DEGLI AGGREGATI: Dmax 25
- COPRIFERRO: 45mm

CALCESTRUZZO PER FONDAZIONI (MURI)

- A PRESTAZIONE GARANTITA CONFORME ALLA UNI EN 206-1:2006
- CLASSE DI RESISTENZA MINIMA A COMPRESSIONE: C 28/35
- CLASSE DI CONSISTENZA SLUMP: S4
- CLASSE DI ESPOSIZIONE: XC2
- DIMENSIONE MASSIMA DEGLI AGGREGATI: Dmax 25
- COPRIFERRO: 45mm

ACCIAIO PER ARMATURE ORDINARIE E PER RETE ELETTRO SALDATA

- B450C

anas — *Direzione Progettazione e Realizzazione Lavori*

SISTEMA TANGENZIALE DI LUCCA

Viabilità Est di Lucca comprendente i collegamenti tra Ponte a Moriano ed i caselli dell'autostrada A11 del Frizzone e di Lucca Est - 1° Stralcio

PROGETTO DEFINITIVO

PROGETTAZIONE: ANAS - DIREZIONE PROGETTAZIONE E REALIZZAZIONE LAVORI

I PROGETTISTI:
Ing. Vincenzo Morzi
Ordine Ing. di Bari n. 3594

Ing. Giuseppe Danilo Malgeri
Ordine Ing. di Roma n. A34610

Geol. Serena Majetta
Ordine Geologi del Lazio n. 928

IL COORDINATORE PER LA SICUREZZA IN FASE DI PROGETTAZIONE
Geom. Fabio Quondam

VISTO: IL RESPONSABILE DEL PROCEDIMENTO :
Ing. Achille Devitofranceschi

PROTOCOLLO | DATA

OPERE D'ARTE MINORI
Opere di Sostegno

Sezioni tipo muri di sottoscarpa

CODICE PROGETTO (PROGETTO / LIV. PROG. / N. PROG.)	NOME FILE T00OS00GETST02_A.dwg	REVISIONE	SCALA
L601A D 1601	CODICE ELAB. T00OS00GETST02	A	1:200

REV.	DESCRIZIONE	DATA	REDATTO	VERIFICATO	APPROVATO
D					
C					
B					
A	EMISSIONE	Sett. 2018			