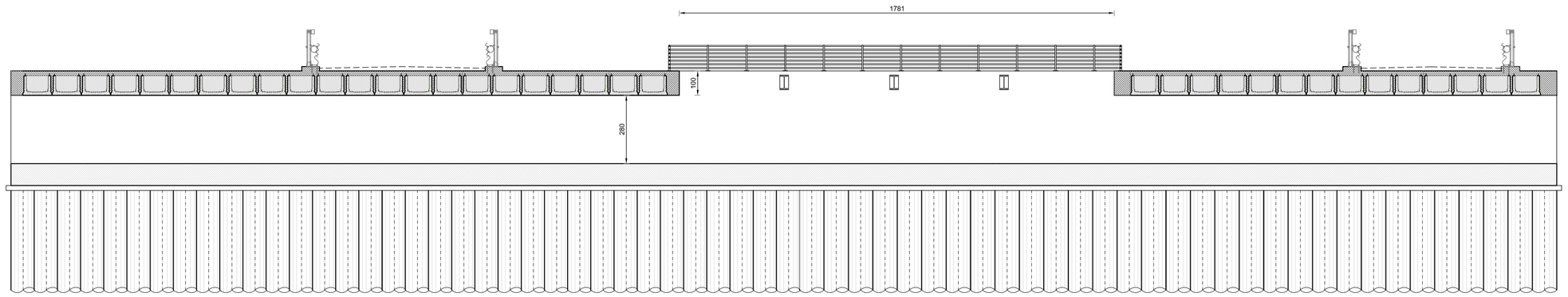

Sezione trasversale
scala 1:100

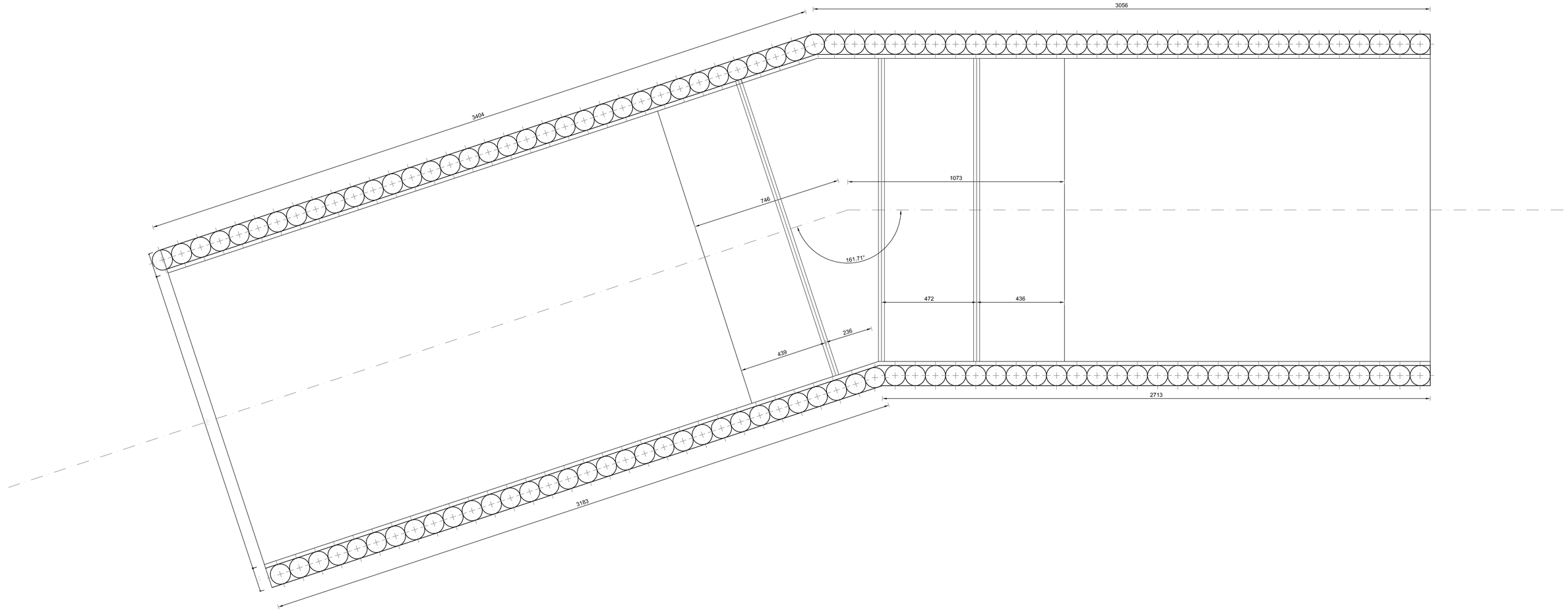

Planimetria
scala 1:100

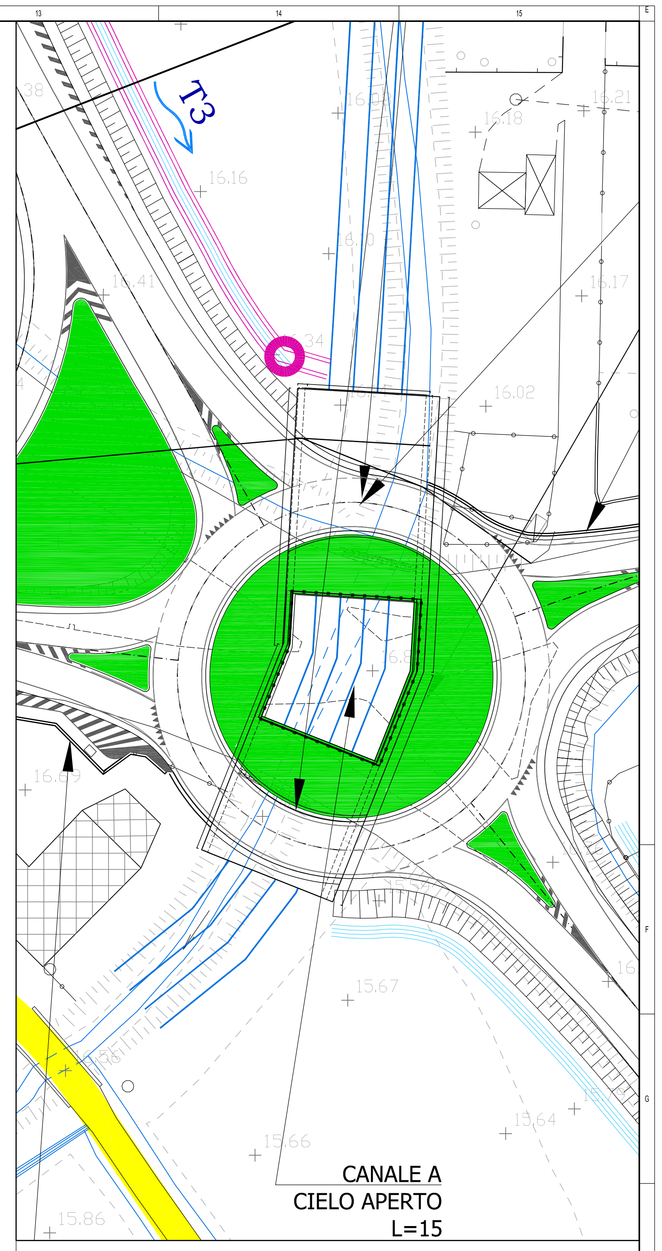

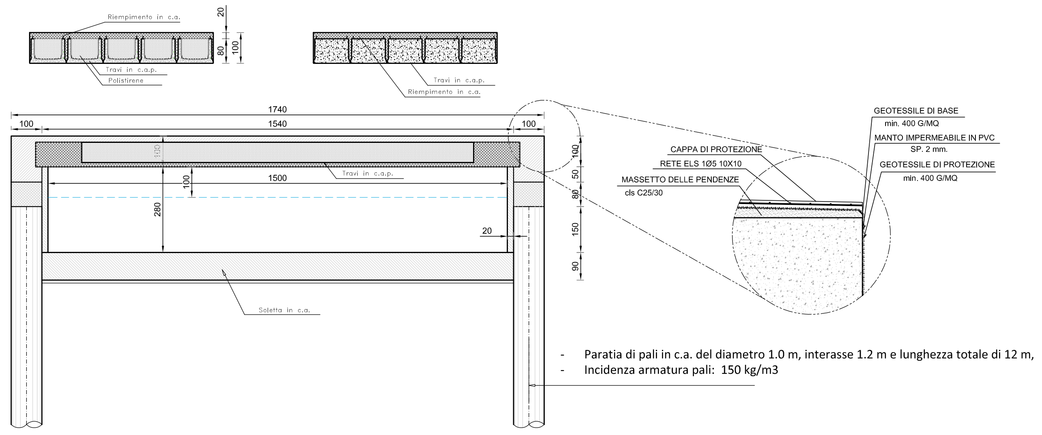

- Paratia di pali in c.a. del diametro 1.0 m, interasse 1.2 m e lunghezza totale di 12 m,
- Incidenza armatura pali: 150 kg/m3

Sezione trasversale
scala 1:100

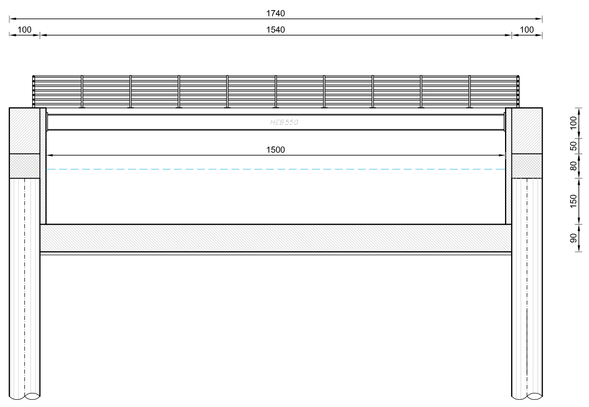

Sezione trasversale
scala 1:100

anas — Direzione Progettazione e Realizzazione Lavori

SISTEMA TANGENZIALE DI LUCCA

Viabilità Est di Lucca comprendente i collegamenti
tra Ponte a Moriano ed i caselli dell'autostrada A11
del Frizzone e di Lucca Est - 1° Stralcio

PROGETTO DEFINITIVO

PROGETTAZIONE: ANAS - DIREZIONE PROGETTAZIONE E REALIZZAZIONE LAVORI

I PROGETTISTI:
Ing. Vincenzo Bosi
Ordine Ing. di Bari n. 3584
Ing. Giuseppe Sonio Magni
Ordine Ing. di Roma n. A.7461Q

Geol. Lorenzo Nisotto
Ordine Geologi del Lazio n. 320

IL COORDINATORE PER LA SICUREZZA IN FASE DI PROGETTAZIONE
Ing. Sergio Pascucci

VISTO: IL RESPONSABILE DEL PROCEDIMENTO :
Ing. Sergio Pascucci

PROTOCOLLO | DATA

OPERE MINORI
Tombino scatolare Canale Ozzoretto
Planta e Sezioni

CODICE PROGETTO (PROGETTO / LIV. PROG. / N. PROG.)	NOME FILE	REVISIONE	SCALA
LO601A D 1601	T00TM01STRDI01A.dwg CODICE ELAB. T00TM01STRDI01	A	1:100

REV.	DESCRIZIONE	DATA	REDATTO	VERIFICATO	APPROVATO
D					
C					
B					
A	EMISSIONE	2016			